DE/GB

medisana®

DE Gebrauchsanweisung
Ultraschall Inhalator IN 525

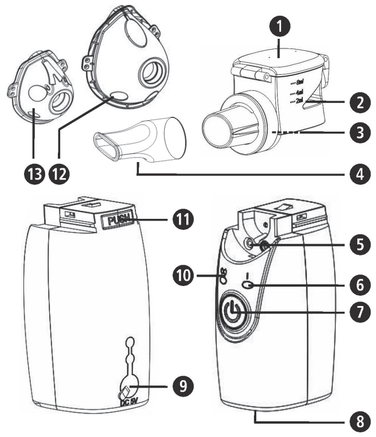

Gerät und Bedienelemente

Verneblereinheit

❶ Abdeckung für Wirkstofftank ❷ Wirkstofftank
❸ Membrane ❹ Mundstück

Gerätebasis

❺ Kontaktelektroden ❻ Funktions-LED ❼ EIN/AUS-Taste ⏻
❽ Batteriefach ❾ Anschluss für Netzteilkabel
❿ Batterieindikator-LED ⓫ Freigabestaste für Verneblereinheit
⓬ Erwachsenenmaske ⓭ Kindermaske

Zeichenerklärung

Diese Gebrauchsanweisung gehört zu diesem Gerät. Sie enthält wichtige Informationen zur Inbetriebnahme und Handhabung. Lesen Sie diese Gebrauchsanweisung vollständig. Die Nichtbeachtung dieser Anweisung kann zu schweren Verletzungen oder Schäden am Gerät führen.

WARNUNG
Diese Warnhinweise müssen eingehalten werden, um mögliche Verletzungen des Benutzers zu verhindern.

ACHTUNG
Diese Hinweise müssen eingehalten werden, um mögliche Beschädigungen am Gerät zu verhindern.

HINWEIS
Diese Hinweise geben Ihnen nützliche Zusatzinformationen zur Installation oder zum Betrieb.

Geräteklassifikation: Typ BF

Vor hohen Temperaturen schützen!

IP22 Angabe der Schutzart gegen feste Objekte und Wasser

LOT LOT-Nummer

SN Serien-Nummer

Hersteller

Herstellungsdatum

Bestimmungsgemäßer Gebrauch

- Der **medisana** Ultraschall Inhalator **IN 525** ist für die orale oder nasale Inhalationstherapie mit Medikamentenaerosol in privaten Haushalten oder in einer klinischen Umgebung bestimmt. Das Gerät darf nur von Patienten, die sich eingehend mit der Funktion des Gerätes vertraut gemacht haben bzw. durch medizinisches Fachpersonal beaufsichtigt oder unterwiesen wurden, benutzt werden.
- Der Benutzer muss vorher diese Gebrauchsanweisung gelesen, deren Inhalt und die Bedienung des Gerätes verstanden haben.
- Das Gerät kann bei Personen eingesetzt werden, die an Asthma, chronischen Lungenerkrankungen (z. B. COPD, Bronchitis oder Emphysem) oder anderen respiratorischen Krankheiten, welche durch eine Behinderung des Luftstroms charakterisiert werden können, leiden.

medisana GmbH
Carl-Schurz-Str. 2, 41460 NEUSS
DEUTSCHLAND

CE 0297

54115 IN525 24Igs A2 03/2021 Ver. 3.0

DE WICHTIGE HINWEISE! UNBEDINGT AUFBEWAHREN!

Lesen Sie die Gebrauchsanweisung, insbesondere die Sicherheitshinweise, sorgfältig durch, bevor Sie das Gerät einsetzen und bewahren Sie die Gebrauchsanweisung für die weitere Nutzung auf. Wenn Sie das Gerät an Dritte weitergeben, geben Sie unbedingt diese Gebrauchsanweisung mit.

Sicherheitshinweise

- Benutzen Sie das Gerät nur entsprechend seiner Bestimmung laut Gebrauchsanweisung. Bei Zweckentfremdung erlischt der Garantieanspruch.
- Jede andere Verwendung als die hier beschriebene ist nicht sachgemäß und als gefährlich einzustufen. Bei nicht bestimmungsgemäßer Verwendung geht die Haftung für die sichere Funktion des Gerätes auf den Anwender über.
- Benutzen Sie nur originale Zusatz- und Ersatzteile des Herstellers.
- Verwenden Sie nur für die Inhalationstherapie geeignete Medikamente in flüssiger Form. Bevor Sie eine Therapie mit dem Gerät beginnen, besprechen Sie mit Ihrem Arzt oder Apotheker Anwendungsdauer, Dosierung, Anwendungshäufigkeit und die Auswahl der Medikamente.
- Die Verneblungsintensität schwankt in Abhängigkeit von den verwendeten Medikamenten. Benutzen Sie kein reines Wasser für die Verneblung.
- Dieses Gerät kann von Kindern ab 8 Jahren und darüber sowie von Personen mit verringerten physischen, sensorischen oder mentalen Fähigkeiten oder Mangel an Erfahrung und Wissen benutzt werden, wenn sie beaufsichtigt oder bezüglich des sicheren Gebrauchs des Gerätes unterwiesen wurden und die daraus resultierenden Gefahren verstehen.
- Kinder müssen beaufsichtigt werden, um sicherzustellen, dass sie nicht mit dem Gerät spielen.
- Reinigung und Benutzer-Wartung dürfen nicht von Kindern ohne Beaufsichtigung durchgeführt werden.
- Kleinteile könnten verschluckt werden. Lagern und entsorgen Sie deshalb alle Kleinteile für Kinder unerreichbar.
- Dieses Gerät kann durch Spannungsschwankungen, leere Batterien oder mechanisches Versagen unbrauchbar werden. Wir empfehlen daher, stets ein Ersatzgerät bzw. Ersatzbatterien griffbereit zu halten.
- Schaltet das Gerät bei leerem Tank nicht automatisch aus, drücken Sie die EIN/AUS-Taste ❼ ⏻, um das Gerät manuell auszuschalten.
- Desinfizieren Sie alle Teile Ihres Gerätes und der Maske vor dem ersten Gebrauch und später nach jeder Benutzung sowie bei längerem Nichtgebrauch, siehe Hinweise unter „Reinigung und Pflege“.

WARNUNG
Infektionsgefahr durch verunreinigte Verneblereinheit! Beachten Sie vor jeder Benutzung die allgemeinen Hygienemaßnahmen (z. B. gründliches Händewaschen) und stellen Sie sicher, dass die Verneblereinheit gem. den unter „Reinigung und Pflege“ gegebenen Hinweisen vor der ersten und nach jeder Benutzung gereinigt und desinfiziert wird! Benutzen Sie das Gerät nicht gemeinsam mit anderen Personen, um ein mögliches Infektionsrisiko zu vermeiden!

- Ist das Gerät sichtbar beschädigt oder vermuten Sie einen Defekt, darf der Inhalator nicht in Betrieb genommen werden. Kontaktieren Sie die Servicestelle.
- Wenn Sie das Gerät mittels des optionalen Netzteils an die Stromversorgung anschließen, achten Sie darauf, dass die auf dem Typenschild angegebene Netzspannung mit der Ihres Stromnetzes übereinstimmt.
- Fassen Sie das Netzteil bzw. das Netzteilkabel niemals mit nassen Händen an.
- Lassen Sie das Gerät nicht fallen.
- Stellen Sie sicher, dass alle Teile korrekt zusammengesetzt sind, bevor Sie das Gerät benutzen.
- Im Falle von Störungen reparieren Sie das Gerät nicht selbst. Lassen Sie Reparaturen nur von autorisierten Servicestellen durchführen.
- Öffnen Sie das Gerät nicht und nehmen Sie keine Veränderungen vor.
- Setzen Sie das Gerät niemals direktem Sonnenlicht oder extremen Temperaturen aus.
- Versuchen Sie nicht, die Membrane mit Hilfsmitteln jedweder Art zu reinigen - dies könnte zu Beschädigungen führen.
- Halten Sie niemals das Gerät oder Geräteteile zum Reinigen unter fließendes Wasser. Achten Sie darauf, dass in das Geräteinnere kein Wasser eindringt.
- Transportieren oder lagern Sie das Gerät niemals, wenn sich noch Flüssigkeit im Tank befindet. Diese könnte auslaufen und das Gerät beschädigen.

Lieferumfang und Verpackung

Bitte prüfen Sie zunächst, ob der Lieferumfang vollständig ist und der Artikel keinerlei Beschädigungen aufweist. Im Zweifelsfalle benutzen Sie den Artikel nicht und kontaktieren eine Servicestelle. Zum Lieferumfang gehören:
- 1 **medisana** Ultraschall Inhalator **IN 525**
- 1 Erwachsenen- und 1 Kindermaske
- 2 Batterien (Größe AA/LR6, 1,5V)
- 1 Netzteil
- 1 Aufbewahrungstasche
- 1 Gebrauchsanweisung

Verpackungen sind wiederverwertbar oder können dem Rohstoffkreislauf zurückgeführt werden. Bitte entsorgen Sie nicht mehr benötigtes Verpackungsmaterial ordnungsgemäß. Sollten Sie beim Auspacken einen Transportschaden bemerken, setzen Sie sich bitte sofort mit Ihrem Händler in Verbindung.

WARNUNG
Achten Sie darauf, dass die Verpackungsfolien nicht in die Hände von Kindern gelangen. Es besteht Erstickungsgefahr!

Besonderheiten des medisana IN 525

Ultraschall-Technik

Beim Ultraschall-Vernebler wird durch Schwingungen eines piezoelektrischen Kristalls ein Aerosol erzeugt. Es wird also elektrische Energie in mechanische Schwingungen verwandelt, durch die Tröpfchen gebildet werden. Der optimale Durchmesser der Tröpfchen beträgt 1 - 5 µm (laut “Richtlinien für die Aerosoltherapie von Lungenerkrankungen”, Lungenliga Schweiz). Nur bei kleinem Durchmesser können die Tröpfchen in die engen Verzweigungen der oberen und unteren Luftwege vordringen und so das Medikament dorthin transportieren und deponieren, wo es wirken soll.

Wichtige Informationen zur Verwendung von Medikamenten/Präparaten

HINWEISE
- **Bevor Sie ein Medikament oder Präparat verwenden, klären Sie mit Ihrem Arzt ab, ob es auch für Sie geeignet ist, oder verwenden Sie nur die Medikamente/Präparate, die von Ihrem Arzt verordnet wurden.**
- **Der medisana Ultraschall Inhalator ist geeignet zur Inhalation aller gängigen Aerosolpräparate, mit Ausnahme von:**
  - **Suspensionen (Medikamentencocktail)**
  - **Lösungen mit hoher Viskosität**
  - **ätherischen Ölen**
- **Verwenden Sie keine ätherischen Öle, da dies zu Schäden an der Verneblermembrane führen kann!**
- **Verwenden Sie nur wasserlösliche Präparate / Medikamente oder solche, die auf einer Alkoholbasis hergestellt sind.**
- **Verwenden Sie zum Verdünnen des Inhalats nur isotonische Kochsalzlösung, da sonst unter Umständen Bronchospasmen ausgelöst werden können.**
- **Verwenden Sie kein Inhalat auf Ölbasis.**
- **Nach der Inhalation von salzhaltigen Lösungen müssen Sie das Gerät unbedingt, wie unter Reinigung und Pflege beschrieben, spülen und reinigen.**

Zubehör

Eine Kombination mit anderen Geräten ist nicht vorgesehen. Verwenden Sie zu diesem Gerät ausschließlich das Original-Zubehör, nur dann ist eine sichere Funktion gewährleistet.

Auslaufsicherheit

Beim Einfüllen des Inhalats in den Wirkstofftank ❷ achten Sie darauf, diesen nur bis zur maximalen Markierung (8 ml) zu füllen. Die empfohlene Füllungsmenge liegt zwischen 0,5 und 8 ml. Während der Inhalationstherapie können Sie das Gerät für bis zu 15 Sekunden lang nach vorne, hinten oder seitlich kippen, ohne die Vernebelung und damit den Behandlungserfolg zu beeinträchtigen. Besteht jedoch für länger als 15 Sekunden kein Kontakt des Inhalats mit der Membrane, schaltet das Gerät automatisch ab.
Der **medisana IN 525** ist auslaufsicher. Trotzdem sollten Sie das Gerät nicht schütteln, wenn der Wirkstofftank gefüllt ist; dadurch könnte Flüssigkeit in die Elektronik gelangen und das Gerät zerstören.

Batterien einlegen / entnehmen

Öffnen Sie das Batteriefach ❽ an der Geräteunterseite mit einem leichten Druck, unter gleichzeitigem Zug, auf das Pfeilsymbol. Legen Sie die beiden mitgelieferten Batterien (Typ AA/LR6) ein. Achten Sie auf die Liegerichtung der Batterien (Abbildung am Gehäuseboden). Setzen Sie den Batteriefachdeckel wieder auf und drücken Sie ihn an. Leuchtet bei eingeschaltetem Gerät die Batterieindikator-LED ❿ orange, setzen Sie neue Batterien ein. Blinkt die LED orange, kann das Gerät noch für ca. 30 Minuten benutzt werden.

WARNUNG - BATTERIE-SICHERHEITSHINWEISE
- **Batterien nicht auseinandernehmen!**
- **Erschöpfte Batterien umgehend aus dem Gerät entfernen!**
- **Erhöhte Auslaufgefahr, Kontakt mit Haut, Augen und Schleimhäuten vermeiden! Bei Kontakt mit Batteriesäure die betroffenen Stellen sofort mit reichlich klarem Wasser spülen und umgehend einen Arzt aufsuchen!**
- **Sollte eine Batterie verschluckt worden sein, ist sofort ein Arzt aufzusuchen!**
- **Immer alle Batterien gleichzeitig austauschen!**
- **Nur Batterien des gleichen Typs einsetzen, keine unterschiedlichen Typen oder gebrauchte und neue Batterien miteinander verwenden!**
- **Legen Sie Batterien korrekt ein, beachten Sie die Polarität!**
- **Batterien bei längerer Nichtverwendung aus dem Gerät entfernen!**
- **Batterien von Kindern fernhalten!**
- **Batterien nicht wiederaufladen und nicht kurzschließen! Es besteht Explosionsgefahr!**
- **Nicht ins Feuer werfen! Es besteht Explosionsgefahr!**
- **Werfen Sie verbrauchte Batterien und Akkus nicht in den Hausmüll, sondern in den Sondermüll oder in eine Batterie-Sammelstation im Fachhandel!**

Verwendung eines Netzteils

Alternativ können Sie das Gerät auch mit einem speziellen Netzteil betreiben (**medisana** Art.-Nr. 54118), das Sie an den dafür vorgesehenen Anschluss ❾ am Gerät einstecken. Dabei sollten die Batterien aus dem Gerät entnommen werden. Das Gerät kann nicht dazu benutzt werden, wiederaufladbare Akkus zu laden. Wir empfehlen bei Verwendung eines Netzteiles zunächst die unter „Vorbereitung“ angegebenen Schritte auszuführen, bevor das Netzteil mit dem Gerät verbunden wird.

Vorbereitung

1. Stellen Sie sicher, dass das Gerät ausgeschaltet ist (Funktions-LED ❻ ist nicht erleuchtet).
2. Trennen Sie die Verneblereinheit von der Gerätebasis, indem Sie auf die Freigabetaste ⓫ drücken und die Verneblereinheit nach vorn abschieben.
3. Öffnen Sie die Abdeckung des Wirkstofftanks ❶ und befüllen Sie den Wirkstofftank ❷ mit dem Inhalat (Inhalt maximal 8 ml = 8 ccm). Beachten Sie die Anwendungs- und Dosierungshinweise auf der Packungsbeilage des jeweiligen Medikamentes, das Sie benutzen.
4. Schließen Sie die Abdeckung des Wirkstofftanks ❶ wieder.
5. Setzen Sie nun die Verneblereinheit wieder passgerecht auf den Ansatz der Gerätebasis und arretieren Sie diese (hörbares Einrasten).

Inhalation mit dem Mundstück

1. Setzen Sie sich in eine möglichst aufrechte Position.
2. Stecken Sie das Mundstück ❹ auf die Gerätebasis und umschließen Sie es ganz mit den Lippen.
3. Schalten Sie das Gerät durch Drücken der EIN/AUS-Taste ❼ ein. Die Funktions-LED ❻ leuchtet grün. Das Aerosol erwärmt sich während des Betriebes leicht, während der Wirkstofftank ❷ blau leuchtet.
4. Atmen Sie nun langsam und tief durch den Mund ein und durch die Nase aus. Sie können die Wirkung der Therapie verbessern, wenn Sie nach dem Einatmen die Luft kurz anhalten. Dies ist aber für einen generellen Therapieerfolg nicht notwendig. Wichtig ist, dass Sie ruhig und entspannt bleiben, während Sie gleichmäßig ein und ausatmen. Inhalieren Sie nicht zu schnell. Wenn Sie eine Pause machen möchten, unterbrechen Sie kurz und nehmen das Mundstück ❹ aus dem Mund. Nehmen Sie es erneut in den Mund (Lippen umschließen es dicht) und atmen Sie wieder langsam ein und aus.

HINWEISE
- **Sie sollten das Gerät möglichst senkrecht halten. Eine geringe Schräglage beeinflusst die Anwendung jedoch nicht (auslaufsicher). Für eine volle Funktionsfähigkeit achten Sie bei der Inhalation darauf, dass Sie das Gerät möglichst wenig schräg halten.**
- **Bei zu starker Schräglage kann es sein, dass das Aerosol nicht mehr in ausreichendem Kontakt zur Membrane steht - in diesem Fall schaltet sich das Gerät nach ca. 15 Sekunden automatisch aus.**
- **Neigt sich die Aerosolmenge dem Ende zu, sollte das Gerät leicht bewegt werden, um die verbleibende Menge besser über die Membrane zu verteilen.**

5. Eine Inhalationsanwendung sollte 30 Minuten nicht überschreiten.
6. Ist der Wirkstofftank ❷ leer, leuchtet die Funktions-LED ❻ orange und das Gerät schaltet sich nach kurzer Zeit ab. Sie können das Gerät bei Beendigung der Inhalation auch durch Drücken der EIN/AUS-Taste ❼ manuell abschalten - auch dann, wenn Sie nicht das gesamte Inhalat aufgebraucht haben. Die Funktions-LED ❻ erlischt.
7. Schütten Sie restliches Inhalat aus. Verwenden Sie es nicht mehr. Reinigen Sie das Gerät sofort nach jeder Anwendung. (Siehe auch „Reinigung und Pflege“.) Nachdem das Mundstück ❹ eine Zeit lang benutzt wurde, kann es dazu kommen, dass sich bei Gebrauch 2 - 3 Tropfen Inhalat im Ansatzrohr des Mundstücks ansammeln. Das hat jedoch keinen Einfluss auf Betrieb und Funktion des Gerätes. Entfernen Sie die Tropfen nach der Anwendung mit einem weichen Tuch.

Inhalation mit der Maske

Alternativ ist im Lieferumfang eine Erwachsenen- und eine Kindermaske enthalten. Damit kann das Aerosol über die Nase eingeatmet werden. Diese Anwendung wird besonders von älteren Menschen als angenehmer empfunden.

HINWEIS
Bei Verwendung der Maske verbleibt eine größere Aerosolmenge an der Schleimhaut im Nasen-Rachen-Raum als bei der Anwendung mit dem Mundstück.

Für die Inhalation mit der Maske stecken Sie die Erwachsenen- ⓬ oder die Kindermaske ⓭ zunächst auf den Auslass des Wirkstofftanks. Anschließend befolgen Sie die Schritte wie unter „Inhalation mit dem Mundstück“ beschrieben. Der Unterschied liegt jedoch darin, dass der Mund nicht das Mundstück umschließt, sondern die Maske leicht über Mund und Nase gepresst wird. Achten Sie darauf, dass die Maske Mund und Nase dicht umschließt, ohne zu drücken. Atmen Sie nun langsam und tief durch die Nase ein und aus.

Daueranwendung

Für eine Daueranwendung des Gerätes empfehlen wir, 3 Anwendungen täglich zu je 10 Minuten mit Mundstück oder Maske bei einer Raumtemperatur von ca. 23°C. Unter diesen Bedingungen weist die Gerätebasis eine dauerhafte Betriebsbereitschaft von 3 Jahren und die Verneblereinheit von 6 Monaten auf. Die Vernebelungseinheit ist ein Verschleißteil und gehört nicht zum Garantieumfang. Die Vernebelungseinheit kann unter der Art-Nr. 54116 nachbestellt werden.

Reinigung und Pflege

HINWEIS
Führen Sie die Reingungsmaßnahmen sorgfältig und direkt nach jeder Anwendung wie nachfolgend beschrieben durch.

- Nehmen Sie ggf. die Maske vom Gerät.
- Halten Sie niemals das gesamte Gerät noch die Verneblereinheit zum Reinigen unter fließendes Wasser, und achten Sie gegebenenfalls darauf, dass kein Wasser in das Gerät eindringt.
- Das Gehäuse des Gerätes reinigen Sie mit einem leicht feuchten Tuch, das Sie mit einer milden Seifenlauge tränken.
- Reinigen Sie die Maske unter fließendem Wasser.
- Reinigen Sie die Elektroden der Gerätebasis und der Verneblereinheit vorsichtig mit einem weichen, leicht feuchten Tuch.
- Die Gerätebasis und die Verneblereinheit können wie folgt gereinigt werden:
  1. Entleeren Sie ggf. vorhandenes Restinhalat aus dem Wirkstofftank ❷.
  2. Füllen Sie etwas Trinkwasser in den Tank.
  3. Schalten Sie das Gerät an und lassen Sie die Verneblung für ca. 1 bis 2 Minuten laufen.
  4. Nehmen Sie nun die Batterien aus dem Gerät (bzw. trennen Sie die Stromversorgung) und nehmen Sie die Verneblereinheit von der Basis ab.
  5. Reinigen Sie die Verneblereinheit von Hand mit destilliertem Wasser.
  6. Anschließend lassen Sie alle Teile auf einer trockenen, weichen Unterlage (z. B. einem Handtuch) an der Luft gründlich trocknen.
- Diese Reinigung sollten Sie auch durchführen, wenn das Gerät längere Zeit nicht benutzt wurde und vor der allerersten Anwendung.

WARNUNG
- **Halten Sie das Batteriefach ❽ zu jeder Zeit trocken!**
- **Berühren Sie die Membrane ❸ niemals mit einem Finger oder Gegenständen!**
- **Das Gerät oder Teile davon dürfen zur Reinigung niemals in einen Geschirrspüler gelegt werden!**
- **Nutzen Sie niemals eine Mikrowelle zur Trocknung!**

Desinfektion

Bei infektiösen Erkrankungen müssen Sie die folgenden Schritte zur Desinfektion zusätzlich zur Reinigung ausführen. Wir empfehlen, diese Maßnahme entweder regelmäßig morgens oder abends zu einem festen Zeitpunkt durchzuführen:

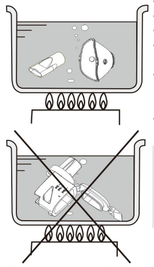

- Spülen Sie die Maske(n) und das Mundstück mit destilliertem Wasser ab.
- Bringen Sie destilliertes Wasser in einem Topf zum Kochen.
- Legen Sie die Maske(n) und das Mundstück für 5 Minuten in das kochende Wasser.
- Nehmen Sie die Teile anschließend aus dem Wasser und lassen Sie sie an der Luft (z. B. auf einem Handtuch liegend) trocknen und abkühlen.
- Alternativ zu kochendem, destilliertem Wasser können Sie die Teile auch in eine 75%-ige Reinigungsalkohol-Lösung legen - hierbei verkürzt sich die Einlagezeit auf 1 Minute. Anschließend die Teile mit destilliertem Wasser abspülen und an der Luft trocknen lassen.
- Achten Sie darauf, dass keine Reste des Desinfektionsmittels auf den Geräteteilen verbleiben, um die nächste Inhalationsanwendung nicht zu gefährden.

WARNUNG
- Legen Sie niemals den Wirkstofftank in kochendes Wasser.
- Alkoholische Lösungen sind hochentzündlich. Führen Sie daher die Reinigung NIEMALS in der Nähe von offenem Feuer oder Rauch aus.

Transport und Aufbewahrung

- Bewahren Sie das Gerät mit allen Teilen an einem trockenen und sauberen Ort auf.
- Stellen Sie sicher, dass während Transport und Lagerung keinerlei Flüssigkeiten mehr im Wirkstofftank ❷ sind.
- Entfernen Sie bei längerem Nichtgebrauch die Batterien.
- Vermeiden Sie Lagerplätze mit direkter Sonneneinstrahlung, extremen Temperaturen und hoher Feuchtigkeit.
- Halten Sie das Gerät stets fern von Feuer, elektromagnetischer Strahlung und von Kindern.

Fehlerbehebung

Problem: Geringe / keine Verneblung.
Fehlerbehebung: Ersetzen Sie die Batterien, reinigen Sie die Kontaktelektroden ❺ mit einem leicht feuchten, weichen Tuch und reinigen Sie das Gerät gemäß Kapitel „Reinigung und Pflege“. Prüfen Sie, ob die Verneblereinheit korrekt auf der Gerätebasis montiert ist und dass ausreichend Kontakt zwischen Inhalat und Membran besteht (Gerät gerade halten).

Problem: Keine Verneblung und die Funktions-LED ❻ leuchtet nicht oder nur kurz.
Fehlerbehebung: Überprüfen Sie, ob die Batterien richtig eingelegt wurden und ob diese noch genügend Spannung aufweisen. Wechseln Sie diese ggf. aus. Prüfen Sie, ob die Verneblereinheit korrekt auf der Gerätebasis montiert ist und dass ausreichend Kontakt zwischen Inhalat und Membran besteht (Gerät gerade halten).

Problem: Das Gerät schaltet während der Benutzung selbständig ab, obwohl noch Inhalat im Wirkstofftank ist.
Fehlerbehebung: Die Membrane ❸ ist defekt oder es besteht keine korrekte Verbindung zwischen Verneblereinheit und Gerätebasis. Reinigen Sie die Kontaktelektroden ❺ mit einem leicht feuchten, weichen Tuch und prüfen Sie, ob die Verneblereinheit korrekt auf der Gerätebasis montiert ist und dass ausreichend Kontakt zwischen Inhalat und Membran besteht (Gerät gerade halten). Tauschen Sie ggf. die Verneblereinheit aus.

Problem: Inhalat tritt aus dem Gerät / Wirkstofftank aus.
Fehlerbehebung: Die Silikondichtung könnte undicht sein. Prüfen Sie, ob die Verneblereinheit korrekt auf der Gerätebasis montiert ist und tauschen Sie ggf. die Verneblereinheit aus.

Problem: Inhalat tritt aus dem Gerät / Wirkstofftank aus.

Falls obige Punkte keine Fehlerbehebung ermöglichen, kontaktieren Sie bitte den Kundendienst.

Richtlinien / Normen

Dieses Inhalationsgerät entspricht den Anforderungen der Richtlinie 93/42/EWG (EG-Richtlinie über Medizinprodukte) und der EN 13544-1: 2007 Atemtherapiegeräte - Teil 1: Verneblersysteme und deren Bauteile.
Elektromagnetische Verträglichkeit: Das Gerät entspricht den Forderungen der Norm EN 60601-1-2 für die Elektromagnetische Verträglichkeit. Einzelheiten zu diesen Messdaten können dem separaten Beiblatt entnommen werden.

Hinweis zur Entsorgung

Dieses Gerät darf nicht zusammen mit dem Hausmüll entsorgt werden. Jeder Verbraucher ist verpflichtet, alle elektrischen oder elektronischen Geräte, egal, ob sie Schadstoffe enthalten oder nicht, bei einer Sammelstelle seiner Stadt oder im Handel abzugeben, damit sie einer umweltschonenden Entsorgung zugeführt werden können.
Entnehmen Sie die Batterien, bevor Sie das Gerät entsorgen. Werfen Sie verbrauchte Batterien nicht in den Hausmüll, sondern in den Sondermüll oder in eine Batterie-Sammelstation im Fachhandel. Wenden Sie sich hinsichtlich der Entsorgung an Ihre Kommunalbehörde oder Ihren Händler.

Technische Daten

Name und Modell:	**medisana** Ultraschall Inhalator **IN 525**
Spannungsversorgung:	3V ⎓, 2 x 1,5V Batterien AA LR6 Netzteil (Modell: TAP5-050S100U1); Eingang: 100-240V~, 50/60Hz, 0,15A Ausgang: 5V⎓, 1A
Leistungsaufnahme:	ca. 1,1W
Ultraschall-Frequenz:	ca. 108 kHz
Vernebelungsleistung:	≥ 0,2 ml/Minute
Partikelgröße:	MMAD ca. 5 µm
Füllvolumen Inhalat:	min. 0,5 ml / max. 8 ml
Automatische Abschaltung:	nach ca. 30 Minuten bzw. bei leerem Wirkstofftank
Betriebsbedingungen:	+10°C - +40°C, rel. Luftfeuchte 15-93 %
Lagerbedingungen:	-20°C - +70°C, rel. Luftfeuchte ≤ 93 %
Gewicht ca.:	98 g (ohne Batterien)
Abmessungen LxBxH ca.:	72 x 40 x 113 mm
Artikel-Nr.:	54115
EAN-Nummer:	4015588 54115 5
Ersatzteile:	Art. 54116 Verneblereinheit (Teile Nr. ❶ / ❷ / ❸) Art. 54117 Maskenset mit Mundstück Art. 54118 Netzteil (EU) Art. 54119 Netzteil (GB)

Im Zuge ständiger Produktverbesserungen behalten wir uns technische und gestalterische Änderungen vor.

Die jeweils aktuelle Fassung dieser Gebrauchsanweisung finden Sie unter www.medisana.com

Garantie- und Reparaturbedingungen

Bitte wenden Sie sich im Garantiefall an Ihr Fachgeschäft oder direkt an die Servicestelle. Sollten Sie das Gerät einschicken müssen, geben Sie bitte den Defekt an und legen eine Kopie der Kaufquittung bei.
Es gelten dabei die folgenden Garantiebedingungen:
1. Auf **medisana** Produkte wird ab Verkaufsdatum eine Garantie für 3 Jahre gewährt. Das Verkaufsdatum ist im Garantiefall durch Kaufquittung oder Rechnung nachzuweisen.
2. Mängel infolge von Material- oder Fertigungsfehlern werden innerhalb der Garantiezeit kostenlos beseitigt.
3. Durch eine Garantieleistung tritt keine Verlängerung der Garantiezeit, weder für das Gerät noch für ausgewechselte Bauteile, ein.
4. Von der Garantie ausgeschlossen sind:
   a. alle Schäden, die durch unsachgemäße Behandlung, z. B. durch Nichtbeachtung der Gebrauchsanweisung, entstanden sind.
   b. Schäden, die auf Instandsetzung oder Eingriffe durch den Käufer oder unbefugte Dritte zurückzuführen sind.
   c. Transportschäden, die auf dem Weg vom Hersteller zum Verbraucher oder bei der Einsendung an die Servicestelle entstanden sind.
   d. Ersatzteile, die einer normalen Abnutzung unterliegen, wie Batterien usw..
5. Eine Haftung für mittelbare oder unmittelbare Folgeschäden, die durch das Gerät verursacht werden, ist auch dann ausgeschlossen, wenn der Schaden an dem Gerät als ein Garantiefall anerkannt wird.

Die Serviceadresse finden Sie auf dem separaten Beilegeblatt.

DE/GB

medisana®

GB **Instruction Manual**
Ultrasonic inhalator IN 525

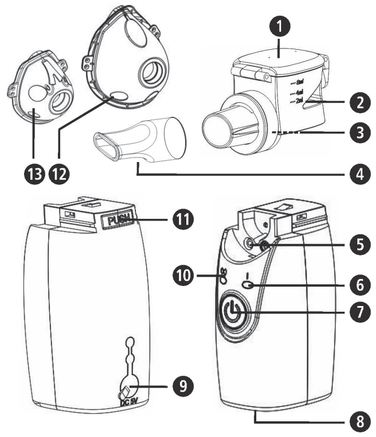

Device and controls

Nebulizer unit

❶ Cover for active ingredient tank ❷ Active ingredient tank
❸ Mesh ❹ Mouthpiece

Device base

❺ Contact electrodes ❻ Power indicator ❼ ON/OFF-button ⏻
❽ Battery compartment ❾ Jack for adaptor cable
❿ Battery indicator ⓫ Release button for nebulizer unit
⓬ Adult mask ⓭ Child mask

Explanation of symbols

This instruction manual belongs to this device.
It contains important information about starting up and operation. Read the instruction manual thoroughly.
Non-observance of these instructions can result in serious injury or damage to the device.

WARNING
These warning notes must be observed to prevent any injury to the user.

CAUTION
These notes must be observed to prevent any damage to the device.

NOTE
These notes give you useful additional information on the installation or operation.

Device classification: type BF

Protect against high temperatures!

IP22 Protection Rating regarding foreign objects and drops of water

LOT LOT number

SN Serial number

Manufacturer

Date of manufacture

Intended use

- The **medisana** ultrasonic inhalator **IN 525** is suitable for the temporary oral or nasal inhalation therapy with nebulised medication in private households or in a clinical environment. The unit must only be used by patients, who became familiar with the usage of the device resp. who were instructed or are supervised by medical professionals.
- The user must have read and understood these instructions of use and should have understood the general machine operation.
- The device may be used by persons, who suffer from asthma, chronic lung diseases (e.g. COPD, bronchitis or emphysema) or other respiratory diseases, which are characterized by obstructive air flow.

medisana GmbH
Carl-Schurz-Str. 2, 41460 NEUSS
GERMANY

CE 0297

GB IMPORTANT INFORMATION! RETAIN FOR FUTURE USE!

Read the instruction manual carefully before using this device, especially the safety instructions, and keep the instruction manual for future use. Should you give this device to another person, it is vital that you also pass on these instructions for use.

Safety Information

- Use the device only according to its intended purpose as specified in the instruction manual. The warranty will be invalidated if used for purposes other than those for which it is intended.
- Any application other than the herewith described is improper and therefore considered dangerous. If the appliance is not used according to the instructions, the user is liable for the safe operation of the unit.
- Only use genuine accessories and spare parts provided by the manufacturer.
- Use only liquid medications that have been approved for use in inhalation therapy. Before starting therapy, discuss the length, dosage, frequency of use and the selection of the medication with your doctor or pharmacist.
- The nebulization intensity fluctuates depending on the used medication. Do not use only water in the nebulizer for nebulizing purposes.
- This appliance can be used by children aged from 8 years and above and persons with reduced physical, sensory or mental capabilities or lack of experience and knowledge if they have been given supervision or instruction concerning use of the appliance in a safe way and understand the hazards involved.
- Children must be supervised to ensure that they do not play with the device.
- Cleaning and user maintenance shall not be made by children without supervision.
- Small parts can be swallowed. Therefore keep and dispose of all small parts out of reach of children.
- This device may become unusable due to voltage fluctuations, empty batteries or mechanical failure. We therefore recommend to always have spare batteries resp. a spare device available.
- If the device does not switch off automatically when the tank is empty, press the ON/OFF-button ❼ ⏻ to switch it off manually.
- Disinfect all parts of the nebulizer including mask before first use, after each use and after a long period of non-usage (see „Cleaning and maintenance“).

WARNING
Danger of infection from contaminated nebulizer unit!
Follow the hygiene regulations (e.g. thoroughly washing the hands) before each use and make sure that the nebulizer unit has been cleaned and disinfected before first and after each use according to chapter „Cleaning and maintenance“. Do not share one device with other persons to avoid the risk of infection!

- If the unit is visibly damaged or if you assume a defect, do not use the appliance. Contact the service centre.
- If you want to connect the device to your power supply with the optional adaptor, please ensure that the supply voltage stated on the rating plate is compatible with your mains supply.
- Do not touch the adaptor or the adaptor cable with wet hands.
- Do not drop the device.
- Make sure, that all parts are correctly assembled before you use the appliance.
- Do not attempt to repair the device yourself in the event of a malfunction. Repairs should only be carried out by authorised service centres.
- Do not open or modify the device.
- Never expose the device to direct sunlight or extreme temperatures.
- Never try to clean the mesh with any objects - this could lead to damages!
- Never hold the device or parts of the device under running water for cleaning. Pay attention, that no liquid can reach the inner parts of the device.
- Never transport or store the device, if still liquid is inside of the tank. This could leak and damage the device.

Items supplied and packaging

Please check first of all that the device is complete and is not damaged in any way. In case of doubt, do not use the appliance and contact your dealer or your service centre. The following parts are included:
- 1 **medisana** Ultrasonic inhalator **IN 525**
- 1 Child and 1 adults' mask
- 2 Batteries (size AA/LR6, 1.5V)
- 1 Mains adaptor
- 1 Storage bag
- 1 Instruction manual

The packaging can be reused or recycled. Please dispose properly of any packaging material no longer required. If you notice any transport damage during unpacking, please contact your dealer without delay.

WARNING
Please ensure that the polythene packing is kept away from the reach of children!
Risk of suffocation!

Special features of the medisana IN 525

Ultrasound technology

An aerosol is generated in the ultrasonic nebulizer due to the vibrations of a piezoelectric crystal. Thus, electric energy is transformed into mechanical oscillations which create droplets. The optimum diameter of the droplets is 1 - 5 µm (according to „Guidelines for the aerosol therapy of lung diseases“, Lungenliga Schweiz). The droplets can only penetrate into the narrow branches of the upper and lower airways if they have a small diameter thus transporting and depositing the medicine where it is intended to be most effective.

Important information when using preparations / medications

NOTES
- **Consult your doctor before using any medicinal products or medicines to ensure that they are suitable for your needs or alternatively only use the medicinal products/medicine prescribed for you by your doctor.**
- **The medisana ultrasonic inhaler is suitable for use with all common aerosol products (aerosols) with the exception of:**
  - **Products with solid constituents (suspensions)**
  - **Viscous solutions (high viscosity)**
  - **Volatile oils**
- **Do not use any volatile oils since this may lead to damage to the nebulizer mesh.**
- **Use only water-soluble products/medicines or those which have an alcohol base.**
- **Use only isotonic saline solution to dilute the inhalant; otherwise bronchial spasms may occur in certain circumstances.**
- **Do not use oil-based inhalants.**
- **After using the device for salt solution inhalation, it must be cleaned and rinsed out, according to section „Cleaning and maintenance“.**

Accessories

There is no provision for combining with other devices. Use only the original accessories with this device since only then can safe operation be guaranteed.

Leakage safety

When pouring the inhalant into the active ingredient tank ❷, only fill it to the maximum mark (8 ml). The recommended filling quantity is between 0.5 and 8 ml.
During inhalation, you may tilt the device for up to 15 seconds to the front, rear or lateral side, without impairing the nebulisation effect or the treatment success. If - however - the contact between medication and mesh is interrupted for more than 15 seconds, the device will automatically switch off.
The **medisana IN 525** is leakage proof. Do not, however, shake the device when the active ingredient tank is full; there is a chance that liquids could get into the electronics and destroy the device.

Inserting / removing batteries

Open the battery compartment ❽ on the underside of the unit by exerting slight pressure whilst sliding it simultaneously in the direction of the arrow. Insert the two supplied batteries (type AA LR6). Remember to insert the batteries as indicated in the illustration on the base of the device. Replace the lid, pressing it until it snaps into place. If the battery indicator ❿ lights up in orange when the device is switched on, replace the batteries. If the indicator flashes orange, the device may still be used for approx. 30 minutes.

WARNING - BATTERY SAFETY INFORMATION
- **Do not disassemble batteries!**
- **Remove discharged batteries from the device immediately!**
- **Increased risk of leakage, avoid contact with skin, eyes and mucous membranes! If battery acid comes in contact with any of these parts, rinse the affected area with copious amounts of fresh water and seek medical attention immediately!**
- **If a battery has been swallowed seek medical attention immediately!**
- **Replace all of the batteries simultaneously!**
- **Only replace with batteries of the same type, never use different types of batteries together or used batteries with new ones!**
- **Insert the batteries correctly, observing the polarity!**
- **Remove the batteries from the device if it is not going to be used for an extended period!**
- **Keep batteries out of children‘s reach!**
- **Do not attempt to recharge or short circuit these batteries! There is a danger of explosion!**
- **Do not throw into a fire! There is a danger of explosion!**
- **Do not throw used batteries into the household refuse; put them in a hazardous waste container or take them to a battery collection point, at the shop where they were purchased!**

Using a mains adaptor

Alternatively, you can use the unit with a special mains adaptor (**medisana** Art.-Nr. 54118/54119). This connects to the jack ❾ on the unit. In this case the batteries should be removed from the device. The appliance is not suitable to charge batteries. We recommend to follow the points mentioned in chapter „Preparation“ before connecting the device to the mains adaptor.

Preparation

1. Make sure, the device is switched off (power indicator ❻ is not illuminated).
2. Separate the nebulizer unit from the device base by pressing the release button ⓫ and sliding the nebulizer unit to the front.
3. Open the cover of the active ingredient tank ❶ and fill the tank ❷ with inhalant (maximum capacity 8 ml = 8 ccm). Please observe the dosage and instructions for use on the information leaflet enclosed with the medicine you are using.
4. Close the cover of the active ingredient tank ❶.
5. Place the nebulizer unit onto the device base appropriately and lock it (it clicks into place).

Inhalation using the mouthpiece

1. Sit as upright as possible.
2. Put the mouthpiece ❹ onto the device base and enclose the mouthpiece completely with your lips.
3. Switch on the device by pressing the ON/OFF button ❼. The power indicator ❻ lights up in green. The aerosol warms up slightly during operation and the tank ❷ will light up in blue.
4. Now breathe in slowly and deeply through your mouth and out through your nose. You can improve the effectiveness of the therapy, if you hold your breath for a short time after breathing in. However, this is not necessary for general success of the therapy. It is only important that you keep quiet and relaxed while breathing Do not inhale too fast. If you need a break, stop using the device for a short time and take the mouthpiece ❹ out of your mouth. Then put it into your mouth again (lips enclosing it tightly) and breathe slowly in and out again.

NOTES
- **Hold the device as upright as possible. A slight tilt does not affect its use (leakage proof). However, take care during inhalation to only tilt the device slightly in any direction.**
- **If you tilt the device too much, the medication may loose sufficient contact to the membrane. In this case, the device will automatically switch off after approx. 15 seconds.**
- **Tilt the device slightly when the remaining aerosol is almost exhausted to make sure the residual quantity will be spread through the mesh and sprayed completely.**

5. An inhalation application should not exceed 30 minutes.
6. When the tank ❷ is empty, the power indicator ❻ lights up in orange and the device will switch itself off after a short period of time. You may also switch off the device by pressing the ON/OFF button ❼ after terminating the inhalation, even if you have not used up all the inhalant. The power indicator ❻ expires.
7. Pour out the rest of the inhalant. Do not use it again. Clean the device immediately after each use (also refer to „Cleaning and maintenance“). Once you have used the mouthpiece ❹ for a certain time, two or three drops of inhalant solution may gather in the mouthpiece pipe. However, this does not affect the operation and function of the device. Wipe off the drops with a soft cloth after use.

Inhalation using the mask

Alternatively, a child- and an adult inhalation mask is supplied with the device. These masks may be used for inhaling aerosol through the nose. This method is particularly suitable for elderly people.

NOTE
A larger amount of aerosol remains on the mucosa of the nasal pharynx when using the mask than when using the mouthpiece.

For the inhalation with the mask, plug the adult mask ⓬ or the child mask ⓭ onto the outlet of the ingredient tank. Afterwards, follow the steps mentioned in chapter „Inhalation using the mouth-piece“. The difference is, that the mouth does not need to be put on the mouthpiece, but instead needs to be pressed lightly over your mouth and nose. Make sure, that the mask seals around mouth and nose without being too tight. Now breathe in and out slowly and deeply through your nose.

Constant use

For a constant use of this device we recommend, to use it 3 times per day with 10 minutes for each session (with mask or mouthpiece) at a room temperature of approx. 23°C. Under these circumstances, the main unit provides 3 years and the nebulizer unit provides 6 months of a durable period of service.
The nebulizer unit is a part of wear and tear and is not covered by the warranty. The nebulizer unit may be reordered under art. no. 54116.

Cleaning and maintenance

NOTE
Carry out the cleaning instructions carefully directly after each use as described below.

- Remove the mask if applicable.
- When cleaning, do not hold the whole device or the nebulizer unit under running water. Take care to ensure that no water gets inside the device.
- Clean the device's casing with a lightly moistened cloth that has been soaked in mild soapy water.
- Clean the mask under running water.
- Clean the electrodes of the device base and the nebulizer unit carefully with a smooth, slightly dampened cloth.
- The base and the nebulizer unit can be cleaned in the following way:
  1. Pour out any residual inhalant in the active ingredient tank ❷.
  2. Fill some drinking water into the tank.
  3. Turn on the device to nebulize the distilled water for 1 to 2 minutes.
  4. Now take out the batteries (resp. disconnect the power supply) and remove the nebulizer unit from the device base.
  5. Clean the nebulizer unit by hand with distilled water.
  6. Afterwards let all parts completely dry on the air on a smooth, dry padding (e.g. a towel).
- This cleaning routine should also be carried out if the device has not been used for a longish period of time and prior to using for the first time.

WARNING
- **Keep the battery compartment ❽ dry all the time!**
- **Never touch the mesh ❸ with a finger or objects!**
- **Do NOT clean the device or any parts in a dishwasher!**
- **Do NOT use microwave ovens to dry any parts!**

Disinfection

In the case of infectious illnesses, you need to follow below steps for disinfection additionally. We recommend, that this measure is performed regularly either in the morning or the evening at a fixed time:

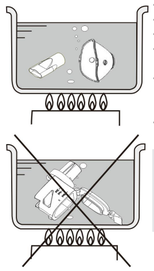

- Rinse the mask(s) and the mouthpiece with distilled water.
- Boil some distilled water in a pot.
- Put the mask(s) and the mouthpiece into the boiling water for 5 minutes.
- Remove the pieces from the water and let them dry and cool down on the open air (e.g. on a towel).
- Alternatively (instead of using distilled water) you may disinfect the pieces with a solution of 75% cleaning alcohol - with this, the time to put the pieces into the liquid reduces to 1 minute only. Afterwards, rinse the pieces with distilled water and let them dry on the open air.
- Make sure that no disinfectant residues are left behind on the parts of the device to ensure safe inhalation when next used.

WARNING
- NEVER put the ingredient tank into the boiling water.
- Solutions with alcohol are highly flammable. Therefore, NEVER clean the device near open fire or smoke.

Transportation and storage

- Store the appliance with all parts in a dry and clean place.
- Make sure, that no residual liquids are in the ingredient tank ❷ during storage or transportation.
- Remove the batteries if you do not use the device for a longer time.
- Avoid storage locations with direct sun exposure, extreme temperatures and high humidity.
- Always keep the device away from fire, electromagnetic radiation and from children.

Troubleshooting

Problem: No or low nebulization.
Solution: Replace the batteries, clean the electrodes ❺ with a slightly moistened, smooth cloth and clean the appliance according to chapter „Cleaning maintenance“. Check, whether the nebulizer unit is correctly mounted on the device base and if there is sufficient contact between inhalant and mesh (hold device straight).

Problem: No nebulization and power indicator ❻ does not light up or lights up only shortly.
Solution: Check, if the batteries have been inserted correctly and if these provide enough power. If in doubt, exchange the batteries. Check, whether the nebulizer unit is correctly mounted on the device base and if there is sufficient contact between inhalant and mesh (hold device straight).

Problem: The device switches itself off during, although there is still inhalant in the tank.
Solution: The mesh ❸ is defective or there is no correct connection between nebulizer unit and device base. Clean the electrodes ❺ with a slightly moistened, smooth cloth and check, if the nebulizer unit has been mounted onto the device base correctly and if there is sufficient contact between inhalant and mesh (hold device straight). Exchange the nebulizer unit.

Problem: Inhalant leaks off the device.
Solution: The silicone seal could be defective. Check, if the nebulizer unit is correctly mounted on the device resp. exchange the nebulizer unit.

If above points do not help to solve the problem, contact the customer service.

Directives / norms

This inhalation device meets the requirements of the EU standard 93/42/EWG (medical device directive) and of the standard EN 13544-1: 2007 Respiratory therapy equipment - Part1: Nebulising systems and their components.
Electromagnetic compatibility: The device complies with the EN 60601-1-2 standard for electromagnetic compatibility. You can find details on this measurement data on the seperate enclosure.

Disposal

This product must not be disposed of together with domestic waste. All users are obliged to hand in all electrical or electronic devices, regardless of whether or not they contain toxic substances, at a municipal or commercial collection point so that they can be disposed of in an environmentally acceptable manner. Please remove the batteries before disposing of the device/unit. Do not dispose of old batteries with your household waste, but at a battery collection station at a recycling site or in a shop. Consult your municipal authority or your dealer for information about disposal.

Technical specifications

Name and model:	**medisana** Ultrasonic inhalator **IN 525**
Power supply:	3V ⎓, 2 x 1.5V batteries AA LR6 AC adaptor (model: TAP5-050S100U1; Input: 100-240V~, 50/60Hz, 0.15A Output: 5V⎓, 1A
Power consumption:	approx. 1.1W
Ultrasound frequency:	approx. 108 kHz
Nebulizing output:	≥ 0.2 ml/min.
Particle size:	MMAD approx. 5 µm
Filling volume inhalant:	min. 0,5 ml / max. 8 ml
Automatic switch-off:	after approx. 30 minutes resp. when tank is empty
Operating conditions:	+10°C - +40°C, relative humidity, 15-93 %
Storage conditions:	-20°C - +70°C, relative humidity ≤ 93 %
Weight appr.:	98 g (without batteries)
Dimensions LxWxH appr.:	72 x 40 x 113 mm
Article no.:	54115
EAN-Number:	4015588 54115 5
Spare parts:	Art. 54116 Nebulizer unit (Parts no.❶ / ❷ / ❸) Art. 54117 Mask set with mouthpiece Art. 54118 Mains adaptor (EU) Art. 54119 Mains adaptor (GB)

In accordance with our policy of continual product improvement, we reserve the right to make technical and optical changes without notice.

The current version of this instruction manual can be found under www.medisana.com

Warranty and repair terms

Please contact your dealer or the service centre in case of a claim under the warranty. If you have to return the unit, please enclose a copy of your receipt and state what the defect is.
The following warranty terms apply:
1. The warranty period for **medisana** products is three years from date of purchase. In case of a warranty claim, the date of purchase has to be proven by means of the sales receipt or invoice.
2. Defects in material or workmanship will be removed free of charge within the warranty period.
3. Repairs under warranty do not extend the warranty period either for the unit or for the replacement parts.
4. The following is excluded under the warranty:
a. All damage which has arisen due to improper treatment, e.g. nonobservance of the user instructions.
b. All damage which is due to repairs or tampering by the customer or unauthorised third parties.
c. Damage which has arisen during transport from the manufacturer to the consumer or during transport to the service centre.
d. Accessories which are subject to normal wear and tear.
5. Liability for direct or indirect consequential losses caused by the unit are excluded even if the damage to the unit is accepted as a warranty claim.

The service centre address is shown on the attached leaflet.

NL/FR

medisana®

NL Gebruiksaanwijzing
Ultrasone inhalator IN 525

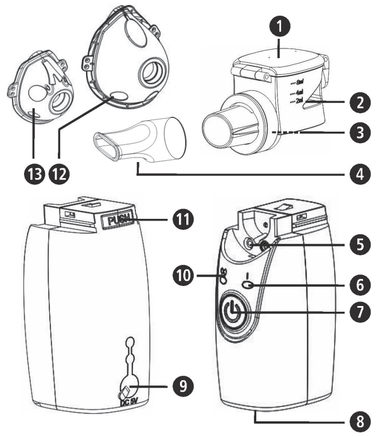

Toestel en bedieningselementen

Vernevelaar-unit

❶ Afdekking reservoir voor de werkzame stof
❷ Reservoir werkzame stof ❸ Membraan ❹ Mondstuk

Toestelbasis

❺ Contactelektroden ❻ Functieled ❼ Aan-/uitknop ⏻
❽ Batterijcompartiment ❾ Aansluiting voedingskabel
❿ Led batterij-indicator ⓫ Vrijgavetoets voor vernevelaar-unit
⓬ Masker volwassenen ⓭ Masker kinderen

Verklaring van de symbolen

Deze gebruiksaanwijzing behoort bij dit toestel. Ze bevat belangrijke informatie over de ingebruikneming en het gebruik. Lees deze gebruiksaanwijzing helemaal. Het niet naleven van deze instructie kan zware verwondingen of schade aan het toestel veroorzaken.

WAARSCHUWING
Deze waarschuwingen moeten in acht genomen worden om mogelijk letsel van de gebruiker te verhinderen.

OPGELET
Deze aanwijzingen moeten in acht genomen worden om mogelijke schade aan het toestel te verhinderen.

AANWIJZING
Deze aanwijzingen geven u nuttige bijkomende informatie bij de installatie of het gebruik.

Classificatie van het instrument: type BF

Beschermen tegen hoge temperaturen!

IP22 Aanduiding beschermtype tegen vaste voorwerpen en water

LOT LOT-nummer

SN Serienummer

Producent

Productiedatum

Gebruik volgens voorschriften

- De **medisana** ultrasone inhalator **IN 525** is bestemd voor de orale of nasale inhalatietherapie met medicamenteuze aerosol in privaat huishouden of in een klinische omgeving. Het toestel mag enkel worden gebruikt door patiënten, die zich vooraf vertrouwd hebben gemaakt met de werking van het toestel resp. door medisch vakpersoneel onder toezicht stonden of werden geïnstrueerd.
- De gebruiker moet voor gebruik deze gebruiksaanwijzing aandachtig lezen en de inhoud en bediening van het toestel begrijpen.
- Het apparaat kan bij personen worden gebruikt, die lijden aan astma, chronische longaandoeningen (bijv. COPD, bronchitis of emfyseem) of andere respiratorische aandoeningen die door een belemmering van de luchtstroom kunnen worden gekenmerkt.

medisana GmbH
Carl-Schurz-Str. 2, 41460 NEUSS
DUITSLAND

CE 0297

54115 IN525 24lgs A2 03/2021 Ver. 3.0

NL BELANGRIJKE AANWIJZINGEN! ABSOLUUT BEWAREN!

Lees de gebruiksaanwijzing, in het bijzonder de veiligheidsinstructies, zorvuldig door vooraleer u het apparaat gebruikt en bewaar de gebruiksaanwijzing voor verder gebruik. Als u het toestel aan derden doorgeeft, geef dan deze gebruiksaanwijzing absoluut mee.

Veiligheidsmaatregelen

- Gebruik het toestel alleen maar waarvoor het bedoeld is en respecteer de gebruiksaanwijzing. Bij gebruik met een ander doel vervalt de aanspraak op garantie.
- Elk ander gebruik dan hier beschreven is niet reglementair en wordt als gevaarlijk geclassificeerd. Bij niet-reglementair gebruik gaat de aansprakelijkheid voor de veilige werking van het apparaat over op de gebruiker.
- Gebruik enkel originele aanvullende- en reserveonderdelen van de fabrikant.
- Gebruik enkel voor de inhalatietherapie geschikte medicijnen in vloeibare vorm. Alvorens u een therapie met het toestel start, bespreekt u met uw arts of apotheker de duur van de toepassing, de dosering, de frequentie van de toepassing en de keuze van de medicijnen.
- De intensiteit van de verneveling schommelt afhankelijk van de gebruikte medicijnen. Gebruik geen zuiver water voor de verneveling.
- Dit toestel kan worden gebruikt door kinderen vanaf de leeftijd van 8 jaar, alsook door mensen met een fysieke, sensorische of mentale beperking, of mensen met gebrek aan kennis of ervaring, op voorwaarde dat zij onder supervisie staan of dat zij behoorlijk worden geïnformeerd over het veilige gebruik van het toestel en zij de daaruit voorvloeiende mogelijke gevaren begrijpen.
- Kinderen moeten onder toezicht blijven, opdat zij niet met het toestel zouden spelen.
- Kinderen mogen het toestel niet schoonmaken of onderhouden, wanneer ze niet onder supervisie staan.
- Kleindelen zouden kunnen worden ingeslikt. Bewaar en verwijder daarom alle kleindelen buiten het bereik van kinderen.
- Dit toestel kan door spanningsschommelingen, lege batterijen of mechanisch falen onbruikbaar worden. We adviseren daarom om steeds een reserveapparaat resp. reservebatterijen bij de hand te houden.
- Schakel het toestel als de tank leeg is niet automatisch uit, druk op de toets AAN/UIT ❼ ⏻ om het toestel handmatig uit te schakelen.
- Desinfecteer alle delen van het vernevelaar-set inclusief mondstuk en masker voor het eerste gebruik en later na elk gebruik en wanneer het langer niet in gebruik wordt genomen, zie toelichting onder „Reiniging en onderhoud“.

WAARSCHUWING!
Risico op infectie door verontreinigde vernevelaar! Let voor gebruik steeds op de algemene hygiëne maatregelen (zoals het grondig wassen van de handen) en zorg ervoor dat dat de vernevelaar volg. de „Reiniging en onderhoud“ instructies voor en na elk gebruik wordt gereinigd en ontsmet! Gebruik het toestel niet samen met andere personen om een mogelijk risico op infectie te vermijden!

- Is het toestel zichtbaar beschadigd of vermoedt u een defect, dan mag de inhalator niet worden gebruikt. Neem contact op met de serviceplaats.
- Als u het toestel door middel van het optioneel voedingsdeel op de stroomtoevoer aansluit, let er dan op dat de op het typeplaatje opgegeven netspanning met uw stroomnetwerk overeenstemt.
- Raak de voeding resp. de netwerkkabel nooit aan met natte handen.
- Laat het toestel niet vallen.
- Zorg ervoor dat alle onderdelen goed zijn gemonteerd voor gebruik.
- Het instrument mag in geval van een storing niet door u gerepareerd worden. Reparaties van het instrument dienen alleen door geautoriseerde serviceafdelingen te worden uitgevoerd.
- Open het toestel niet en voer geen wijzigingen uit.
- Stel het toestel nooit bloot aan rechtstreeks zonlicht of extreme temperaturen.
- Probeer niet om de membranen met hulpmiddelen van eender welke aard te reinigen - dit zou kunnen leiden tot beschadigingen.
- Houd het toestel of onderdelen ervan nooit onder stromend water om te reinigen. Let erop dat in het toestel geen water binnendringt.
- Transporteer of bewaar het toestel nooit als er zich nog vloeistof in de tank bevindt. Deze zou kunnen uitlopen en het toestel beschadigen.

Levering en verpakking

Gelieve eerst te controleren of het instrument volledig is en volledig vrij van beschadigingen is. In geval van twijfel neemt u het apparaat niet in gebruik en zendt u het naar een servicepunt. Bij de levering horen:
- 1 **medisana** ultrasone inhalator **IN 525**
- 1 masker voor volwassenen en 1 masker voor kinderen
- 2 batterijen (afmeting AA/LR6, 1,5V)
- 1 voeding
- 1 opbergtas
- 1 gebruiksaanwijzing

Het verpakkingsmateriaal kan opnieuw worden gebruikt of gerecycled. Zorg ervoor dat het gebruikte verpakkingsmateriaal bij de daarvoor bestemde afvalverwerking terechtkomt. Indien u tijdens het uitpakken transportschade constateert, neem dan direct contact op met uw leverancier.

WAARSCHUWING!
Let er op dat het verpakkingsmateriaal niet in handen komt van kinderen.
Zij kunnen er in stikken!

Bijzonderheden van de medisana IN 525

Ultrasoon-techniek

Bij de ultrasoon-vernevelaar ontstaat door trillingen van een piëzoelektrisch kristal een aërosol. Elektrische energie wordt dus omgezet in mechanische trillingen die de vorming van druppeltjes veroorzaken. De optimale diameter van de druppels bedraagt 1-5 µm (volgens de ‚Richtlijnen voor de aerosol-therapie van longenziektes‘, longenverbond Switzerland). Alleen een zeer kleine diameter maakt het mogelijk dat de druppels in de nauwe vertakkingen van de bovenste en de onderste luchtwegen terecht komen en het medicament zo naar de gewenste plek getransporteerd en vervolgens gede-poneerd wordt.

Belangrijke informatie voor het gebruik van geneesmiddelen / preparaten

AANWIJZINGEN
- **Vraag uw arts om advies voordat u een geneesmiddel of preparaat gebruikt, of gebruik alleen geneesmiddelen/preparaten die uw arts heeft voorgeschreven.**
- **De medisana ultrasoon inhalator IN 525 is geschikt voor het gebruik van alle gebruikelijke inhalatiepreparaten (aërosolen) met uitzondering van**
  - werkzame stoffen met vaste bestanddelen (suspensies)
  - oplossingen met hoge viscositeit
  - etherische olies
- **Gebruik geen etherische oliën, daar dit kan leiden tot schade aan het vernevelaarmembraan!**
- **Gebruik alleen wateroplosbare of op basis van alcohol vervaardigde preparaten/medicamenten.**
- **Gebruik voor het verdunnen van het inhalaat alleen een isotonische fysiologisch-zoutoplossing, omdat anders bronchospasmen kunnen worden veroorzaakt.**
- **Gebruik geen inhalaat op basis van olie.**
- **Na de inhalatie van zouthoudende oplossingen moet u het toestel absoluut, zoals in „Reiniging en onderhoud“ beschreven, spoelen en reinigen.**

Accessoires

Het instrument is niet bestemd voor gebruik in combinatie met andere instrumenten. Gebruik in combinatie met dit instrument uitsluitend de daarvoor bestemde accessoires, omdat anders het goed functioneren van het instrument niet kan worden gewaarborgd.

Uitloopveiligheid

Bij het vullen van het inhalaat in het reservoir voor de werkzame stof ❷ let u erop om deze enkel tot aan de maximale aanduiding (8 ml) te vullen. De aanbevolen vulhoeveelheid ligt tussen 0,5 en 8 ml. Tijdens de inhalatietherapie kunt u het toestel gedurende max. 15 seconden lang naar voren, achteren of zijdelings kantelen zonder de verneveling en zo het behandelingssucces te beïnvloeden. Is er echter gedurende langer dan 15 seconden geen contact van het inhalaat met het membraan, dan schakelt het toestel automatisch uit.
De **medisana** ultrasone inhalator **IN 525** is veilig in uitvoer. Desondanks mag u het toestel niet schudden als het reservoir voor de werkzame stof gevuld is; daardoor kan er vloeistof in de elektronica geraken en het toestel vernietigen.

Het inleggen / verwijderen van de batterijen

Open batterijenvak ❽ aan de onderkant van het toestel met een lichte druk terwijl u gelijktijdig trekt bij het pijltjessymbool. Plaats de vier bijgeleverde batterijen (type AA LR6) erin. Controleer of de batterijen in de juiste richting zijn geplaatst (zie de afbeelding in de batterijruimte). Zet het batterijdeksel weer op het instrument en druk dit in positie. Brandt bij ingeschakeld toestel de led van de batterijindicator ❿ oranje, dan plaatst u nieuwe batterijen. Knippert de led oranje, dan kan het toestel nog gedurende ca. 30 minuten worden gebruikt.

WAARSCHUWING - VEILIGHEIDSAANWIJZINGEN T.A.V. DE BATTERIJ
- **Batterien niet uit elkaar halen!**
- **Lege batterijen onmiddellijk uit het toestel verwijderen!**
- **Verhoogd uitloopgevaar, contact met huid, ogen en slijmhuid vermijden! Bij contact met accuzuur de betreffende plaatsen onmiddellijk met overvloedig helder water spoelen en onmiddellijk een arts opzoeken!**
- **Mocht er een batterij ingeslikt zijn, dan moet onmiddellijk een arts opgezocht worden!**
- **Altijd alle batterijen tegelijk vervangen!**
- **Alleen batterijen van hetzelfde type gebruiken, geen verschillende types of gebruikte en nieuwe batterijen door elkaar gebruiken!**
- **Plaats de batterijen correct, neem de polariteit in acht!**
- **Batterijen bij langer niet-gebruik uit het toestel verwijderen!**
- **Batterijen uit de buurt van kinderen houden!**
- **Batterijen niet heropladen! Er bestaat explosiegevaar!**
- **Niet kortsluiten! Er bestaat explosiegevaar!**
- **Niet in het vuur werpen! Er bestaat explosiegevaar!**
- **Gooi gebruikte batterijen en accu‘s niet bij het huishoudelijke afval, maar bij het klein en gevaarlijk afval of breng ze naar een inzamelpunt van batterijen in de vakhandel!**

Gebruik van een voeding

Alternatief kunt u het toestel ook met een speciale voeding gebruiken (**medisana** art.nr. 54118), dat u op de daarvoor voorziene aansluiting op het toestel ❾ steekt. Daarbij moeten de batterijen uit het toestel worden genomen. Het toestel kan niet daartoe worden gebruikt om heroplaadbare accu’s te laden. We adviseren bij gebruik van een voeding eerst de onder ‚Voorbereiding‘ opgegeven stappen uit te voeren, alvorens de voeding met het toestel wordt verbonden.

Voorbereiding

1. Verzeker dat het toestel uitgeschakeld is (functieled ❻ brandt niet).
2. Ontkoppel de vernevelaar-unit van de toestelbasis door op de vrijgavetoets ⓫ te drukken en de vernevelaar-unit naar voren af te schuiven.
3. Open de afdekking van het reservoir voor de werkzame stof ❶ envul het reservoir ❷ met het inhalaat (inhoud maximaal 8 ml = 8 ccm). Let op de toepassings- en doseringsaanwijzingen op de bijsluiter van het betreffende medicijn, dat u gebruikt.
4. Sluit de afdekking van het reservoir ❶ opnieuw.
5. Plaats nu de vernevelaar-unit weer correct op de toestelbasis en arrêteer deze (hoorbaar vastklikken).

Inhalatie met het mondstuk

1. Gaat u zo recht mogelijk zitten.
2. Steek het mondstuk ❹ op de toestelbasis en omsluit het volledig met uw lippen.
3. Schakel het toestel in door te drukken op de toets AAN/UIT ❼. De functieled ❻ brandt groen. De aerosol warmt tijden de werking lichtjes op terwijl het reservoir ❷ blauw brandt.
4. Adem nu langzaam en diep via de mond in en via de neus weer uit. U kunt het therapie-resultaat verbeteren door na het inademen voor een kort moment de adem in te houden. Dit is echter voor een succesvolle therapie niet doorslaggevend. Het is wel belangrijk dat u rustig en ontspannen blijft, terwijl u gelijkmatig in- en uitademt. Inhaleer niet te snel. Als u een pauze wilt maken, stop de inhalatie dan even en neem het mondstuk ❹ uit uw mond. Neem het opnieuw in de mond (lippen omsluiten het dicht) en adem weer langzaam in en uit.

AANWIJZING
- **Houd het instrument zo recht mogelijk. Door een geringe schuine stand wordt de toepassing echter niet negatief beïnvloed (uitloopbestendig). Voor een volledige werking let u tijdens de inhalatie erop dat u het toestel zo weinig mogelijk schuin houdt.**
- **Bij een te sterke schuine positie kan het zijn dat de aerosol niet meer in voldoende contact staat met het membraan. In dit geval schakelt het toestel na ca. 15 seconden automatisch uit.**
- **Is de aerosolhoeveelheid bijna op, dan moet het toestel lichtjes worden bewogen om de achterblijvende hoeveelheid beter over het membraan te verdelen.**

5. De inhalatie mag maximaal 30 minuten toegepast worden.
6. Ko je posoda za Is het reservoir voor de werkzame stof ❷ leeg, dan brandt de functieled ❻ oranje en het toestel schakelt na korte tijd uit. U kunt het toestel bij het beëindigen van de inhalatie ook door te drukken op de toets AAN/UIT ❼ handmatig uitschakelen - ook als u niet het volledige inhalaat hebt opgebruikt. De functieled ❻ gaat uit.
7. Schud het resterende inhalaat uit. Gebruik het niet meer. Reinig het toestel onmiddellijk na elke toepassing. (Zie ook ‚Reiniging en Onderhoud‘). Nadat het mondstuk een tijd lang gebruikt is, is het mogelijk dat er zich bij het gebruik 2 tot 3 druppels oplossingsmiddel in de aanzetbuis van het mondstuk verzamelen. Dat heeft echter geen invloed op het gebruik en de werking van het toestel. Verwijder de druppels na het gebruik met een zachte doek.

Inhalatie met het masker

Als alternatief is in de leveringsomvang een masker voor volwassenen en voor kinderen inbegrepen. Zo kan de aerosol via de neus worden ingeademd. Deze toepassing wordt in het bijzonder door oudere mensen als aangenamer ervaren.

AANWIJZING
Indien u het masker gebruikt, blijft er een grotere hoeveelheid aërosol over op het slijmvlies van de neus-keelholte dan bij de toepassing met behulp van het mondstuk.

Voor de inhalatie met het masker steekt u het masker voor volwassenen ⓬ of voor kinderen ⓭ eerst op de uitlaat van het reservoir voor de werkzame stof. Vervolgens volgt u de stappen zoals op ‚Inhalatie met het mondstuk‘ beschreven. Het verschil ligt echter daarin dat de mond niet het mondstuk omsluit, maar het masker lichtjes over mond en neus wordt gedrukt. Let erop dat het masker mond en neus dicht omsluit zonder te drukken. Adem nu langzaam en diep door de neus in en uit.

Permanent gebruik

Voor een permanent gebruik van het toestel adviseren we 3 toepassingen per dag van telkens 10 minuten met mondstuk of masker bij een kamertemperatuur van ca. 23°C. Onder deze voorwaarden vertoont de toestelbasis een permanente bedrijfsbeschikbaarheid van 3 jaar en de vernevelaar-unit 6 maanden. De vernevelaar-unit is een slijtagegevoelig onderdeel en behoort niet tot de garantie. De vernevelaar-unit kan onder art.nr. 54116 worden nabesteld.

Reiniging en onderhoud

AANWIJZING
Voer de reinigingsmaatregelen zorgvuldig en direct na ieder gebruik als volgt uit.

- Neem evt. het masker van het toestel.
- Hou het gehele toestel of het vernevelingsapparaat nooit onder stromend water om het te reinigen, en controleer wanneer nodig of er geen water in het toestel binnendringt.
- Reinig de behuizing van het instrument met een licht vochtige en in een zachte zeepoplossing gedrenkte doek.
- Reinig het masker onder stromend water.
- Reinig de elektroden van de toestelbasis en de vernevelaar-unit voorzichtig met een zachte, licht vochtige doek.
- De toestelbasis en de vernevelaar kunnen als volgt worden schoongemaakt:
  1. Ledig evt. beschikbaar resterend inhalaat uit het reservoir voor de werkzame stof ❷.
  2. Giet wat drinkwater in de tank.
  3. Schakel het toestel in en laat de verneveling gedurende ca. 1 tot 2 minuten lopen.
  4. Neem nu de batterijen uit het toestel (resp. ontkoppel de stroomtoevoer) en neem de vernevelaar-unit van de basis.
  5. Reinig de vernevelaar met de hand en met gedestilleerd water.
  6. Vervolgens laat u alle onderdelen op een droge, zachte onderlegger (bijv. een handdoek) aan de lucht goed drogen.
- Deze manier van reiniging is ook aan te bevelen, wanneer het instrument over een langere periode niet is gebruikt en vóór het eerste gebruik.

WAARSCHUWING
- **Houd het batterijcompartiment ❽ steeds droog!**
- **Raak het membraan ❸ nooit met een vinger of voorwerpen aan!**
- **Het toestel of onderdelen ervan mogen voor de reiniging nooit in een vaatwasser worden geplaatst!**
- **Gebruik nooit een magnetron om te drogen!**

Desinfectie

Bij infectieuze aandoeningen moet u de volgende stappen uitvoeren om te desinfecteren bovenop de reiniging. Wij raden aan om deze maatregel ofwel regelmatig's morgens of's avonds op een vast tijdstip uit te voeren:

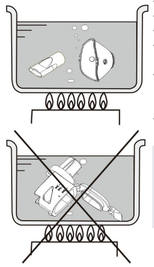

- Spoel het masker of de maskers en het mondstuk met gedestilleerd water af.
- Breng gedestilleerd water in een kookpot aan de kook.
- Leg het masker of de maskers en het mondstuk gedurende 5 minuten in het kokende water.
- Neem de onderdelen vervolgens uit het water en laat ze aan de lucht (bijv. op een handdoek) drogen en afkoelen.
- Als alternatief voor kokend, gedestilleerd water kunt u de onderdelen ook in een oplossing van reinigingsalcohol van 75 % leggen - de inlegtijd wordt dan 1 minuut korter. Spoel de onderdelen vervolgens af met gedistilleerd water en laat ze drogen aan de lucht.
- Let erop dat er geen resten van desinfecterend middel op de toesteldelen achterblijven om de volgende inhalatietoepassing niet in gevaar te brengen.

WAARSCHUWING
- Leg de tank met werkzame stoffen nooit in kokend water.
- Alcoholische oplossingen zijn zeer ontvlambaar. Voer daarom de reiniging NOOIT in de buurt van open vuur of rook uit.

Transport en bewaren

- Bewaar het toestel met alle onderdelen op een droge en schone plaats.
- Verzeker dat er zich tijdens het transport en de opslag geen vloeistoffen meer in het reservoir voor de werkzame stof ❷ bevinden.
- Verwijder de batterijen als het toestel lange tijd niet wordt gebruikt.
- Vermijd opslagplaatsen met direct zonlicht, extreme temperaturen en hoge vochtigheid.
- Houd het apparaat buiten het bereik van vuur, elektromagnetische straling en kinderen.

Fouten verhelpen

Probleem: Lage / geen verneveling.
Fout verhelpen: Vervang de batterijen, reinig de contactelektroden ❺ met een licht vochtige, zachte doek en reinig het toestel conform hoofdstuk ‚Reiniging en onderhoud‘. Controleer of de vernevelaarunit correct op de toestelbasis is gemonteerd en dat er voldoende contact tussen inhalaat en membraan bestaat (toestel recht houden).

Probleem: Geen verneveling en de functieled ❻ brandt niet of slechts kort.
Fout verhelpen: Controleer of de batterijen correct worden geplaatst en of deze nog voldoende spanning vertonen. Vervang deze evt. Controleer of de vernevelaar-unit correct op de toestelbasis is gemonteerd en dat er voldoende contact tussen inhalaat en membraan bestaat (toestel recht houden).

Probleem: Het toestel schakelt tijdens het gebruik zelfstandig uit hoewel er nog inhalaat in het reservoir voor de werkzame stof zit.
Fout verhelpen: Het membraan ❸ is defect of er bestaat geen correcte verbinding tussen vernevelaar-unit en toestelbasis. Reinig de contactelektroden ❺ met een licht vochtige, zachte doek en controleer of de vernevelaar-unit correct op de toestelbasis is gemonteerd en dat er voldoende contact tussen inhalaat en membraan bestaat (toestel recht houden). Vervang evt. de vernevelaar-unit.

Probleem: Inhalaat lekt uit het toestel / reservoir voor werkzame stof.
Fout verhelpen: De silicone afdichting kan lekken. Controleer of de vernevelaar-unit correct op de toestelbasis gemonteerd is en vervang evt. de vernevelaar-unit.

Als bovenstaande punten geen foutoplossing mogelijk maken, neemt u contact op met de klantendienst.

Richtlijnen / Normen

Dit inhalatie apparaat voldoet aan de normen van richtlijnen 93/42/EEG (EG Medical Device Directive) en EN 13544-1: 2007 voor ademhalingstherapie - Deel 1: Verstuivingssystemen en hun onderdelen.
Elektromagnetische verdraagbaarheid: Het apparaat voldoet aan de eisen van norm EN 60601-1-2 voor de elektromagnetische verdraagbaarheid. Details over deze gegevens vindt u in het afzonderlijke gegevensblad.

Afvalbeheer

Dit apparaat mag niet samen met het huishoudelijk afval worden aangeboden. Iedere consument is verplicht, alle elektrische of elektronische apparaten, ongeacht of die schadelijke stoffen bevatten of niet, bij een milieudepot in zijn stad of bij de handelaar af te geven, zodat ze op een milieuvriendelijke manier kunnen worden verwijderd. Wendt u zich betreffende het afvalbeheer tot uw gemeente of handelaar. Verwijder de batterijen alvorens u het toestel afvoert. Gooi gebruikte batterijen niet bij het huishoudelijke afval, maar bij het klein en gevaarlijk afval of breng ze naar een inzamelpunt van batterijen in de vakhandel.

Technische Specificaties

Productnaam en model:	**medisana** Ultrasone inhalator **IN 525**
Spanningstoevoer:	3V ⎓, 2 x 1,5V batterijen AA LR6 Voedingseenheid (model: TAP5-050S100U1); ingang: 100-240V~, 50/60Hz, 0,15A Uitgang: 5V⎓, 1A
Opgenomen vermogen:	ca. 1,1W
Ultrasone frequentie:	ca. 108 kHz
Vernevelingsvermogen:	≥ 0,2 ml/minuut
Deeltjesgrootte:	MMAD ca. 5 µm
Vulvolume inhalaat:	min. 0,5 ml / max. 8 ml
Automatische uitschakeling:	na ca. 30 minuten resp. bij leeg reservoir
Gebruiksomstandigheden:	+10°C - +40°C, rel. luchtvochtigheid 15-93 %
Opslagvoorwaarden:	-20°C - +70°C, rel. luchtvochtigheid ≤ 93 %
Gewicht ca.:	98 g (zonder batterijen)
Afmetingen lxbxh ca.:	72 x 40 x 113 mm
Artikel-nummer:	54115
EAN-nummer:	4015588 54115 5
Onderdelen:	Art. 54116 Vernevelaar-unit (Deel nr. ❶ / ❷ / ❸) Art. 54117 Maskerset & mondstuk Art. 54118 Voeding (EU) Art. 54119 Voeding (GB)

In het kader van onze voortdurende inspanningen naar verbeteringen, behouden wij ons het recht voor om qua vormgeving en op technisch gebied veranderingen aan ons product door te voeren.

De actuele versie van deze gebruiksaanwijzing vindt u op www.medisana.com

Garantie en reparatievoorwaarden

Wendt u zich voor garantiegevallen altijd tot uw leverancier of tot onze klantendienst. Moet u het apparaat opsturen, stuur het dan samen met de klacht en een kopie van de aankoopbon naar onze klantendienst.
Voor garantie gelden de volgende voorwaarden:
1. Voor de producten van **medisana** geldt een garantietermijn van drie jaar vanaf de datum van aankoop. Deze kan door middel van de verkoopbon of factuur worden aangetoond.
2. Alle klachten, die het gevolg zijn van materiaal of fabricagefouten worden binnen de garantietermijn gratis verholpen.
3. Een geval van garantie leidt niet tot automatische verlenging van de garantietermijn, noch voor het apparaat zelf noch voor de vervangen onderdelen.
4. Uitgesloten van garantie zijn:
a. Alle schade die ontstaan is door ondeskundige behandeling, b.v. het niet op de juiste wijze volgen van de gebruiksaanwijzing
b. Beschadigingen, die zijn ontstaan door reparaties door de koper of een ander onbevoegd persoon.
c. Transportschade, die is ontstaan op weg van de verkoper naar de verbruiker of tijdens het opsturen naar de klantendienst.
d. Toebehoren, die onderhevig zijn aan slijtage.
5. De fabrikant neemt geen verantwoording voor directe of indirecte vervolgschade die door het apparaat veroorzaakt wordt. Ook niet als de schade aan het apparaat als garantiegeval erkend is.

Het serviceadres vindt u op het afzonderlijk bijgevoegde blad.

NL/FR

medisana®

FR Mode d'emploi
Inhalateur à ultrasons IN 525

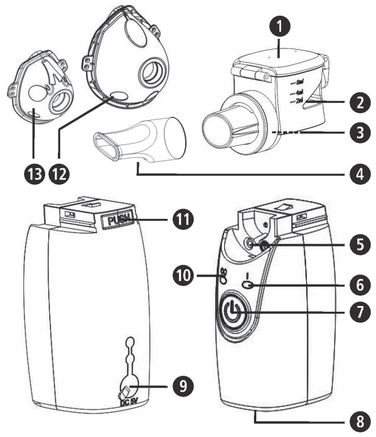

Appareil et éléments de commande

Unité de nébulisation

❶ Couvercle du réservoir à produit ❷ Réservoir à produit
❸ Membrane ❹ Embout buccal

Base de l'appareil

❺ Électrodes de contact ❻ LED de fonctionnement
❼ Bouton MARCHE/ARRÊT ⏻ ❽ Compartiment à piles
❾ Connecteur pour câble d'alimentation ❿ Témoin LED à piles
⓫ Bouton de déverrouillage de l'unité de nébulisation
⓬ Masque pour adulte ⓭ Masque pour enfant

Légende

Ce mode d'emploi fait partie du contenu de l'appareil. Elle contient des informations importantes concernant sa mise en service et sa manipulation. Lisez l'intégralité de ce mode d'emploi. Le non respect de cette notice peut provoquer de graves blessures ou des dommages de l'appareil.

AVERTISSEMENT
Ces avertissements doivent être respectés afin d'éviter d'éventuelles blessures de l'utilisateur.

ATTENTION
Ces remarques doivent être respectées afin d'éviter d'éventuels dommages de l'appareil.

REMARQUE
Ces remarques vous donnent des informations supplémentaires utiles pour l'installation ou l'utilisation.

Classification de l'appareil type BF

Protéger des températures élevées !

IP22 Indice de protection contre les corps solides et l'eau

LOT N° de LOT

SN N° de série

Fabricant

Date de fabrication

Utilisation prévue

- L'inhalateur à ultrasons **medisana IN 525** a été conçu pour les thérapies par inhalation orale ou nasale avec aérosol médicamenteux, pratiquées à domicile ou en milieu clinique. L'appareil doit être utilisé uniquement par des patients familiarisés avec son fonctionnement, ayant été formés par du personnel soignant ou placés sous leur surveillance.
- L'utilisateur doit avoir lu la présente notice au préalable et avoir compris son contenu et la manipulation de l'appareil.
- Cet appareil peut être utilisé par des personnes souffrant d'asthme, de maladies pulmonaires chroniques (par exemple BPCO, bronchite ou emphysème), ou d'autres maladies respiratoires pouvant être caractérisées par une obstruction du flux d'air.

medisana GmbH
Carl-Schurz-Str. 2, 41460 NEUSS
ALLEMAGNE

CE 0297

FR REMARQUE IMPORTANTE! TOUJOURS CONSERVER!

Lisez attentivement le mode d'emploi, et en particulier les consignes de sécurité, avant d'utiliser l'appareil. Conservez bien ce mode d'emploi. Vous pourriez en avoir besoin par la suite. Lorsque vous remettez l'appareil à un tiers, mettez-lui impérativement ce mode d'emploi à disposition.

Consignes de sécurité

- Utiliser l'appareil uniquement conformément aux instructions d'utilisation. Toute garantie est exclue en cas d'utilisation non conforme.
- Toute utilisation autre que celle décrite ici est inappropriée et dangereuse. En cas d'utilisation non conforme, l'utilisateur doit assumer la responsabilité de la sécurité de l'appareil.
- Utiliser uniquement des pièces détachées d'origine du fabricant.
- Utiliser uniquement des médicaments sous forme liquide adaptés à une thérapie par inhalation. Avant de commencer le traitement avec l'appareil, demandez conseil à votre médecin ou à votre pharmacien en ce qui concerne la durée d'utilisation, le dosage, la fréquence d'utilisation et le choix du médicament.
- L'intensité de la nébulisation varie en fonction des médicaments utilisés. Ne pas utiliser d'eau pure pour la nébulisation.
- Cet appareil peut être utilisé par des enfants à partir de 8 ans et plus ainsi que par des personnes dont les capacités physiques, sensorielles ou mentales sont réduites ou qui manquent d'expérience et de connaissance, à partir du moment où elles sont surveillées ou qu'on leur a montré comment utiliser l'appareil en toute sécurité et qu'elles comprennent les dangers qui en résultent.
- Surveiller les enfants afin de s'assurer qu'ils ne jouent pas avec l'appareil.
- Le nettoyage et l'entretien de la part de l'utilisateur ne doivent pas être effectués par des enfants sans surveillance.
- Les petites pièces peuvent être avalées. Veuillez ainsi ranger et jeter toutes les petites pièces afin que les enfants ne puissent pas y avoir accès.
- Cet appareil peut être inutilisable en raison de variations de tension, de piles usagées ou d'une défaillance mécanique. Nous vous recommandons par conséquent de toujours disposer d'un appareil de rechange ou de piles de remplacement.
- Si l'appareil ne s'éteint pas automatiquement lorsque le réservoir est vide, appuyez sur le bouton MARCHE/ARRÊT ❼ ⏻ pour l'éteindre manuellement.
- Désinfectez toutes les parties du kit nébuliseur, y compris l'embout buccal et le masque avant la première utilisation, puis après chaque utilisation ainsi qu'en cas d'inutilisation prolongée, voir remarque sous « Nettoyage et entretien ».

AVERTISSEMENT
Risque d'infection dû au nébuliseur sale ! Avant toute utilisation, respectez les mesures d'hygiène générales (par ex. lavage soigneux des mains) et assurez-vous que le nébuliseur est nettoyé et désinfecté selon les instructions données dans « Nettoyage et entretien » avant la première et après chaque utilisation ! Ne pas utiliser l'appareil en même temps que d'autres personnes afin d'éviter les risques d'infection !

- Si l'inhalateur semble endommagé ou défectueux, ne pas le mettre en service. Contactez le service après-vente.
- Si vous branchez l'appareil sur l'alimentation secteur via le câble d'alimentation optionnel, veuillez vous assurer que la tension d'alimentation indiquée sur la plaque signalétique correspond à celle de votre secteur.
- Ne jamais toucher l'adaptateur secteur ou le câble de l'adaptateur secteur avec des mains mouillées.
- Ne pas faire tomber l'appareil.
- Assurez-vous que toutes les pièces sont correctement assemblées avant d'utiliser l'appareil.
- En cas de panne, ne réparez pas vous-même l'appareil. Les réparations doivent uniquement être confiées à des ateliers techniques agréés.
- Ne pas ouvrir l'appareil et ne pas lui apporter des modifications.
- Ne jamais exposer l'appareil à la lumière directe du soleil ou à des températures extrêmes.
- Ne pas essayer de nettoyer la membrane avec quelque outil que ce soit car elle pourrait être endommagée.
- Ne jamais mettre l'appareil ou des pièces de l'appareil sous l'eau courante pour le nettoyer. Veuillez vous assurer que de l'eau ne pénètre pas dans l'appareil.
- Ne jamais transporter ou ranger l'appareil s'il reste du liquide dans le réservoir. Ce liquide pourrait couler et endommager l'appareil.

Éléments fournis et emballage

Veuillez vérifier si l'appareil est au complet et ne présente aucun dommage. En cas de doute, ne faites pas fonctionner l'appareil et renvoyezle à un point de service après-vente. La fourniture comprend:
- 1 **medisana** Inhalateur à ultrasons **IN 525**
- 1 masque pour adultes et 1 masque pour enfants
- 2 piles (taille AA/LR6, 1,5 V)
- 1 Adaptateur secteur
- 1 Sac de rangement
- 1 Mode d'emploi

Les emballages sont réutilisables ou peuvent être recyclés afin de récupérer les matières premières. Respectez les règles de protection de l'environnement lorsque vous jetez les emballages dont vous n'avez plus besoin. Si vous remarquez lors du déballage un dommage survenu durant le transport, contactez immédiatement votre revendeur.

AVERTISSEMENT
Veillez à garder les films d'emballage hors de portée des enfants.
Ils risqueraient de s'étouffer!

Propriétés du medisana IN 525

Technique par ultrasons

Le principe du nébuliseur à ultrasons consiste à générer un aérosol par les oscillations d'un cristal piézoélectrique. Les gouttelettes sont donc obtenues par la transformation d'énergie électrique en oscillations mécaniques. Le diamètre optimal des particules est de 1 à 5 µm (source : „Directives pour la thérapie par aérosols des maladies pulmonaires", Lungenliga (Ligue du poumon) Suisse). Seul un tel diamètre permet aux particules de pénétrer dans les étroites ramifications des voies aériennes supérieures et inférieures et ainsi de transporter et de déposer le médicament là où il doit agir.

Informations importantes pour l'utilisation de médicaments / préparations

REMARQUES
- **Avant d'utiliser un médicament ou une préparation, demandez à votre médecin si ce traitement est adapté ou utilisez uniquement des médicaments/préparations sur ordonnance de votre médecin.**
- **L'inhalateur ultrasons medisana IN 525 est conçu pour être utilisé avec toutes les préparations à inhaler usuelles (aérosols), à l'exception**
  - **de substances contenant des particules solides (suspensions)**
  - **de solutions très visqueuses**
  - **d'huiles essentielles**
- **N'utilisez pas d'huiles essentielles, car cela pourrait endommager la membrane du nébuliseur !**
- **Utilisez uniquement des préparations/médicaments solubles à l'eau ou à base d'alcool.**
- **Utilisez uniquement une solution saline isotonique pour diluer le produit, sinon, vous risquez de déclencher des bronchospasmes.**
- **N'utilisez pas de produits d'inhalation à base d'huile.**
- **Après l'inhalation de solutions contenant du sel, vous devez impérativement rincer et nettoyer l'appareil selon la description du point „Nettoyage et entretien".**

Accessoires

Cet appareil n'est pas conçu pour être utilisé avec d'autres appareils. Utilisez uniquement les accessoires d'origine afin de garantir un fonctionnement en toute sécurité.

Étanchéité

Lorsque vous remplissez le produit à inhaler dans le réservoir à produit ❷, veuillez vous assurer de ne pas dépasser la marque maximale (8 ml). La quantité de remplissage recommandée est comprise entre 0,5 et 8 ml. Lors de l'inhalation, il est possible d'incliner l'appareil vers l'avant, vers l'arrière ou sur le côté pendant 15 secondes sans affecter la nébulisation et donc sans avoir d'effet néfaste sur le traitement. Cependant, si aucun contact entre le produit à inhaler et la membrane ne se produit pendant plus de 15 secondes, l'appareil s'éteint automatiquement.
Le **medisana IN 525** est étanche. Néanmoins, l'appareil ne doit pas être secoué lorsque le réservoir à produit est rempli car cela peut provoquer l'entrée de liquide dans son électronique et sa destruction..

Insérer / changer les piles

Ouvrez le compartiment des piles ❽ sur la partie inférieure de l'appareil en exerçant une légère pression tout en tirant simultanément sur le symbole de la flèche. Insérez les deux piles fournies (type AA LR6). Veillez à placer correctement les piles (illustration dans le fond du boîtier). Remettez le couvercle du compartiment des piles en place et appuyez dessus. Si le témoin LED à piles ❿ est orange lorsque l'appareil est sous tension, insérer des piles neuves. Si la LED clignote en orange, l'appareil peut continuer à être utilisé pendant environ 30 minutes.

AVERTISSEMENT - INSTRUCTIONS DE SECURITE RELATIVES AUX PILES
- **Ne désassemblez pas les piles !**
- **Retirez immédiatement les piles usagées de l'appareil !**
- **Danger accru de fuite. Evitez tout contact avec la peau, les yeux et les muqueuses ! En cas de contact avec l'électrolyte, rincez tout de suite les endroits concernés à l'eau claire en abondance et consultez immédiatement un médecin !**
- **En cas d'ingestion d'une pile, consultez immédiatement un médecin !**
- **Remplacez toujours toutes les piles à la fois !**
- **Introduisez correctement les piles en faisant attention à la polarité !**
- **N'utilisez que des piles de type identique. N'utilisez pas simultanément des piles différentes ou des piles ayant déjà été utilisées et des piles neuves !**
- **Retirez-les de l'appareil lors d'une non-utilisation prolongée !**
- **Conservez les piles hors de portée des enfants !**
- **Ne rechargez pas les piles ! Risque d'explosion !**
- **Ne pas les court-circuiter ! Risque d'explosion !**
- **Ne pas les jeter au feu ! Risque d'explosion !**
- **Ne jetez en aucun cas vos piles et batteries usagées avec vos ordures ménagères, mais dans un conteneur prévu à cet effet, ou dans l'un des points de collecte mis en place dans les commerces spécialisés !**

Utilisation d'une alimentation secteur

Vous pouvez également utiliser l'appareil avec une alimentation secteur spéciale (référence **medisana** 54118) à brancher dans le connecteur fourni avec l'appareil. Les piles doivent être retirées de l'appareil. L'appareil ne peut pas être utilisé pour charger des batteries rechargeables. Si vous utilisez une alimentation secteur, nous vous recommandons de suivre les étapes décrites dans la section « Préparation» avant de la brancher à l'appareil.

Préparation

1. Veuillez vous assurer que l'appareil est éteint (la LED de fonctionnement ❻ n'est pas allumée).
2. Séparer l'unité de nébulisation de la base de l'appareil en appuyant sur le bouton de déverrouillage ⓫ et en la faisant glisser vers l'avant.
3. Ouvrir le couvercle du réservoir à produit ❶ et le remplir ❷ avec le produit à inhaler (contenu maximum 8 ml = 8 cm3). Respecter les instructions d'utilisation et de dosage fournies par la notice du médicament utilisé.
4. Refermer le couvercle du réservoir à produit ❶.
5. Placer à présent l'unité de nébulisation dans la bonne position sur la base de l'appareil et la verrouiller (vous devez entendre quand elle s'enclenche).

Inhalation avec l'embout buccal

1. Placez-vous dans une position verticale.
2. Insérer l'embout buccal ❹ sur la base de l'appareil et l'entourer complètement avec les lèvres.
3. Allumez l'appareil en appuyant sur la touche MARCHE/ARRÊT ❼. La LED de fonctionnement ❻ s'allume en vert. L'aérosol chauffe légèrement pendant le fonctionnement, tandis que le réservoir à produit ❷ s'allume en bleu.
4. Aspirez lentement et profondément par la bouche et expirez par le nez. Si vous désirez renforcer l'effet du traitement, vous pouvez retenir votre respiration après avoir aspiré, mais cela n'est pas décisif concernant le succès de la thérapie. L'essentiel est de rester calme et décontracté et de respirer régulièrement. N'inhalez pas trop vite. Si vous désirez faire une pause, interrompez le traitement brièvement et retirez l'embout de votre bouche. Amenez à nouveau l'appareil au niveau de votre bouche (refermez bien vos lèvres sur l'embout) et inspirez et expirez lentement.

REMARQUE
- **Veillez à tenir l'appareil à la verticale. Une faible inclinaison n'influence pas l'application grâce au dispositif antidébordements. Pour assurer un fonctionnement optimal, veuillez tenir l'appareil le plus droit possible pendant l'inhalation.**
- **Si l'inclinaison est trop importante, il est possible que l'aérosol ne soit plus suffisamment en contact avec la membrane, auquel cas l'appareil s'éteint automatiquement après environ 15 secondes.**
- **Lorsque le niveau d'aérosol approche de la fin, l'appareil doit être légèrement déplacé afin de mieux répartir la quantité restante via la membrane.**

5. La durée maximale d'une inhalation ne doit pas dépasser 30 minutes.
6. Si le réservoir à produit ❷ est vide, la LED de fonctionnement ❻ s'allume en orange et l'appareil s'éteint très rapidement. Vous pouvez également éteindre l'appareil manuellement en appuyant sur le bouton MARCHE/ARRÊT ❼ lorsque l'inhalation est terminée, même si tout le produit à inhaler n'est pas consommé. La LED de fonctionnement ❻ s'éteint.
7. Vider le produit à inhaler restant. Ne pas le réutiliser. Nettoyer l'appareil immédiatement après chaque utilisation. (Voir aussi «Nettoyage et entretien ».) Lorsque l'embout buccal a été utilisé pendant une certaine durée, il est possible que 2 ou 3 gouttes de solvant s'accumulent dans le tube de raccord de l'embout buccal lors de l'utilisation. Ceci n'a cependant aucune incidence sur le fonctionnement et l'utilisation de l'appareil. Après utilisation, éliminez ces gouttes à l'aide d'un chiffon doux.

Inhalation avec le masque

Un masque pour adultes et un masque pour enfants sont inclus dans la livraison. L'aérosol peut donc être inhalé par le nez. Cette utilisation est particulièrement appréciée par les personnes âgées.

REMARQUE
Lorsque vous utilisez le masque, la quantité d'aérosol qui reste dans les muqueuses au niveau du nez et de la gorge est supérieure à celle en cas d'application avec l'embout buccal.

Pour l'inhalation avec le masque, placer tout d'abord le masque adulte ⓬ ou enfant ⓭ sur la sortie du réservoir à produit. Suivez ensuite les étapes décrites dans la section « Inhalation avec l'embout buccal ». Toutefois, la différence réside dans le fait que la bouche n'entoure pas l'embout buccal, mais le masque est légèrement appuyé sur la bouche et le nez. Veuillez vous assurer que le masque entoure bien la bouche et du nez sans être pressé. Vous pouvez à présent inspirer lentement et profondément par le nez.

Utilisation continue

Pour une utilisation continue de l'appareil, nous recommandons 3 applications de 10 minutes par jour avec un embout buccal ou un masque à une température ambiante d'environ 23 °C. Dans ces conditions, la base de l'appareil peut être en état de fonctionnement pendant trois ans et une unité de nébulisation pendant six mois. L'unité de nébulisation est une pièce consommable non comprise dans la garantie. L'unité de nébulisation peut être commandée sous la référence d'article 54116.

Nettoyage et entretien

REMARQUE
Procédez à un nettoyage soigneux directement après chaque utilisation, comme cela est décrit par la suite.

- Si nécessaire, retirer le masque de l'appareil.
- Lors du nettoyage, ne maintenez jamais l'appareil complet ou l'unité atomiseur sous l'eau courante et, le cas échéant, veillez à ce que l'eau ne s'infiltre pas dans l'appareil.
- Nettoyez le boîtier de l'appareil avec un chiffon légèrement humide et imbibé d'une solution savonneuse douce.
- Nettoyez le masque sous l'eau courante.
- Nettoyer soigneusement les électrodes de la base et de l'unité de nébulisation avec un chiffon doux légèrement humide.
- La base de l'instrument et le nébuliseur peuvent être nettoyés comme suit :
  1. Vider tout résidu de produit à inhaler du réservoir à produit ❷.
  2. Verser un peu d'eau potable dans le réservoir.
  3. Allumer l'appareil et laisser l'unité de nébulisation fonctionner pendant environ 1 à 2 minutes.
  4. Retirer les piles (ou débrancher l'alimentation secteur) et retirer l'unité de nébulisation de la base.
  5. Nettoyer le nébuliseur à la main avec de l'eau distillée.
  6. Laisser sécher ensuite soigneusement à l'air libre toutes les pièces sur une surface sèche et douce (par exemple une serviette).
- En règle générale, nettoyez les pièces support utilisées (embout buccal, masque, raccord) à l'eau courante.

AVERTISSEMENT
- **Veillez à ce que le compartiment à piles ❽ soit toujours sec !**
- **Ne jamais toucher la membrane ❸ avec les doigts ou un objet !**
- **Ne jamais placer l'appareil ou des parties de celui-ci dans un lave-vaisselle pour les nettoyer !**
- **Ne jamais utiliser un micro-ondes pour le séchage !**

Désinfection

En cas de maladies infectieuses, il convient de suivre les consignes suivantes pour désinfecter en plus du nettoyage.
Nous vous recommandons de le faire régulièrement le matin ou le soir à heure fixe :

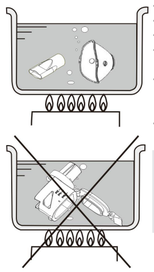

- Rincer le(s) masque(s) et l'embout buccal avec de l'eau distillée.
- Porter l'eau distillée à ébullition dans une casserole.
- Plonger le masque et l'embout buccal dans l'eau bouillante pendant 5 minutes.
- Sortir les pièces de l'eau et les laisser sécher à l'air libre (par exemple, posées sur une serviette), puis, laisser refroidir.
- Si vous ne souhaitez pas faire bouillir de l'eau distillée, vous pouvez également placer les pièces dans une solution alcoolique à 75 %, ce qui réduit le temps d'immersion à 1 minute. Rincer ensuite les pièces avec de l'eau distillée et les laisser sécher à l'air libre.
- Veuillez vous assurer qu'aucun résidu de désinfectant ne reste sur les pièces de l'appareil afin de ne pas compromettre la prochaine inhalation.

AVERTISSEMENT
- Ne jamais plonger le réservoir à produit dans l'eau bouillante.
- Les solutions alcooliques sont hautement inflammables. NE JAMAIS effectuer de nettoyage à proximité de flammes nues ou de fumée.

Transport et stockage

- Ranger l'appareil avec toutes ses pièces dans un endroit sec et propre.
- Lors du transport et du stockage, veillez à ce que le réservoir à produit soit vide ❷.
- Retirer les piles lorsque l'appareil n'est pas utilisé pendant longtemps.
- Éviter de ranger dans des endroits exposés à la lumière directe du soleil, à des températures extrêmes et à une humidité élevée.
- Tenir toujours l'appareil hors de portée du feu, des rayonnements électromagnétiques et des enfants.

Dépannage

Problème: Nébulisation faible/pas de nébulisation.
Dépannage: Remplacer les piles, nettoyer les électrodes de contact ❺ avec un chiffon doux et légèrement humide, et nettoyer l'appareil conformément à la section « Nettoyage et entretien ». Vérifier que l'unité de nébulisation est correctement montée sur la base de l'appareil et qu'un contact suffisant entre le produit à inhaler et la membrane est établi (tenir l'appareil droit).

Problème: Aucune nébulisation et la LED de fonctionnement ❻ ne s'allume pas ou brièvement.
Dépannage: Vérifier si les piles sont correctement insérées et si elles sont suffisamment chargées. Si nécessaire, les remplacer. Vérifier que l'unité de nébulisation est correctement montée sur la base de l'appareil et qu'un contact suffisant entre le produit à inhaler et la membrane est établi (tenir l'appareil droit).

Problème: L'appareil s'éteint automatiquement pendant l'utilisation, bien que le réservoir à produit contienne toujours du produit à inhaler.
Dépannage: La membrane ❸ est défectueuse ou l'unité de nébulisation et la base de l'appareil sont mal connectées. Nettoyer les électrodes de contact ❺ avec un chiffon doux légèrement humide et vérifier que l'unité de nébulisation est correctement montée sur la base de l'appareil et qu'un contact suffisant entre le produit à inhaler et la membrane est établi (tenir l'appareil droit). Si nécessaire, remplacez l'unité de nébulisation.

Problème: Le produit à inhaler s'échappe de l'appareil/du réservoir à produit.
Dépannage: Le joint en silicone peut ne plus être étanche. Vérifier que l'unité de nébulisation est correctement montée sur la base de l'appareil et la remplacer si nécessaire.

Si vous ne parvenez pas à dépanner l'appareil grâce aux consignes ci-dessus, veuillez contacter le service clients.

Directives / normes

Le présent appareil d'inhalation est conforme aux exigences de la directive 93/42/CEE (directive européenne relative aux dispositifs médicaux) et EN 13544-1: 2007 Appareils de thérapie respiratoire - partie 1 : systèmes de nébulisation et composants. Compatibilité électromagnétique: L'appareil correspond aux exigences de la norme EN 60601-1-2 pour la compatibilité électromagnétique. Les détails concernant ces données de mesure sont disponibles dans l'annexe séparée.

Élimination de l'appareil

Cet appareil ne doit pas être placé avec les ordures ménagères. Chaque consommateur doit ramener les appareils électriques ou électroniques, qu'ils contiennent des substances nocives ou non, à un point de collecte de sa commune ou dans le commerce afin de permettre leur élimination écologique. Pour plus de renseignements sur l'élimination des déchets, veuillez vous adresser aux services de votre commune ou bien à votre revendeur. Retirer les piles avant de jeter l'appareil. Ne jetez en aucun cas vos piles usagées avec vos ordures ménagères, mais dans un conteneur prévu à cet effet, ou dans l'un des points de collecte mis en place dans les commerces spécialisés.

Caractéristiques

Nom et modèle:	**medisana** Inhalateur à ultrasons **IN 525**
Alimentation :	3V ⎓, 2 x piles AA LR6 de 1,5 V Adaptateur secteur (modèle : TAP5-050S100U1 ; Entrée : 100-240V~, 50/60Hz, 0.15A; Sortie : 5V⎓, 1A
Consommation :	environ 1,1 watt
Fréquence des ultrasons :	environ 108 kHz
Performances de nébulisation :	≥ 0,2 ml/minute
Taille des particules :	MMAD environ 5 µm
Volume de remplissage de produit à inhaler :	0,5 ml min./ 8 ml max.
Arrêt automatique :	après environ 30 minutes ou lorsque le réservoir à produit est vide
Conditions de fonctionnement :	+10 °C - +40 °C, Taux d'humidité relative de 15-93 %
Conditions de stockage :	-20°C - +70°C, Taux d'humidité relative ≤ 93 %
Poids d'environ :	98 g (sans les piles)
Dimensions L x l x H d'environ :	72 x 40 x 113 mm
N° d'article :	54115
EAN-N° :	4015588 54115 5
Pièces de rechange :	Nr 54116 Unité de nébulisation (pièce n°❶ / ❷ / ❸) Nr 54117 Jeu des masques & buccal Nr 54118 Alimentation secteur (EU) Nr 54119 Alimentation secteur (GB)

Dans le cadre du travail continu d'amélioration des produits, nous nous réservons le droit de procéder à des modifications techniques et de design.

La dernière version de ce mode d'emploi est disponible sur le site www.medisana.com

Conditions de garantie et de réparation

En cas de réclamation au titre de la garantie, veuillez-vous adresser à votre revendeur spécialisé ou directement au service après-vente. Si vous deviez retourner l'appareil, veuillez indiquer le défaut et joindre une copie de la quittance d'achat.
Les conditions de garantie suivantes s'appliquent :
1. Les produits **medisana** sont garantis 3 ans à compter de la date de vente.
En cas de réclamation au titre de la garantie, la date de vente doit être attestée par un justificatif d'achat ou une facture.
2. Les vices dus à des défauts de matériel ou de fabrication sont réparés gratuitement pendant la période de garantie.
3. Un octroi de garantie ne permet pas l'extension de la durée de garantie, que ce soit pour l'appareil ou pour les pièces échangées.
4. Sont exclus de la garantie :
a. Tous les dommages dus à une manipulation inappropriée, par ex. du fait d'un non-respect du mode d'emploi.
b. Les dommages dus à une remise en état de l'appareil ou à une intervention sur ce dernier, survenant du fait de l'acheteur ou de tiers non habilités.
c. Les dommages de transport survenant pendant l'acheminement du produit entre le fabricant et l'utilisateur, ou au cours de son envoi auprès du service après-vente.
d. Les accessoires soumis à une usure normale.
5. Notre responsabilité vis-à-vis des dommages consécutifs, directs ou indirects, qui ont été occasionnés par l'appareil, est également exclue, même si les dommages sur l'appareil sont reconnus comme un cas d'application de la garantie.

Vous trouverez l'adresse du SAV sur la fiche jointe séparément.

ES/IT

medisana®

ES Instrucciones de manejo
Inhalador de ultrasonido IN 525

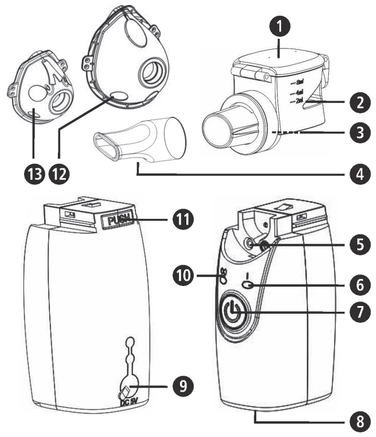

Dispositivo y elementos de control

Unidad de nebulización

❶ Tapa del depósito de sustancia activa ❷ Depósito de sustancia activa ❸ Membrana ❹ Boquilla

Base del dispositivo

❺ Electrodos de contacto ❻ LED de función
❼ Botón de encendido/apagado ⏻ ❽ Compartimento para pilas
❾ Conexión para el cable de alimentación ❿ Indicador LED de batería ⓫ Botón de desbloqueo para la unidad de nebulización
⓬ Mascarilla para adultos ⓭ Mascarilla para niños

Leyenda

Estas instrucciones forman parte de este aparato. Contienen información importante relativa a la puesta en funcionamiento y manejo. Lea estas instrucciones en su totalidad. Si no se respetan estas instrucciones se pueden producir graves lesiones o daños en el aparato.

ADVERTENCIA
Las indicaciones de advertencia se deben respetar para evitar la posibilidad de que el usuario sufra lesiones.

ATENCIÓN
Estas indicaciones se deben respetar para evitar posibles daños en el aparato.

NOTA
Estas indicaciones le ofrecen información adicional que le resultará útil para la instalación y para el funcionamiento.

Clasificación del aparato: Tipo BF

¡Proteger de las altas temperaturas!

IP22 Información del tipo de protección contra objetos sólidos y agua

LOT Número de LOTE

SN Número de serie

Fabricante

Fecha de fabricación

Uso previsto

- El inhalador de ultrasonido **IN 525** de **medisana** ha sido diseñado para el tratamiento por inhalación oral o nasal de fármacos en aerosol en hogares particulares o en un entorno clínico. El dispositivo solo debe ser utilizado por pacientes que se han familiarizado en gran medida con su funcionamiento o que han sido supervisados o instruidos por personal médico cualificado.
- El usuario previamente debe haber leído estas instrucciones de uso, haber comprendido su contenido y el manejo del dispositivo.
- El dispositivo puede ser utilizado en personas que padecen asma, enfermedades pulmonares crónicas (p. ej., EPOC, bronquitis o enfisema) u otras enfermedades respiratorias que pueden caracterizarse por la obstrucción del flujo de aire.

medisana GmbH
Carl-Schurz-Str. 2, 41460 NEUSS
ALEMANIA

CE 0297

54115 IN525 24Igs A2 03/2021 Ver. 3.0

ES ¡NOTAS IMPORTANTES! ¡CONSERVAR SIN FALTA!

Antes de utilizar el aparato, lea detenidamente las instrucciones de manejo, especialmente las indicaciones de seguridad; guarde estas instrucciones para su consulta posterior. Si cede el aparato a terceras personas, entregue también estas instrucciones de manejo.

Indicaciones de seguridad

- Utilice el aparato solamente según el uso previsto y conforme a las instrucciones de uso. En caso de uso indebido, se anula el derecho a garantía.
- Cualquier otra utilización que difiera de la aquí descrita se considera inadecuada y peligrosa. En caso de uso indebido, la responsabilidad por el funcionamiento seguro del aparato se transfiere al usuario.
- Utilice únicamente piezas de repuesto o accesorios originales del fabricante.
- Utilice únicamente medicamentos en forma líquida adecuados para el tratamiento por inhalación. Antes de comenzar el tratamiento con el dispositivo, consulte a su médico o farmacéutico la duración del tratamiento, la dosis, la frecuencia de aplicación y la elección de los medicamentos.
- La intensidad de nebulización varía en función de los medicamentos utilizados. No utilice agua pura para la nebulización.
- Este equipo lo pueden emplear niños a partir de 8 años, personas con minusvalías físicas, sensoriales o metales o personas sin experiencia ni conocimientos, siempre que estén bajo supervisión o se les haya mostrado el funcionamiento del dispositivo y se les hayan indicado claramente los posibles riesgos.
- Los niños deben estar vigilados para asegurarse de que no utilicen el aparato como juguete.
- Los niños no podrán limpiar ni poner a punto el dispositivo sin supervisión.
- Podrían tragarse las piezas pequeñas. Por consiguiente, todas las piezas pequeñas deben almacenarse y eliminarse fuera del alcance de los niños.
- Este dispositivo puede quedar inutilizable debido a fluctuaciones de tensión, pilas agotadas o fallo mecánico. Por tanto, es recomendable tener siempre a mano un dispositivo o pilas de repuesto.
- Si el dispositivo no se desconecta automáticamente cuando el depósito está vacío, pulse el botón de encendido/apagado ❼ ⏻ para apagar el dispositivo manualmente.
- Desinfecte todas las piezas del juego de nebulizador, incluida la boquilla y la máscara, antes del primero uso y después de cada uso, así como en periodos de inactividad prolongados; vea las indicaciones de „Limpieza y cuidado“.

ADVERTENCIA
Existe el riesgo de infecciones si el nebulizador no está limpio. Antes de cada empleo, respete las medidas de higiene generales (por ejemplo, lavarse las manos en profundidad) y asegúrese de limpiar el nebulizador conforme a las indicaciones del apartado „Limpieza y cuidado“ antes de cada uso! ¡No utilice el dispositivo junto con otras personas para evitar un posible riesgo de infección!

- El inhalador no debe ponerse en funcionamiento si el dispositivo está visiblemente dañado o sospecha de que pueda estar defectuoso. Póngase en contacto con el departamento de atención al cliente.
- Si conecta el dispositivo al suministro eléctrico mediante el adaptador de corriente opcional, asegúrese de que la tensión de alimentación indicada en la placa de características coincide con la de su fuente de alimentación.
- Nunca toque el adaptador de corriente ni el cable de alimentación con las manos mojadas.
- No deje caer el dispositivo.
- Asegúrese de que las piezas estén bien encajadas antes de emplear el equipo.
- En caso de desperfecto, no trate de reparar el aparato usted mismo. Envíe a reparar el aparato exclusivamente a los centros de servicio autorizados.
- No abra el dispositivo ni realice modificaciones en el mismo.
- Nunca exponga el dispositivo a la luz solar directa o a temperaturas extremas.
- No intente limpiar la membrana con medios auxiliares de ningún tipo, ya que esto podría dañarla.
- Nunca limpie el dispositivo o partes del mismo bajo el agua corriente. Asegúrese de que no penetre agua en el interior del dispositivo.
- Nunca transporte o almacene el dispositivo mientras aún haya líquido en el depósito. Este podría derramarse y dañar el dispositivo.

Volumen de suministros y embalaje

Compruebe primero si el aparato está completo y si no presenta daño alguno. En caso de dudas, no ponga el aparato en funcionamiento y diríjase a su proveedor o punto de atención al cliente. El volumen de entrega comprende:
- 1 Inhalador de ultrasonido **medisana IN 525**
- 1 mascarilla para adultos y 1 mascarilla para niños
- 2 pilas (AA/LR6, 1,5 V)
- 1 adaptador de corriente
- 1 bolsa de almacenamiento
- 1 instrucciones de uso

El embalaje es reutilizable o puede reciclarse. Deshágase del material de embalaje que no se necesite, siguiendo las normas pertinentes. Si al desembalar observara algún daño causado durante el transporte, póngase inmediatamente en contacto con el comerciante.

ADVERTENCIA
¡Asegúrese de que los plásticos de embalaje no caigan en manos de niños!
¡Existe el peligro de asfixia!

Particularidades del medisana IN 525

Técnica ultrasónica

El nebulizador por ultrasonidos genera un aerosol mediante las oscilaciones de un cristal piezoeléctrico. Esto es, energía eléctrica es convertida en oscilaciones mecánicas, a través de lo cual son producidas gotitas. El diámetro óptimo de las gotas es de 1-5 µm (Según „las directivas para la terapia con aerosoles de enfermedades pulmonares „Liga Suiza para Enfermedades Pulmonares“). Sólo si las gotitas disponen de un diámetro pequeño pueden penetrar en las estrechas ramificaciones de las vías respiratorias superiores e inferiores, y así transportar y depositar el medicamento allí donde debe hacer efecto.

Información importante para la utilización de medicamentos / preparados

NOTAS
- **Antes de utilizar un medicamento o preparado debe asegurarse de que tal preparado es adecuado para usted consultando con su médico. Utilice exclusivamente medicamentos / preparados que hayan sido indicados por el médico.**
- **El inhalador nebulizador por ultrasonidos medisana IN 525 ha sido diseñado para ser utilizado con todos los preparados de inhalación comunes (aerosoles) con excepción de**
  - **Ingredientes activos con componentes sólidos (suspensiones)**
  - **Soluciones espesas (muy viscosas)**
  - **Aceites esenciales**
- **¡No utilice aceites etéreos! De lo contrario, podrían causarse daños en la membrana del nebulizador.**
- **Utilice exclusivamente preparados/medicamentos diluibles en agua, o aquellos que hayan sido fabricados con una base de alcohol.**
- **Para diluir el líquido de inhalación utilice exclusivamente solución salina isotónica, ya que de lo contrario es posible que se produzcan espasmos de los bronquios.**
- **No utilice ningún líquido de inhalación con una base de aceite.**
- **Después de haber inhalado soluciones salinas, es necesario que usted aclare y limpie el aparato tal como se describe en el punto Limpieza y cuidado.**

Accesorios

La combinación con otros aparatos no ha sido prevista. Utilice exclusivamente los accesorios originales con este aparato,solo así puede ser garantizado el funcionamiento seguro del mismo.

Estanqueidad

Al llenar el medicamento inhalatorio en el depósito de sustancia activa ❷, asegúrese de llenarlo solo hasta la marca máxima (8 ml). El volumen de llenado recomendado está entre 0,5 y 8 ml. Durante el tratamiento por inhalación, puede inclinar el dispositivo hacia delante, hacia atrás o hacia un lado durante 15 segundos sin que afecte negativamente a la nebulización y, por lo tanto, al éxito del tratamiento Sin embargo, si la membrana no está en contacto con el medicamento inhalatorio durante más de 15 segundos, el dispositivo se apagará automáticamente. El **medisana IN 525** es estanco. Aun así, no agite el dispositivo cuando el depósito de sustancia activa esté lleno, ya que esto podría permitir que entre líquido en el sistema electrónico y dañar el dispositivo.

Instalación / desinstalación de las pilas

Abra el compartimento para pilas ❽ en la parte inferior del aparato ejerciendo una leve presión y tirando del símbolo de la flecha al mismo tiempo. Inserte las cuatro pilas suministradas (tipo AA LR6). Presta especial atención a la posición de los polos de las pilas (ilustración en el fondo del compartimento). Vuelva a colocar la tapa y presiónela un poco.
Si el indicador LED de batería ❿ se ilumina en naranja cuando el dispositivo está encendido, inserte pilas nuevas. Si el LED parpadea en naranja, el dispositivo solo podrá seguir utilizándose durante aprox. 30 minutos.

ADVERTENCIA - ADVERTENCIAS DE SEGURIDAD SOBRE LAS PILAS
- **¡No desmonte las baterías!**
- **¡Retire inmediatamente las baterías descargadas!**
- **¡Peligro elevado de fuga del líquido; evite el contacto con la piel, los ojos y las mucosas! ¡En caso de contacto con el ácido de las baterías, lave inmediatamente las zonas afectadas con agua limpia y abundante y vaya de inmediato al médico!**
- **¡En el caso de que alguien se tragara una batería, habría que ir inmediatamente al médico!**
- **Cambie siempre todas las baterías al mismo tiempo!**
- **¡Utilice solo baterías del mismo tipo, no use tipos diferentes o mezcle baterías viejas y nuevas!**
- **¡Coloque las baterías de forma correcta teniendo en cuenta la polaridad!**
- **¡Retire las baterías del aparato, si no lo va a utilizar durante un tiempo!**
- **¡Mantenga las baterías fuera del alcance de los niños!**
- **¡No vuelva a cargar las baterías! ¡Peligro de explosión!**
- **¡No las ponga en cortocircuito! ¡Peligro de explosión!**
- **¡No las tire al fuego! ¡Peligro de explosión!**
- **No deseche las pilas ni las baterías gastadas en la basura doméstica, sino en contenedores de basura especiales o en una estación de recogida de pilas en comercios especializados.**

Uso de un adaptador de corriente

Alternativamente, el dispositivo también puede utilizarse con un adaptador de corriente especial (**medisana** n.º de art. 54118), que se conecta a la conexión prevista en el dispositivo. En ese caso, deberán extraerse las pilas del dispositivo. El dispositivo no se puede utilizar para cargar baterías recargables. En caso de utilizar un adaptador de corriente, se recomienda seguir los pasos descritos en «Preparación» antes de conectar el adaptador de corriente al dispositivo.

Preparación

1. Asegúrese de que el dispositivo está apagado (el LED de función ❻ no está iluminado).
2. Separe la unidad de nebulización de la base del dispositivo pulsando el botón de desbloqueo ⓫ y empujando la unidad de nebulización hacia delante.
3. Abra la tapa del depósito de sustancia activa ❶ y llene el depósito de sustancia activa ❷ con el medicamento inhalatorio (contenido máximo 8 ml = 8 ccm). Observe las instrucciones de uso y dosificación especificadas en el prospecto del medicamento que está utilizando.
4. Cierre de nuevo la tapa del depósito de sustancia activa ❶.
5. Ahora, vuelva a colocar la unidad de nebulización sobre la base del dispositivo y encájela en su lugar (de forma audible).

Inhalación con la boquilla

1. Siéntese en posición recta.
2. Coloque la boquilla ❹ en la base del dispositivo y rodéela completamente con los labios.
3. Encienda el dispositivo pulsando el botón de encendido/apagado ❼. El LED de función ❻ se ilumina en verde. El aerosol se calienta ligeramente durante el funcionamiento, mientras el depósito de sustancia activa ❷ está iluminado en azul.
4. Ahora aspire lenta y profundamente a través de la boca y espire por la nariz. Usted puede mejorar el efecto de la terapia si retiene el aire brevemente tras la inspiración. Esto no significa sin embargo que sea necesario para obtener buenos resultados con la terapia en general. Lo más importante es que usted esté tranquilo y relajado mientras aspira y espira aire regularmente. No inhale demasiado deprisa. Si desea hacer una pausa interrumpa la aplicación brevemente y saque la boquilla de la boca. Vuelva a ponérsela en la boca (los labios deben rodearla de forma hermética) y siga inspirando y espirando lentamente.

NOTA
- **El aparato debe ser mantenido, si es posible, verticalmente. Sin embargo una posición levemente inclinada del mismo no afecta la aplicación (seguridad contra rebosamiento). Asegúrese de sujetar el dispositivo los más recto posible para garantizar una funcionalidad completa.**
- **Si el dispositivo se inclina en exceso, es posible que el aerosol deje de estar suficientemente en contacto con la membrana, en cuyo caso el dispositivo se desconectará automáticamente al cabo de unos 15 segundos.**
- **Cuando el aerosol está cerca de agotarse, se debe mover ligeramente el dispositivo para distribuir mejor la cantidad restante sobre la membrana.**

5. La aplicación inhaladora no debe exceder los 30 minutos.
6. Cuando el depósito de sustancia activa ❷ está vacío, el LED de función ❻ se ilumina en naranja y el dispositivo se desconecta poco tiempo después. También puede apagar el dispositivo manualmente al final de la inhalación pulsando el botón de encendido/apagado ❼, incluso aunque el medicamento inhalatorio no se haya gastado del todo. El LED de función ❻ se apaga.
7. Vacíe el medicamento inhalatorio restante. No siga utilizándolo. Limpie el dispositivo inmediatamente después de cada uso. (Véase también «Limpieza y cuidado»). Tras una utilización prolongada de la boquilla ❹ , puede suceder que se acumulen 2 o 3 gotas de la solución en la entrada de la misma. No obstante, esto no tiene ninguna repercusión sobre el funcionamiento del aparato. Tras su utilización, elimine las gotas con un paño suave.

Inhalación con mascarilla

El volumen de suministro incluye una mascarilla para adultos y otra para niños. Esta permite inhalar el aerosol a través de la nariz. Este tipo de empleo generalmente es percibido como más agradable, sobre todo, por personas mayores.

NOTA
En la utilización de la máscara queda una cantidad mayor de aerosol en la mucosa de la cavidad nasofaríngea que en la aplicación con la boquilla.

Para realizar la inhalación con la mascarilla, primero inserte la mascarilla para adultos ⓬ o para niños ⓭ en la salida del depósito de sustancia activa. A continuación, siga los pasos descritos en «Inhalación con boquilla». La diferencia radica en que en este caso la boca no rodea a la boquilla, sino que la mascarilla se presiona ligeramente sobre la boca y la nariz. Asegúrese de que la mascarilla rodee herméticamente la boca y la nariz, pero sin presionar. Ahora, inhale y exhale lenta y profundamente por la nariz.

Uso continuo

Para el uso continuo del dispositivo se recomiendan 3 aplicaciones diarias con boquilla o mascarilla durante 10 minutos cada una a una temperatura ambiente de aprox. 23 °C. En estas condiciones, la base del dispositivo presenta una disponibilidad permanente de 3 años y la unidad de nebulización de 6 meses. La unidad de nebulización es una pieza de desgaste y no está cubierta por la garantía. La unidad de nebulización se puede pedir con el n.º de art. 54116.

Limpieza y cuidado

NOTA
Lleve a cabo las medidas de limpieza con cuidado y directamente tras cada aplicación como se detalla a continuación.

- Retire la mascarilla del dispositivo si fuera necesario.
- No sumerja nunca todo el aparato ni el nebulizador bajo agua corriente para limpiarlo y procure también que no penetre agua dentro del mismo.
- Limpie la carcasa del aparato con un paño humedecido ligeramente y empapado con una lejía de jabón suave.
- Limpie la mascarilla con agua corriente.
- Limpie cuidadosamente los electrodos de la base del dispositivo y de la unidad de nebulización con un paño suave y ligeramente humedecido.
- El aparato base y la unidad nebulizadora se pueden limpiar como se indica a continuación:
  1. Vacíe cualquier resto de medicamento inhalatorio del depósito de sustancia activa ❷.
  2. Rellene el tanque con un poco de agua potable.
  3. Conecte el dispositivo y deje funcionar la nebulización durante aprox. 1 a 2 minutos.
  4. Después, extraiga las pilas del dispositivo (o desconéctelo del suministro eléctrico) y extraiga la unidad de nebulización de la base.
  5. L impie la unidad nebulizadora a mano con agua destilada.
  6. A continuación, coloque todas las piezas sobre una superficie seca y suave (p. ej., una toalla) y déjelas secar al aire.
- Esta limpieza debe ser también llevada a cabo cuando el aparato ha estado un largo período de tiempo sin ser utilizado y antes de la primera utilización.

ADVERTENCIA
- **¡El compartimento para las pilas ❽ siempre debe mantenerse seco!**
- **¡Nunca toque la membrana ❸ con los dedos o con algún objeto!**
- **¡Nunca introduzca el dispositivo o algunas de sus piezas en un lavavajillas para su limpieza!**
- **¡Nunca utilice un microondas para el proceso de secado!**

Desinfección

En caso de enfermedades infecciosas, además de la limpieza, debe seguir los siguientes pasos de desinfección.
Recomendamos que realice esta tarea regularmente ya sea por la mañana o por la noche a la misma hora:
- Spülen Sie die Maske(n) und das Mundstück mit destilliertem Wasser ab.

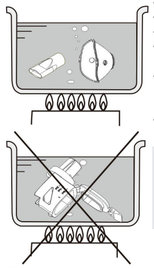

- Lave la(s) mascarilla(s) y la boquilla con agua destilada.
- Ponga a hervir agua destilada en un cazo.
- Coloque la(s) mascarilla(s) y la boquilla en el agua hirviendo durante 5 minutos.
- A continuación, extraiga las piezas del agua y déjelas secar y enfriar al aire (por ejemplo, sobre una toalla).
- Como alternativa al agua destilada hirviendo, también puede colocar las piezas en una solución de alcohol de limpieza al 75 %, en este caso el tiempo necesario para la aplicación se reduce a 1 minuto. Después, enjuague las piezas con agua destilada y déjelas secar al aire.
- Asegúrese de que no queden restos del desinfectante en las piezas del dispositivo para no poner en peligro la siguiente aplicación por inhalación.

ADVERTENCIA
- Nunca coloque el depósito de sustancia activa en agua hirviendo.
- Las soluciones alcohólicas son altamente inflamables.
NUNCA realice la limpieza cerca de fuego abierto o humo.

Transporte y almacenamiento

- Guarde el dispositivo con todas sus piezas en un lugar seco y limpio.
- Asegúrese de que no quede ningún líquido en el depósito de sustancia activa ❷ durante el transporte y almacenamiento.
- Extraiga las pilas si no va a utilizar el dispositivo durante un tiempo prolongado.
- Evite los lugares de almacenamiento expuestos a la luz solar directa, temperaturas extremas y humedad alta.
- Mantenga el dispositivo lejos del fuego, de las radiaciones electromagnéticas y de los niños.

Solución de fallos

Problema: ninguna o baja nebulización.
Solución del fallo: reemplace las pilas, limpie los electrodos de contacto ❺ con un paño suave y ligeramente humedecido y limpie el dispositivo de acuerdo con las instrucciones del capítulo «Limpieza y cuidado». Compruebe si la unidad de nebulización se ha montado correctamente en la base del dispositivo y que existe suficiente contacto entre el medicamento inhalatorio y la membrana (mantener el dispositivo en una posición recta).

Problema: no hay nebulización y el LED de función ❻ no está iluminado o solo lo está brevemente.
Solución del fallo: compruebe si las pilas están correctamente insertadas y si aún tienen suficiente carga. Reemplácelas si fuera necesario. Compruebe si la unidad de nebulización se ha montado correctamente en la base del dispositivo y que existe suficiente contacto entre el medicamento inhalatorio y la membrana (mantener el dispositivo en una posición recta).

Problema: el dispositivo se desconecta automáticamente durante el uso, a pesar de que todavía hay medicamento inhalatorio en el depósito de sustancia activa.
Solución del fallo: la membrana ❸ está defectuosa o no hay un contacto adecuado entre la unidad de nebulización y la base del dispositivo. Limpie los electrodos de contacto ❺ con un paño suave y ligeramente humedecido y compruebe si la unidad de nebulización se ha montado correctamente en la base del dispositivo y que existe suficiente contacto entre el medicamento inhalatorio y la membrana (mantener el dispositivo en una posición recta). Reemplace la unidad de nebulización si fuera necesario.

Problema: el medicamento inhalatorio se sale del dispositivo o del depósito de sustancia activa.
Solución del fallo: la junta de silicona podría estar dañada. Compruebe que la unidad de nebulización está correctamente montada en la base del dispositivo y reemplácela si fuera necesario.

Si los puntos anteriores no solucionan el problema, póngase en contacto con el servicio de atención al cliente.

Directivas / normas

Este equipo de inhalación cumple los requisitos de la directiva 93/42/CEE (directiva CE sobre productos médicos) y de la EN 13544-1: 2007 Equipos de terapias respiratorias - Parte 1: Sistemas de nebulizador y otros componentes.
Compatibilidad electromagnética: El aparato cumple las exigencias de la norma EN 60601-1-2 de compatibilidad electromagnética. Podrá encontrar detalles sobre los datos de medición en la hoja adjunta.

Indicaciones para la eliminación

Este aparato no se debe eliminar por medio de la recogida de basuras doméstica. Todos los usuarios están obligados a entregar todos los aparatos eléctricos o electrónicos, independientemente de si contienen substancias dañinas o no, en un punto de recogida de su ciudad o en el comercio especializado, para que puedan ser eliminados sin dañar el medio ambiente. Para más información sobre cómo deshacerse de su aparato, diríjase a su ayuntamiento o a su establecimiento especializado. Extraiga las pilas antes de eliminar el dispositivo. No deseche las pilas gastadas en la basura doméstica, sino en contenedores de basura especiales o en una estación de recogida de pilas en comercios especializados.

Datos técnicos

Nombre y modelo:	**medisana** Inhalador de ultrasonido **IN 525**
Suministro de tensión:	3V ⎓, 2 x pilas AA LR6 de 1,5 V Fuente de alimentación (modelo: TAP5-050S100U1); entrada: 100-240V~, 50/60Hz, 0,15A; Salida: 5V⎓, 1A
Consumo de potencia:	aprox. 1,1 W
Frecuencia ultrasónica:	aprox. 108 kHz
Capacidad de nebulización:	≥ 0,2 ml/minuto
Tamaño de partícula:	MMAD aprox. 5 µm
Volumen de llenado del medicamento:	mín. 0,5 ml / máx. 8 ml
Desconexión automática:	tras aprox. 30 minutos o si el depósito de sustancia activa está vacío
Condiciones de servicio:	+10 °C a +40 °C, humedad relativa 15 - 93 %
Condiciones de almacenamiento:	-20 °C a +70 °C, humedad relativa ≤ 93 %
Peso aprox.:	98 g (sin pilas)
Dimensiones L x An x Al:	aprox. 72 x 40 x 113 mm
Número de artículo:	54115
Número EAN:	4015588 54115 5
Piezas de repuesto:	Art. 54116 unidad de nebulización (piezas no. ❶ / ❷ / ❸) Art. 54117 juego de máscaras & boquilla Art. 54118 adaptador de corriente (EU) Art. 54119 adaptador de corriente (GB)

Con vistas a mejoras de la calidad del producto, nos reservamos el derecho de introducir modificaciones técnicas y de diseño.

En www.medisana.com encontrará la versión más actual de estas instrucciones de uso.

Condiciones de garantía y reparación

En caso de una reclamación de garantía, póngase en contacto con su comercio especializado o directamente con el centro de servicio. Si necesita enviar el aparato, indique el defecto y adjunte una copia del comprobante de compra.
Las condiciones de garantía aplicables son las siguientes:
1. Los productos **medisana** tienen una garantía de 3 años a partir de la fecha de compra. En caso de reclamación de garantía, deberá demostrar la fecha de compra presentando el comprobante de compra o una factura.
2. Los defectos debidos a errores de material o de producción se subsanan gratuitamente dentro del plazo de garantía.
3. La prestación de la garantía no prolonga el plazo de garantía, ni en lo que respecta al aparato, ni para las piezas sustituidas.
4. La garantía no incluye:
a. Daños causados por un uso indebido, p. ej., la inobservancia del manual de instrucciones.
b. Daños derivados de la reparación o la intervención del comprador o de terceros no autorizados.
c. Daños de transporte originados durante el traslado desde el fabricante hasta el consumidor o durante el envío al centro de servicio.
d. Los accesorios sometidos a un desgaste normal.
5. También se excluye la responsabilidad por daños directos o indirectos ocasionados por el aparato si el daño en el aparato está cubierto por la garantía.

Encontrará la dirección de nuestra asistencia técnica en la hoja anexa.

ES/IT

medisana®

IT **Istruzioni per l´uso**
Inalatore a ultrasuoni IN 525

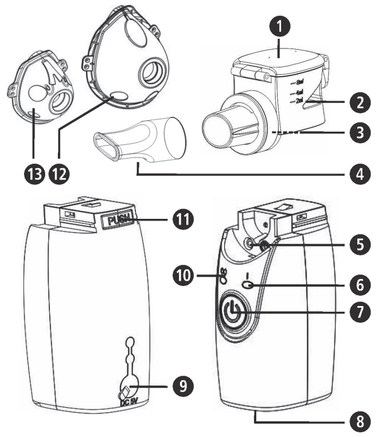

Apparecchio ed elementi per la regolazione

Nebulizzatore

❶ Coperchio serbatoio del principio attivo ❷ Serbatoio del principio attivo ❸ Membrana ❹ Boccaglio

Base dell'apparecchio

❺ Elettrodi di contatto ❻ LED di funzione
❼ Tasto di accensione / spegnimento ⏻ ❽ Vano batteria
❾ Connettore per cavo di alimentazione ❿ LED indicatore batteria
⓫ Tasto di abilitazione del nebulizzatore ⓬ Maschera per adulti
⓭ Maschera per bambini

Spiegazione dei simboli

Queste istruzioni per l'uso si riferiscono a questo apparecchio. Contengono informazioni importanti per la messa in funzione e l'uso. Leggere interamente queste istruzioni per l'uso. L'inosservanza delle presenti istruzioni può causare ferite gravi o danni all'apparecchio.

AVVERTENZA
Attenersi a queste indicazioni di avvertimento per evitare che l'utente si ferisca.

ATTENZIONE
Attenersi a queste indicazioni per evitare danni all'apparecchio.

NOTA
Queste note forniscono ulteriori informazioni utili relative all'istallazione o al funzionamento.

Classifica dell'apparecchio: Tipo BF

Proteggere da temperature elevate!

IP22 Indicazione del tipo di protezione contro solidi e acqua

LOT Número de LOTE

SN Número de serie

Fabricante

Fecha de fabricación

Uso conforme

- L'inalatore a ultrasuoni **medisana IN 525** serve per inalazione orale o nasale con medicamenti aerosol per uso domestico o in struttura clinica. L'apparecchio può essere utilizzato solo da pazienti a conoscenza del funzionamento o sotto la sorveglianza o previa istruzione da parte di personale medico specializzato.
- Prima dell'uso si raccomanda di leggere queste istruzioni e di acquisire una certa familiarità con il funzionamento dell'apparecchio.
- L'apparecchio può essere utilizzato da persone che soffrono di asma, di malattie polmonari croniche (per es. BPCO, bronchite o enfisema) o di altre malattie respiratorie caratterizzate da insufficiente flusso d'aria.

medisana GmbH
Carl-Schurz-Str. 2, 41460 NEUSS
GERMANIA

CE 0297

IT NOTE IMPORTANTI! CONSERVARE IN MANIERA SCRUPOLOSA!

Prima di utilizzare l'apparecchio, leggere attentamente le istruzioni per l'uso, soprattutto le indicazioni di sicurezza e conservare le istruzioni per l'uso per gli impieghi successivi. Se l'apparecchio viene ceduto a terzi, allegare sempre anche queste istruzioni per l'uso.

Norme di sicurezza

- Utilizzare il dispositivo solo per lo scopo previsto e secondo le istruzioni per l'uso. In caso di modifica della destinazione il diritto alla garanzia decade.
- Qualsiasi altro impiego diverso da quelli qui descritti non è conforme e va considerato pericoloso. In caso di impiego non conforme la responsabilità del funzionamento sicuro dell'apparecchio passa all'utilizzatore.
- Utilizzare esclusivamente accessori e pezzi di ricambio del produttore
- Per la terapia inalatoria utilizzare solo medicamenti adatti in forma liquida. Prima di cominciare la terapia con l'apparecchio si consiglia di parlarne con il proprio medico o con il farmacista riguardo a durata, dosaggio, frequenza di utilizzo e scelta dei farmaci.
- L'intensità di nebulizzazione oscilla secondo i farmaci utilizzati. Non utilizzare acqua pura per la nebulizzazione.
- Questo dispositivo può essere utilizzato da bambini a partire dagli 8 anni di età e da persone con capacità fisiche, sensoriali o mentali ridotte oppure con mancanza di esperienza o conoscenze, purché siano sorvegliati o informati a proposito dell'uso sicuro del dispositivo e comprendano i pericoli derivanti.
- I bambini devono essere sorvegliati per evitare che giochino con il dispositivo.
- I bambini non possono effettuare la pulizia e la manutenzione utente se non sono sorvegliati.
- Potrebbero ingoiare i piccoli particolari. Pertanto riporre e smaltire tutti i piccoli particolari in luoghi non raggiungibili dai bambini.
- Questo apparecchio può essere reso inutilizzabile da oscillazioni di tensione, batterie scariche o guasto meccanico. Pertanto si consiglia di tenere sempre a portata di mano un apparecchio sostitutivo o batterie di ricambio.
- Se a serbatoio vuoto l'apparecchio non si spegne automaticamente, premere il tasto di accensione/spegnimento ❼ ⏻, per disinserire manualmente l'apparecchio.
- Disinfettare tutti i componenti del kit del nebulizzatore, boccaglio e maschera compresi, precedentemente al primo utilizzo, in seguito ripetere tale operazione dopo ciascun trattamento o in caso di inutilizzo prolungato (v. indicazioni al cap. „Pulizia e manutenzione").

AVVERTENZA
Il nebulizzatore sporco può provocare delle infezioni. Prima di ogni uso, rispettare le misure generali di igiene (ad es. lavarsi bene le mani) ed accertarsi che il nebulizzatore sia stato pulito e disinfettato secondo le indicazioni impartite nel cap. „Pulizia e manutenzione" precedentemente al primo utilizzo; l'inalatore deve anche essere pulito e disinfettato dopo ogni trattamento. Non utilizzare l'apparecchio con altre persone, per evitare il possibile rischio di infezione!

- Se l'apparecchio è visibilmente danneggiato o si presume sia difettoso, non mettere in funzione l'inalatore. Rivolgersi al servizio assistenza del punto vendita.
- Se l'apparecchio viene collegato all'alimentazione di corrente mediante un alimentatore opzionale, prestare attenzione che la tensione indicata sulla targhetta corrisponda a quella di rete.
- Non toccare mai l'alimentatore o il cavo dell'alimentatore con le mani bagnate.
- Non far cadere l'apparecchio.
- Prima di utilizzare l'apparecchio, accertarsi che tutti i componenti siano stati correttamente assemblati.
- In caso di difetti di funzionamento non cercate di riparare l'apparecchio. Fate riparare il Vostro apparecchio solo dalle sedi di assistenza autorizzate.
- Non aprire né modificare l'apparecchio.
- Non esporre mai l'apparecchio alla luce solare diretta o a temperature estreme.
- Non cercare di pulire la membrana con mezzi di qualsiasi genere - ciò potrebbe causare danni.
- Per pulire l'apparecchio o parti dello stesso non tenerlo mai sotto l'acqua corrente. Prestare attenzione affinché non entri acqua nell'apparecchio.
- Non trasportare né riporre mai l'apparecchio se c'è ancora liquido nel serbatoio. Potrebbe fuoriuscire e danneggiare l'apparecchio.

Materiale in dotazione e imballaggio

Verificare in primo luogo che l'apparecchio sia completo e che non vi siano segni di danni. In caso di dubbi non mettere in funzione l'apparecchio e rivolgersi al proprio rivenditore o al proprio centro di assistenza. Il materiale consegnato consta di:
- 1 Inalatore a ultrasuoni **medisana IN 525**
- 1 maschera per adulti e 1 maschera per bambini
- 2 batterie (misura AA/LR6, 1,5V)
- 1 adattatore di corrente
- 1 custodia
- 1 manuale di istruzioni per l'uso

Le confezioni sono riutilizzabili o possono essere riciclate. Smaltire il materiale d'imballaggio non più necessario in conformità alle disposizioni vigenti. In caso di danneggiamenti dovuti al trasporto, mettersi immediatamente in contatto con il proprio rivenditore.

AVVERTENZA
Assicurarsi che i sacchetti d'imballaggio non siano alla portata dei bambini.
Pericolo di soffocamento!

Particolarità del medisana IN 525

La tecnica degli ultrasuoni

Nel nebulizzatore a ultrasuoni viene prodotto un aerosol attraverso le oscillazioni di un cristallo piezoelettrico. Si ha quindi la trasformazione dell'energia elettrica in oscillazioni meccaniche che, a loro volta, provocano la formazione delle goccioline. Il diametro ottimale delle goccioline è di 1-5 µm (secondo le „direttive per la aerosolterapia delle malattie polmonari", Lega malattie polmonari Svizzera). Solo con diametri piccoli le goccioline possono penetrare nelle strette ramificazioni delle vie polmonari superiori ed inferiori, ed in tal modo depositare il farmaco dove deve svolgere la sua funzione.

Informazioni importanti per l'uso di farmaci / preparati

NOTAS
- **Prima di utilizzare un farmaco o un preparato, chiarire con il proprio medico curante se si tratta di un prodotto adatto, oppure utilizzare solo farmaci / preparati prescritti dal proprio medico.**
- **L'inalatore a ultrasuoni IN 525 medisana è adatto all'utilizzo di tutti i preparati per inalazione usuali (aerosol) ad eccezione di:**
  - **sostanze con componenti solide (sospensioni)**
  - **soluzioni viscose (ad elevata viscosità)**
  - **oli essenziali**
- **Non utilizzate oli eterici, in quanto possono danneggiare la membrana del nebulizzatore!**
- **Utilizzate soltanto preparati / farmaci solubili in acqua o su base alcolica.**
- **Per diluire il preparato per l'inalazione utilizzate soltanto soluzioni isotoniche di sale da cucina per non correre il rischio di eventuali broncospasmi.**
- **Non utilizzate mai preparati per l'inalazione su base oleosa.**
- **Dopo l'inalazione di soluzioni saline è assolutamente necessario lavare e pulire l'apparecchio come descritto al punto „Pulizia e manutenzione".**

Accessori

Non è prevista la combinazione con altri apparecchi. Utilizzate con questo apparecchio esclusivamente gli accessori originali perché solo così è garantito un funzionamento in sicurezza.

Sicurezza contro la fuoriuscita

Nel versare il prodotto da inalare nel serbatoio del principio attivo ❷ prestare attenzione a riempirlo solo fino al segno massimo (8 ml). La quantità massima di riempimento va da 0,5 a 8 ml. Durante la terapia inalatoria è possibile inclinare l'apparecchio per max. 15 secondi in avanti, indietro o lateralmente, senza influenzare la nebulizzazione e quindi il buon esito del trattamento. Tuttavia se per più di 15 secondi non vi è contatto tra il prodotto da inalare e la membrana, l'apparecchio si spegne automaticamente. **medisana IN 525** è a prova di fuoriuscita dei liquidi. In ogni caso non si deve scuotere l'apparecchio quando il serbatoio del principio attivo è pieno; il liquido potrebbe altrimenti raggiungere il gruppo elettronico e distruggere l'apparecchio.

Inserire / estrarre le batterie

Aprire il vano batteria ❽ sul lato inferiore dell'apparecchio con una leggera pressione e tirando contemporaneamente sul simbolo della freccia. Inserire le batterie fornite in dotazione (tipo AA LR6). Fare attenzione alla direzione di posizionamento delle batterie (figura sul fondo dell'alloggiamento). Riapplicare il coperchio del vano batteria premendolo. Se con l'apparecchio acceso si illumina in arancione l'indicatore LED della batteria ❿, è necessario sostituire le batterie. Se la spia luminosa a LED arancione lampeggia, l'apparecchio può essere utilizzato ancora per ca. 30 minuti.

AVVERTENZA - INDICAZIONI DI SICUREZZA PER LA BATTERIA
- **Non smontare le batterie!**
- **Rimuovere immediatamente le batterie esaurite dal dispositivo!**
- **Elevato rischio di fuoriuscita di liquidi, evitare il contatto con la pelle, gli occhi e le mucose! In caso di contatto con gli acidi delle batterie risciacquare subito i punti interessati con abbondante acqua pulita e consultare subito un medico!**
- **In caso di ingerimento di una batteria chiamare immediatamente un medico!**
- **Sostituire sempre tutte le batterie contemporaneamente!**
- **Impiegare unicamente batterie dello stesso tipo, non utilizzare tipologie diverse oppure batterie usate e nuove insieme!**
- **Inserire correttamente le batterie, prestare attenzione alla polarità!**
- **In caso di lungo periodo di inutilizzo, rimuovere le batterie dal dispositivo!**
- **Tenere le batterie lontano dalla portata dei bambini!**
- **Non ricaricare / non cortocircuitare le batterie! Pericolo di esplosione!**
- **Non gettare nel fuoco! Pericolo di esplosione!**
- **Non smaltire batterie usate e accumulatori usati con i rifiuti domestici, bensì tra i rifiuti speciali o presso i punti di raccolta delle batterie nei negozi specializzati!**

Utilizzo di un alimentatore di rete

In alternativa è possibile azionare l'apparecchio anche mediante uno speciale alimentatore (**medisana** Art.-N° 54118), che va inserito nell'apposito raccordo previsto sull'apparecchio. In tal caso estrarre le batterie dall'apparecchio. L'apparecchio non può essere utilizzato per caricare accumulatori ricaricabili. Nel caso di utilizzo di un alimentatore si consiglia di seguire la procedura indicata alla voce "Preparazione" prima di collegare l'alimentatore all'apparecchio.

Preparazione

1. Accertarsi che l'apparecchio sia spento (LED di funzione ❻ non illuminato).
2. Staccare il nebulizzatore dalla base dell'apparecchio premendo il tasto di sblocco ⓫ e inclinando il nebulizzatore in avanti.
3. Aprire il coperchio del serbatoio del principio attivo ❶ e riempire il serbatoio ❷ con l'inalante (contenuto max. 8 ml = 8 ccm).
4. Attenersi alle istruzioni di utilizzo e di dosaggio riportate sulla confezione del farmaco che viene utilizzato.
5. Richiudere il coperchio del serbatoio del principio attivo ❶. Collocare nuovamente il nebulizzatore sul supporto della base dell'apparecchio e bloccarlo (si deve sentire lo scatto in posizione).

Inalazione con il boccaglio

1. Sedete Vi tenendo una posizione il più eretta possibile.
2. Applicare il boccaglio ❹ alla base dell'apparecchio e avvolgerlo completamente con le labbra.
3. Accendere l'apparecchio premendo il tasto di accensione / spegnimento ❼. Il LED verde di funzionamento ❻ è acceso. L'aerosol si scalda leggermente durante il funzionamento, mentre il serbatoio del principio attivo ❷ blu è acceso.
4. Ora inspirate lentamente e profondamente con la bocca ed espirate con il naso. Potete aumentare l'efficacia della terapia se, dopo l'inspirazione, tratterrete brevemente il respiro. Non è però necessario per il successo generale del trattamento. L'importante è rimanere tranquilli mentre inspirate ed espirate regolarmente. Non inalare troppo velocemente. Se desiderate fare una pausa, interrompere brevemente e togliere il boccaglio ❹ dalla bocca. Rimetterlo di nuovo in bocca (le labbra devono sigillarlo) e inspirare e espirare di nuovo lentamente.

NOTA
- **Tenete l'apparecchio il più verticale possibile. Una posizione leggermente inclinata non influisce sull'applicazione (protezione contro la fuoriuscita). Per la piena funzionalità durante l'inalazione prestare attenzione a tenere l'apparecchio, se possibile, leggermente obliquo.**
- **In caso di inclinazione eccessiva l'aerosol non ha più un contatto sufficiente con la membrana e in tal caso, dopo ca. 15 secondi, l'apparecchio si spegne automaticamente.**
- **Quando la quantità di aerosol sta per finire, muovere leggermente l'apparecchio per distribuire meglio la quantità residua attraverso la membrana.**

5. L'applicazione non dovrebbe superare i 30 minuti.
6. Quando il serbatoio del principio attivo ❷ è vuoto, il LED di funzione ❻ arancione si illumina e dopo breve tempo l'apparecchio si spegne. Al termine dell'inalazione è possibile anche spegnere manualmente l'apparecchio premendo il tasto di accensione/spegnimento ❼ - anche se non è stata consumata tutta la quantità di inalante. Il LED di funzione ❻ si spegne.
7. Far uscire il resto dell'inalante. Esso non deve più essere utilizzato. Pulire l'apparecchio subito dopo ogni utilizzo. (Vedere anche „Pulizia e manutenzione"). Può verificarsi che dopo un lungo utilizzo del boccaglio ❹ possano accumularsi 2 o 3 gocce di solvente nel tubo di prolungamento del boccaglio. Questo non compromette in nessun modo il funzionamento dell'apparecchio. Dopo l'impiego rimuovere le gocce con un panno morbido.

Inalazione con la maschera

In alternativa la fornitura comprende una maschera per adulti e una maschera per bambini. In questo modo l'aerosol può essere inspirato dal naso. Questa applicazione è considerata più gradevole dagli anziani.

NOTA
Quando si usa la maschera rimane una maggior quantità di aerosol sulla mucosa della cavità rinofaringea rispetto a quando si utilizza il boccaglio.

Per l'inalazione con la maschera anzitutto applicare la maschera per adulti ⓬ o per bambini ⓭ allo scarico del serbatoio del principio attivo. Seguire le fasi descritte al paragrafo "Inalazione con il boccaglio". La differenza consiste nel fatto che la bocca non avvolge il boccaglio, bensì la maschera viene premuta leggermente sulla bocca e sul naso. Prestare attenzione affinché la maschera avvolga bene la bocca e il naso, senza premere. Inspirare ed espirare dal naso lentamente e profondamente.

Utilizzo continuativo

Per un utilizzo continuativo dell'apparecchio consigliamo 3 applicazioni al giorno ogni volta per 10 minuti con boccaglio o maschera a temperatura ambiente di ca. 23°C. A queste condizioni la capacità operativa costante della base dell'apparecchio è di 3 anni e di 6 mesi nel caso del nebulizzatore. Il nebulizzatore è un particolare soggetto a usura e non è oggetto della garanzia. Il nebulizzatore può essere riordinato come art. N°54116.

Pulizia e manutenzione

NOTA
Eseguire le operazioni di pulizia accuratamente e direttamente dopo ogni applicazione come descritto qui di seguito.

- Staccare la maschera dall'apparecchio.
- Non tenere mai l'intero apparecchio nè l'unità di nebulizzazione sotto acqua corrente per pulirli e fare attenzione che all'interno dell'apparecchio non penetri acqua.
- Pulite la parte esterna dell'apparecchio con un panno leggermente umido imbevuto con una soluzione saponosa delicata.
- Lavare la maschera in acqua corrente.
- Pulire con cautela gli elettrodi della base dell'apparecchio e del nebulizzatore utilizzando un panno morbido, appena inumidito.
- La base dell'apparecchio e il nebulizzatore possono essere puliti nel modo seguente::
  1. Versare l'eventuale residuo di inalante svuotando il serbatoio del principio attivo ❷.
  2. V ersare un po' di acqua potabile nel serbatoio.
  3. Accendere l'apparecchio e lasciar funzionare la nebulizzazione per ca. 1 - 2 minuti.
  4. Estrarre le batterie (o staccare l'alimentazione di corrente) e separare il nebulizzatore dalla base.
  5. P ulire il nebulizzatore a mano con dell'acqua distillata.
  6. Lasciar asciugare all'aria tutti i particolari disponendoli su un supporto asciutto, morbido (per es. un asciugamano).
- Dovete fare questa pulizia anche se non avete adoperato per più tempo l'apparecchio e prima di utilizzarlo per la prima volta.

AVVERTENZA
- **Mantenere il vano batteria ❽ sempre asciutto!**
- **Non toccare mai la membrana ❸ con le dita o con altri oggetti!**
- **Per la pulire l'apparecchio o sue parti non metterli mai in lavastoviglie!**
- **Non utilizzare mai un forno a microonde per l'asciugatura!**

Disinfezione

In caso di malattie infettive procedere come indicato di seguito per disinfettare oltre alla pulizia. Si consiglia di effettuare queste operazioni regolarmente al mattino o alla sera a un orario fisso:

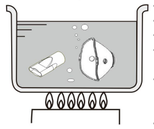

- Sciacquare la/e maschera/e e il boccaglio con acqua distillata.
- In un recipiente portare a ebollizione l'acqua distillata.
- Mettere la/e maschera/e e il boccaglio per 5 minuti nell'acqua bollente.
- Estrarre le parti dall'acqua e lasciarle asciugare e raffreddare all'aria (per es. su un asciugamano).
- In alternativa all'acqua distillata bollente è possibile mettere le parti in una soluzione al 75% di alcool denaturato - in questo caso il tempo di immersione si riduce a 1 minuto.
  Infine sciacquare le parti con acqua distillata e farle asciugare all'aria.
- Prestare attenzione a non lasciare residui di disinfettante su parti dell'apparecchio per non mettere a rischio il successivo utilizzo per inalazioni.

AVVERTENZA
- Non mettere mai il serbatoio del principio attivo nell'acqua bollente.
- Le soluzioni alcooliche sono altamente infiammabili. Pertanto NON eseguire MAI la pulizia vicino a fiamme libere o in presenza di fumo.

Trasporto e conservazione

- Riporre l'apparecchio con tutti i particolari in luogo asciutto e pulito.
- Accertarsi che durante il trasporto e nel tempo di deposito non restino liquidi nel serbatoio del principio attivo ❷.
- In caso di mancato utilizzo per lungo tempo togliere le batterie.
- Evitare luoghi di conservazione esposti a radiazione solare diretta, a temperature estreme o a elevata umidità.
- Tenere sempre l'apparecchio lontano da fiamme, da radiazione elettromagnetica e dai bambini.

Rimozione dei guasti

Problema: Nebulizzazione scarsa / assente.
Risoluzione del problema: Sostituire le batterie, pulire gli elettrodi di contatto ❺ con un panno morbido leggermente umido e pulire l'apparecchio come indicato al capitolo "Pulizia e manutenzione". Verificare che il nebulizzatore sia correttamente montato sulla base dell'apparecchio e che vi sia sufficiente contatto tra l'inalante e la membrana (tenere diritto l'apparecchio).

Problema: Nebulizzazione assente e il LED di funzione ❻ non è acceso o si illumina sono per breve tempo.
Risoluzione del problema: Verificare la corretta posizione delle batterie e se la tensione disponibile è sufficiente. Eventualmente sostituirle. Verificare che il nebulizzatore sia correttamente montato sulla base dell'apparecchio e che vi sia sufficiente contatto tra l'inalante e la membrana (tenere diritto l'apparecchio).

Problema: Durante l'uso l'apparecchio si spegne automaticamente anche se nel serbatoio del principio attivo c'è ancora inalante.
Risoluzione del problema: La membrana ❸ è difettosa oppure non è corretto il collegamento tra il nebulizzatore e la base dell'apparecchio. Pulire gli elettrodi di contatto ❺ con un panno morbido leggermente umido e verificare che il nebulizzatore sia correttamente montato sulla base dell'apparecchio e che vi sia sufficiente contatto tra l'inalante e la membrana (tenere diritto l'apparecchio). Eventualmente sostituire il nebulizzatore.

Problema: Dall'apparecchio / dal serbatoio del principio attivo fuoriesce inalante.
Risoluzione del problema: La guarnizione in silicone potrebbe non essere ermetica. Verificare che il nebulizzatore sia correttamente montato sulla base dell'apparecchio ed eventualmente sostituire il nebulizzatore.

Qualora i punti suddetti non consentano di risolvere il problema, rivolgersi al servizio assistenza clienti.

Direttive e normativa applicabili

Il presente inalatore è conforme alle prescrizioni della Direttiva 93/42/CEE Direttiva sui dispositivi medici) e alla norma EN 13544-1: 2007 - Apparecchiature per la terapia respiratoria - Prima parte: sistemi di nebulizzazione e relative componenti. Compatibilità elettromagnetica: l'apparecchio soddisfa i requisiti della norma EN 60601-1-2 per la compatibilità elettromagnetica. I particolari su queste rilevazioni possono essere desunti dall'allegato a parte.

Smaltimento

L'apparecchio non può essere smaltito insieme ai rifiuti domestici. Ogni utilizzatore ha l'obbligo di gettare tutte le apparecchiature elettroniche o elettriche, contenenti o prive di sostanze nocive, presso un punto di raccolta della propria città o di un rivenditore specializzato, in modo che vengano smaltite nel rispetto dell'ambiente. Per lo smaltimento rivolgersi alle autorità comunali o al proprio rivenditore. Rimuovere le batterie prima di smaltire l'apparecchio. Non smaltire batterie usate con i rifiuti domestici, bensì tra i rifiuti speciali o presso i punti di raccolta delle batterie nei negozi specializzati.

Dati tecnici

Nome e modello:	**medisana** Inalatore a ultrasuoni **IN 525**
Alimentazione:	3V ⎓, 2 x 1,5V batterie AA LR6 Alimentatore di rete (modello: TAP5-050S100U1); Ingresso: 100-240V~, 50/60Hz, 0,15A; Output: 5V⎓, 1A
Potenza assorbita:	ca. 1,1W
Frequenza a ultrasuoni:	ca. 108 kHz
Capacità di nebulizzazione:	≥ 0,2 ml/minuto
Dimensione delle particelle:	DAMM ca. 5 µm
Volume di riempimento dell'inalante:	min. 0,5 ml / max. 8 ml
Spegnimento automatico:	dopo ca. 30 minuti o in caso di serbatoio del principio attivo vuoto
Condizioni di esercizio:	+10°C - +40°C, umidità relativa dell'aria 15-93 %
Condizioni di conservazione:	-20°C - +70°C, umidità relativa dell'aria ≤ 93 %
Peso ca.:	98g (senza batterie)
Dimensioni (lung.xlarg.xalt.) ca.:	72 x 40 x 113 mm
Numero articolo:	54115
Codice EAN:	4015588 54115 5
Ricambi:	Art. 54116 Nebulizzatore (Parte n. ❶ / ❷ / ❸) Art. 54117 Set di maschere con boccaglio Art. 54118 Alimentatore (EU) Art. 54119 Alimentatore (GB)

Alla luce dei costanti miglioramenti dei prodotti, ci riserviamo la facoltà di apportare qualsiasi modifica tecnica e strutturale.

La versione attuale di queste istruzioni per l'uso si trova all'indirizzo: www.medisana.com

Condizioni di garanzia e riparazione

In caso di richieste di garanzia, rivolgersi al proprio negozio specializzato o direttamente al centro assistenza. Qualora fosse necessario restituire il dispositivo, specificare il guasto e allegare una copia della ricevuta di acquisto.
Si applicano le seguenti condizioni di garanzia:

1. I prodotti **medisana** sono coperti da una garanzia di 3 anni dalla data di acquisto. In caso di richieste di garanzia, la data di acquisto viene dimostrata dalla ricevuta di acquisto o dalla fattura.
2. I vizi derivanti da difetti dei materiali o di produzione vengono eliminati gratuitamente nell'arco del periodo di garanzia.
3. L'intervento in garanzia non prolunga la durata della garanzia, né per l'apparecchio né per i componenti sostituiti.
4. Sono esclusi dalla garanzia:
  a. tutti i danni derivati da uso improprio, ad es. per mancato rispetto delle istruzioni per l'uso.
  b. danni da attribuirsi a riparazione o a interventi da parte dell'acquirente o di terzi non autorizzati.
  c. Danni da trasporto nel tragitto dal fabbricante al consumatore o nella fase di spedizione al centro di assistenza.
  d. Componenti che sono soggetti a una normale usura.
5. È esclusa la responsabilità per danni conseguenti diretti o indiretti causati dal dispositivo se il danno al dispositivo viene riconosciuto come attuazione della garanzia.

L'indirizzo del servizio di assistenza è riportato nel foglio allegato separato.

PT/GR

medisana®

PT **Manual de instruções**
Inalador ultrassónico IN 525

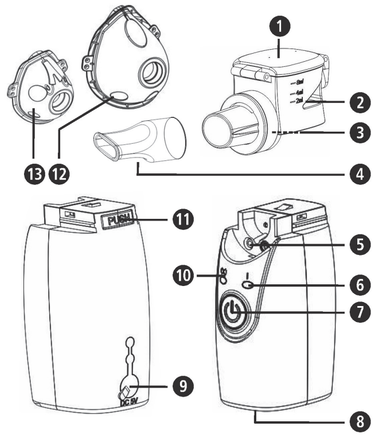

Aparelho e elementos de comando

Nebulizador

❶ Tampa do reservatório de medicação
❷ Reservatório de medicação ❸ Membrana ❹ Bocal

Base do aparelho

❺ Elétrodos de contacto ❻ LED de funcionamento
❼ Botão de LIGAR/DESLIGAR ⏻ ❽ Compartimento das pilhas
❾ Ligação para o cabo da fonte de alimentação
❿ Indicador LED das pilhas
⓫ Botão de desbloqueio do nebulizador
⓬ Máscara para adultos ⓭ Máscara para crianças

Descrição dos símbolos

Este manual de instruções pertence a este aparelho. Ele contém informações importantes para a colocação em funcionamento e a operação. Leia completamente este manual de instruções. O incumprimento destas instruções pode causar lesões graves ou danos no aparelho.

AVISO
Estas indicações de aviso têm de ser cumpridas para evitar possíveis lesões do utilizador.

ATENÇÃO
Estas indicações têm de ser cumpridas para evitar possíveis danos no aparelho.

NOTA
Estas notas fornecem informações adicionais úteis para a instalação ou a operação.

Classificação do aparelho: Tipo BF — Proteger contra temperaturas elevadas!

IP22 Indicação do tipo de proteção contra objetos sólidos e água

LOT Número de LOTE — SN Número de série

Fabricante — Data de produção

Utilização correta

- O inalador ultrassónico **IN 525 medisana** foi concebido para a terapia de inalação oral ou nasal com medicamentos sob a forma de aerossóis, destinando-se ao uso doméstico ou em ambientes clínicos. O aparelho só deve ser utilizado por pacientes que se familiarizaram detalhadamente com o seu funcionamento ou que foram supervisionados ou instruídos por profissionais de saúde.
- O utilizador tem de ler primeiro o presente manual de instruções, perceber o seu conteúdo e o manuseamento do aparelho.
- O aparelho pode ser utilizado em pessoas que sofrem de asma, doenças pulmonares crónicas (por exemplo, DPOC, bronquite ou enfisema) ou outras doenças respiratórias que possam ser caracterizadas pela obstrução do fluxo de ar.

medisana GmbH
Carl-Schurz-Str. 2, 41460 NEUSS
ALEMANHA

CE 0297

54115 IN525 24Igs A2 03/2021 Ver. 3.0

PT NOTAS IMPORTANTES! GUARDAR SEM FALTA!

Antes de utilizar o aparelho, leia atentamente o manual de instruções, em especial as indicações de segurança e guarde-o para uma utilização posterior. Se entregar o aparelho a terceiros, faculte também este manual de instruções.

Indicações de segurança

- Utilize o aparelho apenas segundo o uso correto previsto no manual de instruções. Em caso de uso indevido, perde o direito à garantia.
- Qualquer outra utilização que não a aqui descrita é considerada indevida e perigosa. Em caso de uso indevido, a responsabilidade pelo funcionamento seguro do aparelho é transferida para o utilizador.
- Utilize apenas acessórios e peças sobresselentes originais do fabricante.
- Utilize apenas medicamentos em forma líquida adequados para a terapia de inalação. Antes de iniciar o tratamento com o aparelho, consulte o seu médico ou farmacêutico sobre o tempo de utilização, a dosagem, a frequência de utilização e a seleção dos medicamentos.
- A intensidade da nebulização varia em função dos medicamentos utilizados. Não utilize água pura para a nebulização.
- Este aparelho pode ser utilizado por crianças a partir dos 8 anos de idade e por pessoas com capacidades físicas, sensoriais ou mentais reduzidas, ou com falta de experiência e conhecimentos, caso sejam supervisionadas ou tenham sido instruídas sobre a utilização segura do aparelho e percebam os perigos associados ao uso do mesmo.
- As crianças devem ser vigiadas para garantir que não brinquem com o aparelho.
- A limpeza e a manutenção que dizem respeito ao utilizador não podem ser realizadas por crianças sem supervisão.
- Existe o perigo de ingestão de peças pequenas. Por isso, armazene e elimine todas as peças pequenas fora do alcance das crianças.
- Este aparelho pode tornar-se inutilizável devido a flutuações de tensão, pilhas descarregadas ou falhas mecânicas. Por este motivo, recomendamos que tenha sempre à mão um aparelho ou pilhas de reserva.
- Se o aparelho não se desligar automaticamente com o reservatório vazio, prima o botão de LIGAR/DESLIGAR ❼ ⏻ para o desligar manualmente.
- Desinfete todas as peças do aparelho e da máscara antes da primeira utilização e, posteriormente, após cada utilização, bem como no caso de não ser utilizado durante um período mais prolongado; consulte as indicações em «Limpeza e conservação».

AVISO
Perigo de infeção no caso de nebulizador sujo! Antes de cada utilização, tenha em atenção as medidas gerais de higiene (por exemplo, lavar bem as mãos), e certifique-se de que o nebulizador é limpo e desinfetado em conformidade com as indicações do ponto «Limpeza e conservação» antes da primeira utilização e após cada utilização! Não partilhe o aparelho com outras pessoas para evitar um possível risco de infeção!

- O inalador não pode ser colocado em funcionamento se o aparelho estiver visivelmente danificado ou se suspeitar de um defeito. Entre em contato com o centro de assistência.
- Se ligar o aparelho à alimentação elétrica utilizando a fonte de alimentação opcional, certifique-se de que a tensão de alimentação indicada na placa de identificação corresponde à da sua rede de alimentação.
- Nunca toque na fonte de alimentação ou no cabo da fonte de alimentação com as mãos molhadas.
- Nunca deixe cair o aparelho.
- Antes de utilizar o aparelho, certifique-se de que todas as peças estão corretamente montadas.
- No caso de avarias, não repare o aparelho por iniciativa própria. Quaisquer reparações podem apenas ser realizadas por centros de assistência autorizados.
- Não abra o aparelho nem realize quaisquer alterações no mesmo.
- Nunca exponha o aparelho à luz solar direta ou a temperaturas extremas.
- Não tente limpar a membrana com qualquer tipo de meio auxiliar, visto que isto poderia causar danos na mesma.
- Nunca lave o aparelho ou partes do mesmo sob água corrente. Certifique-se de que não entra água para dentro do aparelho.
- Nunca transporte ou armazene o aparelho enquanto ainda houver líquido no reservatório. Este poderia derramar e danificar o aparelho.

Volume de fornecimento e embalagem

Verifique primeiro se o volume de fornecimento está completo e se o artigo não apresenta quaisquer danos. Em caso de dúvida, não utilize o artigo e entre em contacto com um centro de assistência. O volume de fornecimento inclui:
- 1 inalador ultrassónico **IN 525 medisana**
- 1 máscara para adultos e 1 máscara para crianças
- 2 pilhas (AA/LR6, 1,5 V)
- 1 fonte de alimentação
- 1 bolsa de armazenamento
- 1 manual de instruções

As embalagens são reutilizáveis ou podem ser recicladas. Elimine corretamente o material de embalagem que já não for necessário. Caso detete danos provocados pelo transporte ao retirar o aparelho da embalagem, entre imediatamente em contacto com o seu revendedor.

AVISO
Mantenha as películas de embalagem fora do alcance das crianças.
Existe perigo de asfixia!

Particularidades do medisana IN 525

Tecnologia de ultrassons

O nebulizador ultrassónico cria um aerossol através de vibrações de um cristal piezoelétrico. Isto é, a energia elétrica é transformada em vibrações mecânicas, a partir das quais são criadas gotículas. O diâmetro ideal das gotículas é de 1–5 µm (segundo as «Diretivas para a aerossolterapia para doenças pulmonares», Liga Pulmonar Suíça). Apenas com um diâmetro pequeno é que as gotículas conseguem penetrar nas ramificações estreitas das vias respiratórias superiores e inferiores e, deste modo, transportar e depositar o medicamento onde ele deve atuar.

Informações importantes sobre a utilização de medicamentos/preparados

NOTAS
- **Antes de utilizar um medicamento ou preparado, pergunte ao seu médico se este é apropriado para si ou só utilize medicamentos/preparados receitados pelo seu médico.**
- **O inalador ultrassónico da medisana é indicado para a utilização de todos os preparados de inalação (aerossóis) convencionais, com exceção de:**
  - **Suspensões (cocktail de medicamentos)**
  - **Soluções de elevada viscosidade**
  - **Óleos essenciais**
- **Não utilize óleos essenciais, uma vez que os mesmos podem danificar a membrana do nebulizador!**
- **Utilize apenas preparados/medicamentos solúveis em água ou que sejam produzidos à base de álcool.**
- **Para diluir a substância de inalação, utilize apenas soro fisiológico isotónico, pois, caso contrário, poderão ocorrer broncospasmos.**
- **Não utilize substâncias de inalação à base de óleo.**
- **Após a inalação de soluções salinas, tem de lavar e limpar o aparelho obrigatoriamente conforme descrito no ponto Limpeza e conservação.**

Acessórios

Não está prevista uma combinação com outros aparelhos. Utilize exclusivamente acessórios originais com o presente aparelho, visto que apenas assim estará garantido um funcionamento seguro.

Segurança contra derramamento

Ao encher o reservatório de medicação ❷ com a substância de inalação, tenha atenção para não exceder a marcação máxima (8 ml). A quantidade de enchimento recomendada situa-se entre os 0,5 ml e 8 ml. Durante a terapia de inalação, pode inclinar o aparelho para frente, para trás ou para os lados até durante 15 segundos sem comprometer a nebulização e, consequentemente, o sucesso do tratamento. No entanto, se não houver contacto entre a substância de inalação e a membrana durante mais de 15 segundos, o aparelho desligar-se-á automaticamente.
O **medisana IN 525** é à prova de derramamento. Contudo, não deve agitar o aparelho quando o reservatório de medicação estiver cheio, visto que isto poderia causar a entrada de líquido no sistema eletrónico e destruir o aparelho.

Inserir/retirar pilhas

Abra o compartimento das pilhas ❽ no lado inferior do aparelho, exercendo uma ligeira pressão no símbolo da seta e puxando simultaneamente. Insira as duas pilhas fornecidas (tipo AA/LR6). Tenha em atenção o posicionamento correto das pilhas (imagem no fundo da caixa). Coloque novamente a tampa do compartimento das pilhas e exerça pressão. No caso de o indicador LED das pilhas ❿ se acender a laranja com o aparelho ligado, insira pilhas novas. Se o LED piscar a laranja, o aparelho poderá ainda ser usado durante aproximadamente 30 minutos.

AVISO – INDICAÇÕES DE SEGURANÇA RELATIVAMENTE ÀS PILHAS
- **Não desmonte as pilhas!**
- **Retire imediatamente as pilhas gastas do aparelho!**
- **Elevado risco de derrame das pilhas. Evite o contacto com a pele, os olhos e as mucosas! No caso de contacto com o ácido das pilhas, lave imediatamente as zonas afetadas com água limpa e abundante, e procure imediatamente ajuda médica!**
- **No caso de ingestão de uma pilha, procure imediatamente ajuda médica!**
- **Substitua sempre todas as pilhas em conjunto!**
- **Utilize apenas pilhas do mesmo tipo. Não utilize tipos diferentes ou pilhas novas e usadas em conjunto!**
- **Coloque as pilhas corretamente e tenha em atenção a polaridade!**
- **Caso não utilize o aparelho por um período prolongado, retire as pilhas do aparelho!**
- **Mantenha as pilhas fora do alcance das crianças!**
- **Não recarregue as pilhas e não as curto-circuite! Existe perigo de explosão!**
- **Não as lance para o fogo! Existe perigo de explosão!**
- **Nunca elimine pilhas e baterias usadas juntamente com o lixo doméstico, mas sim enquanto resíduos perigosos ou num ponto de recolha de pilhas e baterias em comércios especializados!**

Utilização de uma fonte de alimentação

Em alternativa, também pode utilizar o aparelho com uma fonte de alimentação especial (**medisana** n.º de artigo 54118), a qual deve ser inserida na ligação ❾ prevista no aparelho. Para isso, as pilhas devem ser removidas do aparelho. O aparelho não pode ser usado para carregar baterias recarregáveis. Ao usar uma fonte de alimentação, recomendamos executar as etapas descritas em «Preparação» antes de ligar a fonte de alimentação ao aparelho.

Preparação

1. Certifique-se de que o aparelho está desligado (o LED de funcionamento ❻ não está aceso).
2. Separe o nebulizador da base do aparelho, premindo o botão de desbloqueio ⓫ e deslizando o nebulizador para frente.
3. Abra a tampa do reservatório de medicação ❶ e encha o reservatório de medicação ❷ com a substância de inalação (conteúdo máximo 8 ml = 8 ccm). Respeite as indicações de aplicação e de dosagem no folheto informativo do medicamento que irá utilizar.
4. Feche novamente a tampa do reservatório de medicação ❶.
5. De seguida, coloque o nebulizador na posição correta sobre a base do aparelho e engate-o (encaixe audível).

Inalação com o bocal

1. Coloque-se numa posição o mais vertical possível.
2. Coloque o bocal ❹ na base do aparelho e envolva-o completamente com os lábios.
3. Ligue o aparelho, premindo o botão de LIGAR/DESLIGAR ❼. O LED de funcionamento ❻ acende-se a verde. O aerossol aquece ligeiramente durante a operação, enquanto o reservatório de medicação ❷ se acende a azul.
4. Agora, inspire lenta e profundamente pela boca e expire pelo nariz. O efeito da terapia pode ser melhorado ao suster a respiração por breves instantes após a inalação. No entanto, isto não é necessário para um sucesso geral da terapia. É importante que permaneça calmo e descontraído enquanto inspira e expira uniformemente. Não inale com demasiada rapidez. Se pretender fazer uma pausa, faça um breve intervalo e retire o bocal ❹ da boca. Coloque o bocal novamente na boca (os lábios vedam o bocal) e volte a inspirar e expirar lentamente.

NOTAS
- **Deve manter o aparelho na posição mais vertical possível. No entanto, uma pequena inclinação não compromete a utilização (à prova de derramamento). Para garantir a funcionalidade completa, mantenha o aparelho o menos inclinado possível durante a inalação.**
- **No caso de um ângulo de inclinação demasiado acentuado, o aerossol pode deixar de estar suficientemente em contacto com a membrana, o que resulta numa desativação automática do aparelho após aproximadamente 15 segundos.**
- **À medida que o nível de aerossol se aproxima do fim, o aparelho deve ser movido ligeiramente para distribuir melhor a quantidade restante sobre a membrana.**

5. Um tratamento por inalação não deve exceder os 30 minutos.
6. Se o reservatório de medicação ❷ ficar vazio, o LED de funcionamento ❻ acende-se a laranja e o aparelho desliga-se após um curto período de tempo. Pode também desligar o aparelho manualmente, premindo o botão de LIGAR/DESLIGAR ❼ ao concluir a inalação, mesmo que não tenha usado toda a substância de inalação. O LED de funcionamento ❻ apaga-se.
7. Esvazie a restante substância de inalação. Não volte a utilizá-la. Limpe o aparelho imediatamente após cada uso. (Consulte também «Limpeza e conservação».) Depois de o bocal ❹ ter sido utilizado durante algum tempo, poderão acumular-se 2–3 gotas da substância de inalação no tubo de aspiração do bocal. No entanto, isso não tem qualquer influência sobre a operação e o funcionamento do aparelho. Após a utilização, remova as gotas com um pano macio.

Inalação com a máscara

Como alternativa, o volume de fornecimento inclui uma máscara para adultos e uma máscara para crianças. Estas permitem a inalação do aerossol através do nariz. Esta aplicação é particularmente apreciada por pessoas mais idosas.

NOTA
Ao utilizar a máscara, uma maior quantidade de aerossol permanece na mucosa nasofaríngea do que no tratamento com o bocal.

Para uma inalação com a máscara, encaixe primeiro a máscara para adultos ⓬ ou a máscara para crianças ⓭ na saída do reservatório de medicação. Em seguida, siga os passos descritos em «Inalação com o bocal». A diferença está no facto de a boca não envolver o bocal, sendo, em vez disso, utilizada uma máscara que é ligeiramente pressionada sobre a região da boca e do nariz. Certifique-se de que a máscara veda a boca e o nariz, sem exercer pressão excessiva. Agora, inspire lenta e profundamente através do nariz.

Uso contínuo

Para um uso contínuo do aparelho, recomendamos 3 aplicações de 10 minutos por dia com o bocal ou a máscara, a uma temperatura ambiente de aproximadamente 23 °C. Sob estas condições, a base do aparelho oferece uma operacionalidade contínua durante 3 anos e o nebulizador durante 6 meses. O nebulizador é uma peça de desgaste e não está incluído na garantia. É possível encomendar um nebulizador novo através do n.º de artigo 54116.

Limpeza e conservação

NOTA
Imediatamente após cada aplicação, execute os trabalhos de limpeza de modo cuidadoso e conforme a descrição que se segue.

- Remova a máscara do aparelho, caso se aplique.
- Para fins de limpeza, nunca coloque o aparelho completo ou o nebulizador sob água corrente. Tenha atenção para que não entre água para dentro do aparelho.
- Limpe a caixa do aparelho com um pano ligeiramente humedecido, embebido numa solução de água e sabão suave.
- Lave a máscara sob água corrente.
- Limpe cuidadosamente os elétrodos da base do aparelho e do nebulizador com um pano macio e ligeiramente humedecido.
- A base do aparelho e o nebulizador podem ser limpos da seguinte forma:
  1. Esvazie eventuais restos da substância de inalação do reservatório de medicação ❷.
  2. Encha o reservatório com um pouco de água potável.
  3. Ligue o aparelho e deixe o nebulizador funcionar durante aproximadamente 1 a 2 minutos.
  4. De seguida, remova as pilhas do aparelho (ou desligue a alimentação elétrica) e retire o nebulizador da base.
  5. Limpe o nebulizador manualmente com água destilada.
  6. Em seguida, deixe todas as peças secarem completamente ao ar, sobre uma superfície seca e macia (por exemplo, uma toalha).
- Esta limpeza também deve ser realizada quando o aparelho não é utilizado durante um período prolongado e antes da primeira utilização.

AVISO
- **Mantenha o compartimento das pilhas ❽ sempre seco!**
- **Nunca toque na membrana ❸ com os dedos ou objetos!**
- **Nunca coloque o aparelho ou partes do mesmo numa máquina de lavar louça para fins de limpeza!**
- **Nunca utilize um micro-ondas para fins de secagem!**

Desinfeção

No caso de doenças infeciosas, tem de realizar as seguintes etapas de desinfeção para além da limpeza. Recomendamos que tome estas medidas regularmente de manhã ou à noite num horário fixo:

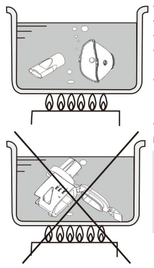

- Enxague a(s) máscara(s) e o bocal com água destilada.
- Ferva água destilada numa panela.
- Coloque a(s) máscara(s) e o bocal durante 5 minutos na água a ferver.
- De seguida, retire as peças da água e deixe-as secar e arrefecer ao ar (por exemplo, sobre uma toalha).
- Como alternativa à água destilada a ferver, também pode colocar as peças numa solução de álcool de limpeza a 75%. Neste caso, o tempo de imersão é reduzido a 1 minuto.
  Em seguida, enxague as peças com água destilada e deixe-as secar ao ar.
- Certifique-se de que nenhum resíduo do desinfetante permanece nas peças do aparelho, de modo a não colocar em risco o próximo tratamento por inalação.

AVISO
- Nunca coloque o reservatório de medicação em água a ferver.
- As soluções alcoólicas são altamente inflamáveis. Por isso, NUNCA realize a limpeza na proximidade de chamas abertas ou fumo.

Transporte e armazenamento

- Armazene o aparelho com todas as peças num local seco e limpo.
- Certifique-se de que o reservatório de medicação ❷ não tem quaisquer líquidos durante o transporte e o armazenamento.
- Remova as pilhas no caso de não utilizar o aparelho durante um período prolongado.
- Evite locais de armazenamento com luz solar direta, temperaturas extremas e elevada humidade.
- Mantenha o aparelho sempre afastado de chamas, radiação eletromagnética e crianças.

Resolução de problemas

Problema: baixa/nenhuma nebulização.
Resolução do problema: substitua as pilhas, limpe os elétrodos de contacto ❺ com um pano macio ligeiramente humedecido e limpe o aparelho de acordo com o capítulo «Limpeza e conservação». Verifique se o nebulizador está instalado corretamente sobre a base do aparelho, e se há contacto suficiente entre a substância de inalação e a membrana (mantenha o aparelho em posição direita).

Problema: nenhuma nebulização e o LED de funcionamento ❻ não se acende ou acende-se apenas brevemente.
Resolução do problema: verifique se as pilhas estão corretamente inseridas e se ainda possuem carga suficiente. Se necessário, substitua-as. Verifique se o nebulizador está instalado corretamente sobre a base do aparelho, e se há contacto suficiente entre a substância de inalação e a membrana (mantenha o aparelho em posição direita).

Problema: o aparelho desliga-se automaticamente durante o uso, apesar de o reservatório de medicação ainda ter substância de inalação.
Resolução do problema: a membrana ❸ está com defeito ou a ligação entre o nebulizador e a base do aparelho não está correta. Limpe os elétrodos de contacto ❺ com um pano macio ligeiramente humedecido e verifique se o nebulizador está instalado corretamente sobre a base do aparelho, e se há contacto suficiente entre a substância de inalação e a membrana (mantenha o aparelho em posição direita). Se necessário, substitua o nebulizador.

Problema: a substância de inalação sai do aparelho/reservatório de medicação (derramamento).
Resolução do problema: é possível que a junta de silicone não esteja estanque. Verifique se o nebulizador está instalado corretamente sobre a base do aparelho e, se necessário, substitua o nebulizador.

Se os pontos em cima não permitirem a resolução do problema, entre em contato com o serviço de apoio ao cliente.

Diretivas/normas

Este inalador está em conformidade com os requisitos da diretiva 93/42/CEE (diretiva CE relativa aos dispositivos médicos) e da norma EN 13544-1: 2007 Equipamento de terapia respiratória – Parte 1: Sistemas de nebulização e seus componentes. Compatibilidade eletromagnética: o dispositivo está em conformidade com os requisitos da norma EN 60601-1-2 sobre compatibilidade eletromagnética. Para detalhes relativamente a estes dados de medição, consulte o anexo em separado.

Informações sobre a eliminação

Este aparelho não pode ser eliminado juntamente com o lixo doméstico. Todos os consumidores têm a obrigação de entregar os aparelhos elétricos ou eletrónicos, independentemente de conterem substâncias nocivas ou não, num ponto de recolha municipal ou do comércio, para que possam seguir para uma eliminação ecologicamente correta. Retire as pilhas antes de eliminar o aparelho. Nunca elimine pilhas usadas juntamente com o lixo doméstico, mas sim enquanto resíduos perigosos ou num ponto de recolha de pilhas e baterias em comércios especializados. Para informações adicionais sobre a eliminação, entre em contacto com as autoridades locais ou o seu revendedor.

Dados técnicos

Nome e modelo:	Inalador ultrassónico **IN 525 medisana**
Alimentação de tensão:	3 V ⎓, 2 pilhas 1,5 V AA LR6 Fonte de alimentação (modelo: TAP5-050S100U1); entrada: 100–240 V~, 50/60 Hz, 0,15 A Saída: 5 V ⎓, 1 A
Consumo de potência:	aprox. 1,1 W
Frequência ultrassónica:	aprox. 108 kHz
Capacidade de nebulização:	≥ 0,2 ml/minuto
Dimensão das partículas:	MMAD aprox. 5 µm
Volume de enchimento da substância de inalação:	mín. 0,5 ml/máx. 8 ml
Desconexão automática:	após aprox. 30 minutos ou mediante reservatório de medicação vazio
Condições de funcionamento:	+10 °C até +40 °C, humidade relativa do ar 15–93%
Condições de armazenamento:	-20 °C até +70 °C, humidade relativa do ar ≤ 93%
Peso aprox.:	98 g (sem pilhas)
Dimensões CxLxA aprox.:	72 x 40 x 113 mm
N.º de artigo:	54115
Número EAN:	4015588 54115 5
Peças sobresselentes:	Art. 54116 Nebulizador (n.º de peças ❶ / ❷ / ❸) Art. 54117 Conjunto de máscaras com bocal Art. 54118 Fonte de alimentação (EU) Art. 54119 Fonte de alimentação (GB)

Devido aos constantes melhoramentos do produto, reservamos o direito a proceder a alterações técnicas e estéticas.

A respetiva versão atual deste manual de utilização pode ser consultada em www.medisana.com

Condições de garantia e reparação

Para acionar a garantia, contacte, por favor, o seu revendedor especializado ou diretamente o centro de assistência. Se for necessário enviar o aparelho, indique, por favor, qual o defeito e junte uma cópia do recibo de compra.
Aplicam-se as seguintes condições de garantia:

1. Os produtos da **medisana** têm uma garantia de 3 anos após a data da compra. Em caso de acionamento da garantia, a data de aquisição deve ser comprovada através do recibo de compra ou da fatura.
2. Os defeitos resultantes de erros de material ou de fabrico são resolvidos gratuitamente dentro do prazo da garantia.
3. O serviço de garantia não prolonga o período de garantia do equipamento ou de qualquer peça substituída.
4. A garantia exclui:
- **a.** qualquer dano causado pelo manuseamento inadequado, por exemplo, surgidos devido ao não cumprimento das instruções de utilização.
- **b.** Danos resultantes de reparações ou intervenções pelo comprador ou por terceiros não autorizados.
- **c.** Danos resultantes do transporte, que ocorram no percurso entre o fabricante e o consumidor ou no envio para o centro de assistência.
- **d.** Componentes sujeitos a um desgaste normal.

5. Não nos responsabilizamos por danos diretos ou indiretos causados pelo aparelho, mesmo quando o dano no aparelho é reconhecido como um caso de garantia.

Encontra o endereço da assistência técnica na folha em anexo.

PT/GR

medisana®

GR Εγχειρίδιο οδηγιών χρήσης
Συσκευή εισπνοών υπερήχων IN 525

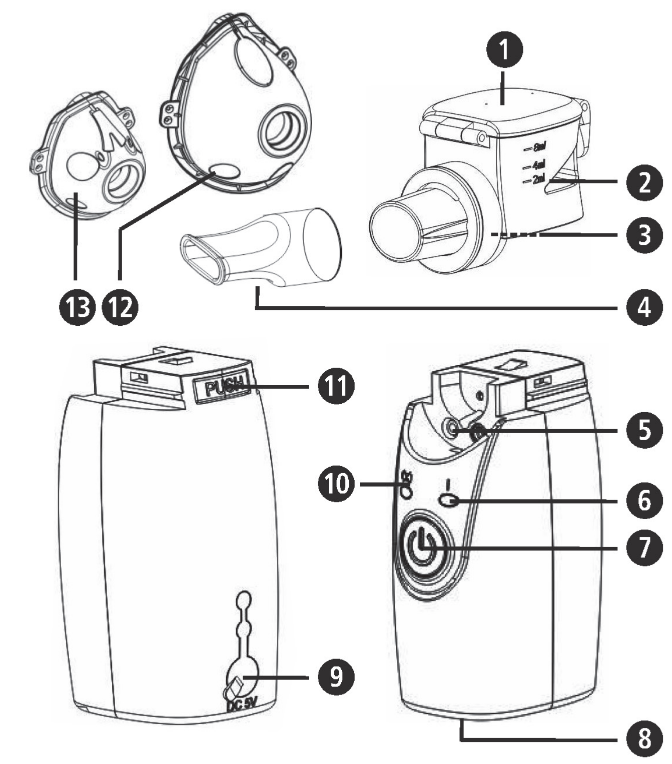

Συσκευή και στοιχεία χειρισμού

Μονάδα νεφελοποίησης

❶ Κάλυμμα για δεξαμενής δραστικής ουσίας
❷ Δεξαμενή δραστικής ουσίας ❸ Μεμβράνη ❹ Επιστόμιο

Βάση συσκευής

❺ Ηλεκτρόδια επαφής ❻ Ένδειξη LED λειτουργίας
❼ Πλήκτρο On/Off ⏻ ❽ Θήκη μπαταρίας ❾ Υποδοχή σύνδεσης καλωδίου τροφοδοσίας ❿ Ένδειξη LED μπαταρίας
⓫ Πλήκτρο αποδέσμευσης μονάδας νεφελοποίησης
⓬ Μάσκα ενηλίκων ⓭ Μάσκα παιδιών

Επεξήγηση συμβόλων

Το παρόν εγχειρίδιο οδηγιών χρήσης ανήκει στο προϊόν. Περιλαμβάνει σημαντικές πληροφορίες σχετικά με τη θέση της συσκευής σε λειτουργία και τον χειρισμό της. Διαβάστε ολόκληρο το εγχειρίδιο οδηγιών χρήσης. Η μη τήρηση των προκείμενων οδηγιών μπορεί να έχει ως επακόλουθο την πρόκληση σοβαρών σωματικών βλαβών ή υλικών ζημιών.

ΠΡΟΕΙΔΟΠΟΙΗΣΗ
Αυτές οι προειδοποιητικές υποδείξεις πρέπει να τηρούνται υποχρεωτικά, προς αποφυγή πιθανού τραυματισμού του χρήστη.

ΠΡΟΣΟΧΗ
Αυτές οι υποδείξεις πρέπει να τηρούνται,
προς αποφυγή πιθανής πρόκλησης ζημιών στη συσκευή.

ΣΗΜΕΙΩΣΗ
Αυτές οι υποδείξεις περιλαμβάνουν χρήσιμες πρόσθετες πληροφορίες σχετικά με την εγκατάσταση ή τη λειτουργία.

Ταξινόμηση συσκευής: Τύπος BF

Να προστατεύεται από υψηλές θερμοκρασίες!

IP22 Δείκτης προστασίας από στερεά σώματα και νερό

LOT Αριθμός παρτίδας

SN Σειριακός αριθμός

Κατασκευαστής

Ημερομηνία παραγωγής

Ενδεδειγμένη χρήση

- Η συσκευή εισπνοών υπερήχων **IN 525** της **medisana** προορίζεται για τη θεραπεία εισπνοών από τη μύτη ή από το στόμα ιατρικών αερολυμάτων σε οικιακές συνθήκες ή σε κλινικό περιβάλλον. Η συσκευή επιτρέπεται να χρησιμοποιείται μόνο από ασθενείς που έχουν εξοικειωθεί επαρκώς με τη λειτουργία της συσκευής ή/και επιβλέπονται ή έχουν ενημερωθεί από ειδικευμένο ιατρικό προσωπικό.
- Ο χρήστης πρέπει να έχει διαβάσει προηγουμένως αυτές τις οδηγίες χρήσης και να έχει κατανοήσει το περιεχόμενο τους και το χειρισμό της συσκευής.
- Η συσκευή μπορεί να χρησιμοποιείται από άτομα που υποφέρουν από άσθμα, χρόνιες παθήσεις του αναπνευστικού (π.χ. ΧΑΠ, βρογχίτιδα ή εμφύσημα) ή άλλες παθήσεις του αναπνευστικού που έχουν ως συνέπεια την παρεμπόδιση της ροής του αέρα.

medisana GmbH
Carl-Schurz-Str. 2, 41460 NEUSS
Γερμανία

CE 0297

GR ΣΗΜΑΝΤΙΚΕΣ ΥΠΟΔΕΙΞΕΙΣ! ΝΑ ΦΥΛΑΣΣΕΤΑΙ ΟΠΩΣΔΗΠΟΤΕ!

Διαβάστε προσεκτικά το εγχειρίδιο οδηγιών χρήσης, ιδίως τις υποδείξεις ασφαλείας, πριν χρησιμοποιήσετε τη συσκευή και φυλάξτε το εγχειρίδιο οδηγιών χρήσης για μελλοντική χρήση. Παραδώστε οπωσδήποτε το παρόν εγχειρίδιο μαζί με τη συσκευή, εάν την παραχωρήσετε σε τρίτους.

Υποδείξεις ασφαλείας

- Χρησιμοποιείτε τη συσκευή μόνο σύμφωνα με την προβλεπόμενη χρήση όπως αυτή περιγράφεται στο εγχειρίδιο χρήσης. Σε περίπτωση μη ενδεδειγμένης χρήσης για άλλους σκοπούς η εγγύηση παύει να ισχύει.
- Κάθε άλλη χρήση από αυτήν που περιγράφεται εδώ δεν είναι ενδεδειγμένη και πρέπει να θεωρείται επικίνδυνη. Σε περίπτωση μη ενδεδειγμένης χρήσης η ευθύνη για την ασφαλή λειτουργία της συσκευής μετατίθεται στον χρήστη της συσκευής.
- Χρησιμοποιείτε μόνο γνήσια εξαρτήματα και ανταλλακτικά του κατασκευαστή.
- Χρησιμοποιείτε μόνο τα κατάλληλα για την φαρμακευτική αγωγή εισπνοών σκευάσματα σε υγρή μορφή. Πριν αρχίσετε μία θεραπεία με τη συσκευή, μιλήστε με τον ιατρό ή τον φαρμακοποιό σας σχετικά με τη διάρκεια της εφαρμογής, τη δοσομέτρηση, τη συχνότητα της εφαρμογής και την επιλογή των φαρμακευτικών ουσιών.
- Η ένταση της νεφελοποίησης σημειώνει διακυμάνσεις σε συνάρτηση με τα χρησιμοποιούμενα φαρμακευτικά σκευάσματα. Μην χρησιμοποιείτε σκέτο νερό για τη νεφελοποίηση.
- Η συσκευή αυτή μπορεί να χρησιμοποιείται από παιδιά άνω των 8 ετών καθώς και από άτομα με μειωμένες φυσικές, αισθητηριακές ή διανοητικές δυνατότητες ή με έλλειψη εμπειρίας και γνώσεων, εφόσον επιτηρούνται ή έχουν εκπαιδευτεί αναφορικά με την ασφαλή χρήση της συσκευής και κατανοούν τους προκύπτοντες κινδύνους.
- Τα παιδιά πρέπει να επιβλέπονται, προκειμένου να διασφαλίζεται πως δεν παίζουν με τη συσκευή.
- Ο καθαρισμός και η συντήρηση χρήστη δεν επιτρέπεται να διεξάγονται από παιδιά χωρίς επιτήρηση.
- Κίνδυνος κατάποσης μικρών τεμαχίων. Φυλάσσετε και απορρίπτετε τη συσκευή μακριά από τα παιδιά.
- Η συσκευή αυτή μπορεί να αχρηστευθεί από διακυμάνσεις της τάσης, αποφορτισμένες μπαταρίες ή μηχανική βλάβη. Ως εκ τούτου συνιστούμε να έχετε πάντα μία εφεδρική συσκευή διαθέσιμη.
- Εάν η συσκευή δεν απενεργοποιείται αυτόματα όταν η δεξαμενή αδειάσει, πατήστε το πλήκτρο ❼ ⏻ για να απενεργοποιήσετε τη συσκευή με το χέρι.
- Πριν από την πρώτη χρήση απολυμάνετε όλα τα εξαρτήματα του σετ νεφελοποιητή συμπεριλαμβανομένου του ακροστομίου και της μάσκας και στη συνέχεια μετά από κάθε χρήση, καθώς και μετά από περιόδους αχρησίας, βλέπε υποδείξεις στο «Καθαρισμός και φροντίδα».

ΠΡΟΕΙΔΟΠΟΙΗΣΗ!
Κίνδυνος λοιμώξεων από λερωμένο νεφελοποιητή! Πριν από κάθε χρήση λάβετε υπόψη σας τους γενικούς κανόνες υγιεινής (π.χ. επιμελές πλύσιμο χεριών) και εξασφαλίστε ότι ο νεφελοποιητής έχει καθαριστεί και απολυμανθεί σύμφωνα με τις υποδείξεις που αναφέρονται στο κεφάλαιο «Καθαρισμός και φροντίδα». Μην χρησιμοποιείτε τη συσκευή από κοινού με άλλα άτομα, προκειμένου να αποτραπεί ενδεχόμενος κίνδυνος μόλυνσης!

- Εάν η συσκευή παρουσιάζει εμφανείς φθορές ή νομίζετε πως έχει υποστεί βλάβη, η συσκευή δεν πρέπει να τίθεται σε λειτουργία. Επικοινωνήστε με το τμήμα τεχνικής υποστήριξης (σέρβις).
- Εάν συνδέσετε τη συσκευή με το προαιρετικού τροφοδοτικού στην παροχή ρεύματος, φροντίστε η τάση δικτύου να αντιστοιχεί σε αυτή που αναγράφεται στην πινακίδα τύπου.
- Ποτέ μην αγγίζετε το τροφοδοτικό ή/και το καλώδιο τροφοδοσίας με υγρά χέρια.
- Μην αφήνετε τη συσκευή να πέσει.
- Σιγουρευτείτε ότι όλα τα μέρη έχουν συναρμολογηθεί σωστά, προτού χρησιμοποιήσετε τη συσκευή.
- Σε περίπτωση βλάβης μην προσπαθήσετε να επιδιορθώσετε τη συσκευή μόνοι σας. Δώστε τη συσκευή για επισκευή σε μια εξουσιοδοτημένη υπηρεσία για σέρβις.
- Μην ανοίγετε τη συσκευή και μην πραγματοποιείτε αλλαγές στη συσκευή.
- Ποτέ μην εκθέτετε τη συσκευή σε απευθείας ηλιακή ακτινοβολία ή ακραίες θερμοκρασίες.
- Μην επιχειρήσετε να καθαρίσετε τις μεμβράνες με οποιαδήποτε μέσα - αυτό μπορεί να προκαλέσει την καταστροφή τους.
- Ποτέ μην τοποθετείτε τη συσκευή ή μέρη της συσκευής σε τρεχούμενο νερό για να την καθαρίσετε. Διασφαλίστε πως δεν θα εισέλθει νερό στο εσωτερικό της συσκευής.
- Ποτέ μην μεταφέρετε ή αποθηκεύετε τη συσκευή εάν στη δεξαμενή υπάρχει ακόμα υγρό. Αυτό μπορεί να διαρρεύσει και να προκαλέσει ζημιά στη συσκευή.

Περιεχόμενο παράδοσης και συσκευασία

Πρώτα βεβαιωθείτε πως τα περιεχόμενα της παραδοτέας συσκευασίας είναι πλήρη και πως το προϊόν δεν παρουσιάζει ζημιές. Εάν δεν είστε βέβαιοι μην χρησιμοποιήσετε τη συσκευή και απευθυνθείτε σε ένα κέντρο τεχνικής υποστήριξης. Η συσκευασία περιέχει:
- 1 **medisana** συσκευή εισπνοών **IN 525**
- 1 μάσκα ενηλίκων και 1 μάσκα παιδιών
- 2 μπαταρίες (μεγέθους AA/LR6, 1,5V)
- 1 τροφοδοτικό
- 1 τσαντάκι φύλαξης
- 1 οδηγία χρήσης

Οι συσκευασίες είναι επαναχρησιμοποιήσιμες ή μπορούν να ανακυκλωθούν στον κύκλο πρώτων υλών. Σας παρακαλούμε να αποσύρετε το υλικό συσκευασίας που δεν χρησιμοποιείται πλέον σύμφωνα με τους κανονισμούς. Σε περίπτωση που κατά την αφαίρεση της συσκευής από τη συσκευασία διαπιστώσετε κάποια βλάβη οφειλόμενη στη μεταφορά, παρακαλούμε να απευθυνθείτε αμέσως στον έμπορο σας.

ΠΡΟΕΙΔΟΠΟΙΗΣΗ!
Κρατήστε το υλικό συσκευασίας μακριά από παιδιά.
Υπάρχει κίνδυνος ασφυξίας!

Ιδιαιτερότητες του medisana IN 525

Τεχνική υπερήχων
Στον νεφελοποιητή υπερήχων παράγεται μέσω ταλαντώσεων ενός πιεζοηλεκτρικού κρυστάλλου ένα αερόλυμα. Δηλαδή μετατρέπεται ηλεκτρική ενέργεια σε μηχαωικές ταλαντώσεις, μέσω των οποίων δημιουργούνται σταγονίδις. Η ιδανική διάμετρος των σταγονιδίνω είναι μεταξύ 1 και 5 μm (με βάση τις οδηγίες για την θεραπτεία πνευμονικών νόσων με αερόλυμα, Υπηρεσία πνευμονικών νόσων, Ελβετία). Τα σταγονίδια μόνο με μικρή διάμετρο υπορούν να διεισδύσουν στις στενές διακλαδώσεις των άνω και των κάτω αναιπνευστικών οδών και να μυεταφέρουν και να αποθηκεύσουν κατ'αυτό τον τρόπο το φάρμακο στο σημείο, στο οποίο πρέπει να επιδράσει.

Informações importantes sobre a utilização de medicamentos/preparados

ΥΠΟΔΕΙΞΕΙΣ
- **Προτού χρησιμυοποιήσετε κάποιο φάρμακο ή κάποιο σκεύασμα, να συμβουλευθείτε το γιατρό σας αν αυτό είναι κατάλληλο για εσάς, ή να χρησιμοποιείτε μόνο φάρμακα/ σκευάσματα, τα οποία σας έχει συστήσει ο γιατρός σας.**
- **Η συσκευή εισπνοής υπερήχων medisana IN 525 είναι κατάλληλη για την εισπνοή όλων των συνήθων σκευασμάτων αερολυμάτων, αλλά εξαιρούνται**
  - **τα αιωρήματα (κοκτέιλ φαρμακων)**
  - **τα διαλύματα με υψηλό ιξώδες**
  - **αιθέρια έλαια**
- **Παρακαλείσθε να μη χρησιμοποιείτε αιθέρια έλαια, διόη αυτό μπορεί να οδηγήσει σε βλάβη στη μεμβράνη νεφελοποίησης!**
- **Να χρησιμοποιείτε μόνο υδατοδιαλυτά φάρμακα / σκευάσματα ή τέτοια, τα οποία έχουν παρασκευασθεί σε αλκοολική βάση.**
- **Να χρησιμοποιείτε για τη διάλυση της ουσίας εισπνοής μόνο ισοτονικό αλατούχο διάλυρα, διόη κάτω από οριομένες συνθήκες μπορεί διαφορετικά να προκληθεί βρογχόσπασμος.**
- **Μην χρησιμοποιείται ουσία εισπνοής, η οποία έχει παρασκευασθεί σε βάση ελάιων.**
- **Μετά από την εισπνοή αλατούχων διαλυμάτων πρέπει οπωσδήποτε να πλένετε και να καθαρίζετε τη συσκευή όπως περιγράφεται στο σημείο Καθαρισμός και φροντίδα.**

Εξαρτήματα

Δεν προβλέπεται κάποιος συνδυασμός με άλλες συσκευές. Παρακαλείσθε να χρησιμοποιείτε σ'αυτή τη συσκευή μόνο τα αυθεντικά εξαρτήματα, δίοτι μόνο τότε μπορεί να εγγυηθεί ο ασφαλής χειρισμός.

Ασφάλεια έναντι διαρροών

Κατά την πλήρωση του σκευάσματος εισπνοών στη δεξαμενή δραστικής ουσίας ❷ φροντίστε, ώστε να μην σημειωθεί υπέρβαση της ένδειξης μέγιστη στάθμης πλήρωσης (8 ml). Η συνιστώμενη ποσότητα πλήρωσης κυμαίνεται μεταξύ 0,5 και 8 ml. Κατά τη διάρκεια της θεραπείας εισπνοών μπορείτε να κρατήσετε τη συσκευή για 15 δευτερόλεπτα υπό κλίση προς τα εμπρός, πίσω ή το πλάι χωρίς αυτό να επηρεάσει αρνητικά τη νεφελοποίηση ή την επιτυχία της θεραπείας. Σε περίπτωση όμως επαφής του σκευάσματος εισπνοών με τη μεμβράνη για διάστημα μεγαλύτερο από 15 δευτερόλεπτα, η συσκευή απενεργοποιείται αυτόματα. Η **medisana IN 525** είναι ασφαλής από διαρροές. Παρόλα αυτά δεν θα πρέπει να ανακινείτε τη συσκευή, όταν η δεξαμενή δραστικής ουσίας είναι γεμάτη, αφού αυτό μπορεί να έχει ως συνέπεια την εισχώρηση υγρού στα ηλεκτρονικά εξαρτήματα και την καταστροφή της συσκευής.

Τοποθέτηση/Αφαίρεση των μπαταριών

Ανοίξτε τη θήκη της μπαταρίας ❽ στην κάτω πλευρά της συσκευής πιέζοντας ελαφρά, και σπρώξετε συγχρόνως πάνω στο σύμβολο με το βελάκι. Τοποθετήστε τις 2 παρεχόμενες μπαταρίες (τύπου AA LR6). Προσέξτε την κατεύθυνση τοποθέτησης των μπαταριών (απεικόνιση στη βάση του περιβλήματος). Τοποθετήστε ξανά το καπάκι των μπαταριών και πιέστε το προς τα μέσα. Εάν όταν η συσκευή βρίσκεται σε λειτουργία η ένδειξη LED μπαταρίας ❿ ανάψει πορτοκαλί, τοποθετήστε νέα μπαταρία. Όταν η ένδειξη αναβοσβήνει σε πορτοκαλί χρώμα, η συσκευή μπορεί να χρησιμοποιηθεί για περ. 30 λεπτά ακόμα.

ΠΡΟΕΙΔΟΠΟΙΗΣΗ! – ΟΔΗΓΙΕΣ ΑΣΦΑΛΕΙΑΣ ΤΗΣ ΜΠΑΤΑΡΙΑΣ
- **Μην αποσυναρμολογείτε τις μπαταρίες!**
- **Πριν από την τοποθέτηση των μπαταριών καθαρίστε, αν χρειάζεται, τις επαφές μπαταριών και συσκευής!**
- **Αφαιρείτε άμεσα από τη συσκευή τις άχρηστες μπαταρίες!**
- **Αυξημένος κίνδυνος διαρροής, αποφεύγετε την επαφή με το δέρμα, τα μάτια και τους βλεννογόνους!**
- **Σε περίπτωση που έρθετε σε επαφή με οξέα μπαταριών ξεπλύνετε αμέσως το προσβλημένο σημείο με καθαρό νερό και συμβουλευτείτε έναν γιατρό!**
- **Αν καταπιείτε μία μπαταρία τότε συμβουλευτείτε αμέσως έναν γιατρό!**
- **Τοποθετείτε τις μπαταρίες σωστά, προσέχετε την πολικότητα!**
- **Ο χώρος των μπαταριών πρέπει να παραμένει καλά σφραγισμένος!**
- **Αφαιρείτε τις μπαταρίες από τη συσκευή αν δεν πρόκειται να τη χρησιμοποιήσετε για μεγάλο διάστημα!**
- **Κρατάτε τις μπαταρίες μακριά από τα παιδιά!**
- **Μην επαναφορτίζετε τις μπαταρίες / Μην τις βραχυκυκλώνετε!Υπάρχει κίνδυνος έκρηξης!**
- **Μην τις πετάτε στην φωτιά! Υπάρχει κίνδυνος έκρηξης!**
- **Οι χρησιμοποιημένες μπαταρίες δεν πρέπει να απορρίπτονται στα οικιακά απορρίμματα αλλά να παραδίδονται στα επικίνδυνα απόβλητα ή σε σημεία συγκέντρωσης μπαταριών σε εξειδικευμένα καταστήματα!**

Χρήση τροφοδοτικού

Εναλλακτικά μπορείτε να χρησιμοποιείτε τη συσκευή και με το ειδικό τροφοδοτικό (**medisana** κωδ. είδους 54118), το οποίο θα συνδέσετε στην προβλεπόμενη για τον σκοπό αυτό υποδοχή της συσκευής. Σε αυτή την περίπτωση οι μπαταρίες πρέπει να αφαιρούνται από τη συσκευή. Η συσκευή δεν μπορεί να χρησιμοποιείται για την επαναφόρτιση επαναφορτιζόμενων μπαταριών. Σε περίπτωση χρήσης ενός τροφοδοτικού συνιστούμε πρώτα να εκτελέσετε τα βήματα που περιγράφονται στην ενότητα «Προετοιμασία», πριν συνδέσετε τη συσκευή με το τροφοδοτικό.

Προετοιμασία

1. Βεβαιωθείτε πως η συσκευή είναι απενεργοποιημένη (η ένδειξη LED λειτουργίας ❻ είναι σβησμένη).
2. Αποσυνδέστε τη μονάδα νεφελοποίησης από τη βάση της συσκευής πατώντας το πλήκτρο αποδέσμευσης ⓫ και ωθώντας τη μονάδα νεφελοποίησης προς τα εμπρός.
3. Ανοίξτε το κάλυμμα της δεξαμενής δραστικής ουσίας ❶ και γεμίστε τη δεξαμενή δραστικής ουσίας ❷ με το εισπνεόμενο αερόλυμα (μέγιστη χωρητικότητα 8 ml = 8 ccm). Λάβετε υπόψη τις οδηγίες δοσομέτρησης και χρήσης που αναγράφονται στη συσκευασία του φαρμακευτικού σκευάσματος που χρησιμοποιείτε.
4. Κλείστε το κάλυμμα της δεξαμενής της δραστικής ουσίας ❶.
5. Τοποθετήστε τη μονάδα νεφελοποίησης ξανά στη θέση της στη βάση της συσκευής και ασφαλίστε την (θα ακουστεί ένας χαρακτηριστικός ήχος κουμπώματος).

Εισπνοή με το επιστόμιο

1. Καθήστε σε στάση όσο το δυνατόν πιο όρθια.
2. Τοποθετήστε το επιστόμιο ❹ στη βάση της συσκευής και περικλείστε το με τα χείλη.
3. Ενεργοποιήστε τη συσκευή πατώντας το πλήκτρο On/Off ❼. Η ένδειξη LED λειτουργίας ❻ ανάβει πράσινη. Το αερόλυμα θερμαίνεται ελαφρώς κατά τη λειτουργία της συσκευής, ενώ η δεξαμενή της δραστικής ουσίας ❷ φωτίζεται μπλε.
4. Εισπνεύστε τώρα αργα και βαθιά από το στόμα και εκπνεύστε από τη μύτη. Μπορείτε να βελτιώσετε τη δράση της θεραπείας, εάν μετά την εισπνόή κρατήσετε για λίγο την αναπνόή σας. Δεν είναι όμως απαραίτητο για τη γενική επιτυχία της θεραπείας. Σημαντικό είναι να παραμείνετε ήρεμος και χαλαρός κατά τις ομοιόμορφες εισπνοές και εκπνοές σας. Μην εισπνέετε πολύ γρήγορα. Εάν επιθυμείτε να κάνετε διάλειμμα. διακόψτε για λίγο.Βάλτε το ξανά στο στόμα σας (στερεώστε το σφιχτά με τα χείλη) και αρχίστε αργά τις εισπνοές και εκπνοές.

ΥΠΟΔΕΙΞΕΙΣ
- **Πρέπει να κρατάτε τη μονάδα εκνεφωτή όσο περισσότερο κάθετα γίνεται. Μια ελάχιστη κλίση στην τοποθέτηση όμως δεν επηρεάζει την εφαρμογή (υπαρχει προστασία διαρροής). Για τη διασφάλιση της πλήρους λειτουργικότητας φροντίστε κατά τις εισπνοές να διατηρείτε τη συσκευή όσο το δυνατό λιγότερο υπό κλίση.**
- **Εάν η κλίση είναι μεγάλη είναι πιθανό το αερόλυμα να μην μπορεί να έρθει επαρκώς σε επαφή με τη μεμβράνη, κάτι που θα έχει ως συνέπεια την αυτόματη απενεργοποίηση της συσκευής μετά από 15 δευτερόλεπτα.**
- **Εάν η ποσότητα του αερολύματος πλησιάζει στο τέλος, μετακινήστε ελαφρά τη συσκευή προκειμένου η εναπομείνασα ποσότητα να κατανεμηθεί καλύτερα στη μεμβράνη.**

5. Μια εφαρμογή εισπνοής δεν πρέπει να υπερβαίνει τα 30 λεπτά.
6. Όταν η δεξαμενή της δραστικής ουσίας ❷ αδειάσει, η ένδειξη LED λειτουργίας ανάβει πορτοκαλί και η συσκευή απενεργοποιείται μετά από λίγο. Όταν τελειώσετε με τις εισπνοές μπορείτε να απενεργοποιήσετε και μόνοι σας τη συσκευή πατώντας το πλήκτρο On/Off ❼ - ακόμα κι εάν δεν έχετε καταναλώσει όλο το εισπνεόμενο αερόλυμα. Η ένδειξη LED λειτουργίας ❷ σβήνει.
7. Αδειάστε το υπόλοιπο αερόλυμα. Μην το χρησιμοποιήσετε ξανά. Καθαρίστε τη συσκευή αμέσως μετά από κάθε εφαρμογή. (βλέπε επίσης την ενότητα «Καθαρισμός και φροντίδα». Αφού το ακροφύσιο χρησιμοποιηθεί για αρκετό καιρό, ίσως προκύψει, ότι κατά τη χρήση μαζευτούν 2 - 3 σταγόνες διαλυτικό στο σωλήνα του ακροφυσίου. Αυτό όμως δεν έχει καμία επίδραση στη λειτουργία και χρήση της συσκευής. Αφαιρέστε τις σταγόνες μετά από τη χρήση με ένα απαλό πανί.

Εισπνοή με τη μάσκα

Εναλλακτικά στην παραδοτέα συσκευασία περιέχεται μία μάσκα για ενήλικες και μία μάσκα για παιδιά. Με αυτό είναι δυνατή η εισπνοή του αερολύματος από τη μύτη. Αυτός ο τρόπος εφαρμογής είναι πιο ευχάριστος κυρίως για ηλικιωμένους ασθενείς.

ΥΠΟΔΕΙΞΕΙΣ
Κατά την εφαρμογή της μάσκας παραμένει μεγαλύτερη ποσότητα αεροζόλ στους βλεννογόνους στην ρινοφαρυγγική κοιλότητα σε σύγκριση με την εφαρμογή μετο επιστόμιο.

Για τις εισπνοές με τη μάσκα, πρώτα τοποθετήστε τη μάσκα ενηλίκων ή παιδιών στην εξαγωγή της δεξαμενής της δραστικής ουσίας. Στη συνέχεια ακολουθήστε τη διαδικασία όπως περιγράφεται στην ενότητα «Εισπνοή με το επιστόμιο» . Η διαφορά έγκειται στο ότι δεν περιβάλει το στόμα το επιστόμιο, αλλά η μάσκα πιέζεται ελαφρά στο στόμα και τη μύτη. Διασφαλίστε πως η μάσκα περιβάλει στεγανά το στόμα και τη μύτη, χωρίς πίεση. Εισπνέετε και εκπνέετε αργά και βαθιά από τη μύτη.

Συνεχής χρήση

Για μία συνεχή χρήση της συσκευής συνιστούμε, 3 εφαρμογές καθημερινά διάρκειας 10 λεπτών η κάθε μια με επιστόμιο ή μάσκα σε θερμοκρασία δωματίου περ. 23°C. Υπό αυτές τις συνθήκες η βάση της συσκευής διαθέτει μία συνεχή ετοιμότητα λειτουργίας 3 ετών και η μονάδα νεφελοποίησης 6 μηνών. Η μονάδα νεφελοποίησης είναι φθειρόμενο/αναλώσιμο εξάρτημα και δεν καλύπτεται από την εγγύηση κατασκευαστή. Μπορείτε να παραγγείλετε τη μονάδα νεφελοποίησης με τον κωδ. είδους 54116.

Καθαρισμός και φροντίδα

ΥΠΟΔΕΙΞΗ
Να εκτελείτε τα μέτρα καθαρισμού σωστά και κατευθείαν μετά από κάθε χρήση όπως περιγράφεται παρακάτω.

- Αφαιρέστε τη μάσκα από τη συσκευή, εφόσον χρειάζεται.
- Μην κρατάτε ποτέ ολόκληρη τη συσκευή ούτε τη μονάδα εκνεφωτή για καθαρισμό κάτω από τρεχούμενο νερό, και προσέχετε επίσης, να μη διεισδύσει νερό στη συσκευή.
- Καθαρίστε το κάλυμμα με τον ίδιο τρόπο.
- Καθαρίζετε τη μάσκα με τρεχούμενο νερό.
- Καθαρίζετε τα ηλεκτρόδια της βάσης της συσκευής και τη μονάδα νεφελοποίησης προσεκτικά με ένα απαλό, ελαφρά νοτισμένο πανί.
- Η βάση της συσκευής και η μονάδα νεφελοποίησης μπορούν να καθαρίζονται με τον ακόλουθο τρόπο:
  1. Αδειάστε το ενδεχ. υπόλοιπο εισπνεόμενο αερόλυμα από τη δεξαμενή της δραστικής ουσίας ❷.
  2. Γεμίστε τη δεξαμενή με λίγο πόσιμο νερό.
  3. Ενεργοποιήστε τη συσκευή και αφήστε τη σε λειτουργία νεφελοποίησης για περ. 1 έως 2 λεπτά.
  4. Αφαιρέστε τώρα τις μπαταρίες από τη συσκευή (ή αποσυνδέστε την από την παροχή ρεύματος) και αφαιρέστε τη μονάδα νεφελοποίησης από τη βάση.
  5. Κ αθαρίστε τη μονάδα νεφελοποίησης με το χέρι χρησιμοποιώντας αποσταγμένο νερό.
  6. Στη συνέχεια αφήστε όλα τα εξαρτήματα σε ένα στεγνό, μαλακό υπόβαθρο (π.χ. ένα πανί).να στεγνώσουν καλά στον αέρα.
- Καθαρίστε το περικάλυμμα της ουοκευής με ένα πανί ελαφρώς νωπό, το οποίο έχει εμποτισθεί με σαπούνι.

ΠΡΟΕΙΔΟΠΟΙΗΣΗ
- **Φροντίστε ώστε η θήκη μπαταριών ❽ να παραμείνει πάντα στεγνή!**
- **Ποτέ μην αγγίζετε τη μεμβράνη ❸ με το δάχτυλο ή κάποιο αντικείμενο!**
- **Η συσκευή ή μέρη της δεν επιτρέπεται ποτέ να τοποθετούνται σε πλυντήριο πιάτων για να πλυθούν.**
- **Ποτέ μην χρησιμοποιείτε φούρνο μικροκυμάτων για το στέγνωμα.**

Απολύμανση

Σε μεταδοτικές ασθένειες πρέπει να ακολουθείτε την εξής διαδικασία απολύμανσης επιπρόσθετα στη διαδικασία καθαρισμού. Συνιστούμε να εκτελείτε αυτή τη διαδικασία τακτικά κάθε πρωί ή κάθε απόγευμα σε μία σταθερή ώρα:

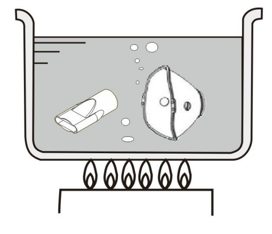

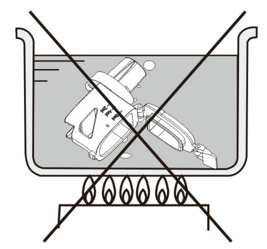

- Πλύνετε τη μάσκα(/τις μάσκες) και το επιστόμιο με αποσταγμένο νερό.
- Βράστε αποσταγμένο νερό σε μία κατσαρόλα.
- Τοποθετήστε τη μάσκα (/τις μάσκες) και το επιστόμιο για 5 λεπτά στο νερό που βράζει.
- Στη συνέχεια βγάλτε τα εξαρτήματα από το νερό και αφήστε τα να στεγνώσουν και να κρυώσουν στον αέρα (π.χ. τοποθετώντας τα σε μία πετσέτα).
- Εναλλακτικά στο βραστό αποσταγμένο νερό μπορείτε να απολυμάνετε τα εξαρτήματα και με ένα διάλυμα αλκοόλης 75% - σε αυτή την περίπτωση η διάρκεια παραμονής στο διάλυμα μειώνεται στο 1 λεπτό. Στη συνέχεια ξεπλύνετε τα εξαρτήματα με αποσταγμένο νερό και αφήστε τα να στεγνώσουν στον αέρα.
- Φροντίστε, ώστε να μην παραμείνουν κατάλοιπα του απολυμαντικού μέσου στα μέρη της συσκευής, ώστε να μην τεθεί σε κίνδυνο η επόμενη εφαρμογή εισπνοών.

ΠΡΟΕΙΔΟΠΟΙΗΣΗ
- Ποτέ μην τοποθετήσετε τη δεξαμενή δραστικής ουσίας σε νερό που βράζει.
- Τα αλκοολούχα διαλύματα είναι λίαν εύφλεκτα. Ως εκ τούτου ΠΟΤΕ μην εκτελείτε τη διαδικασία καθαρίσματος κοντά σε ακάλυπτες φλόγες ή καπνό.

Μεταφορά και φύλαξη

- Φυλάσσετε τη συσκευή με όλα τα μέρη της σε ένα στεγνό και καθαρό μέρος.
- Βεβαιωθείτε πως κατά τη μεταφορά και αποθήκευση δεν υπάρχουν υγρά στη δεξαμενή δραστικής ουσίας ❷.
- Αφαιρείτε τις μπαταρίες εάν δεν πρόκειται να χρησιμοποιήσετε τη συσκευή για μακρό διάστημα.
- Για την αποθήκευση αποφεύγετε σημεία εκτεθειμένα στην άμεση ηλιακή ακτινοβολία, σε ακραίες θερμοκρασίες και σε υψηλή υγρασία.
- Διατηρείτε πάντα τη συσκευή μακριά από φωτιά, ηλεκτρομαγνητική ακτινοβολία και από παιδιά.

Αντιμετώπιση σφαλμάτων

Πρόβλημα: Περιορισμένη/καθόλου νεφελοποίηση.
Αντιμετώπιση: Αντικαταστήστε τις μπαταρίες, καθαρίστε τα ηλεκτρόδια επαφής ❺ με ένα ελαφρά νοτισμένο, μαλακό πανί και καθαρίστε τη συσκευή σύμφωνα με τις υποδείξεις της ενότητας «Καθαρισμός και περιποίηση». Ελέγξτε, εάν η μονάδα νεφελοποίησης έχει συναρμολογηθεί σωστά στη βάση της συσκευής και πως υπάρχει επαρκής επαφή μεταξύ του εισπνεόμενου αερολύματος και της μεμβράνης (κρατάτε τη συσκευή ίσια).

Πρόβλημα: Απουσία νεφελοποίησης και η ένδειξη LED λειτουργίας ❻ δεν ανάβει ή ανάβει για λίγο.
Αντιμετώπιση: Ελέγξτε, εάν οι μπαταρίες έχουν τοποθετηθεί σωστά και εάν είναι επαρκώς φορτισμένες. Αντικαταστήστε τις, εφόσον χρειάζεται. Ελέγξτε, εάν η μονάδα νεφελοποίησης έχει συναρμολογηθεί σωστά στη βάση της συσκευής και πως υπάρχει επαρκής επαφή μεταξύ του εισπνεόμενου αερολύματος και της μεμβράνης (κρατάτε τη συσκευή ίσια).

Πρόβλημα: Η συσκευή απενεργοποιείται μόνη της κατά τη διάρκεια της χρήσης, παρότι στη δεξαμενή της δραστικής ουσίας υπάρχει ακόμα εισπνεόμενο αερόλυμα.
Αντιμετώπιση: Η μεμβράνη ❸ είναι ελαττωματική ή δεν υπάρχει σωστή σύνδεση μεταξύ της μονάδας νεφελοποίησης και της βάσης της συσκευής. Καθαρίστε τα ηλεκτρόδια επαφής ❺ με ένα ελαφρά νοτισμένο, απαλό πανί και ελέγξτε, εάν η μονάδα νεφελοποίησης έχει συναρμολογηθεί σωστά στη βάση της συσκευής και πως υπάρχει επαρκής επαφή μεταξύ του εισπνεόμενου αερολύματος και της μεμβράνης (κρατάτε τη συσκευή ίσια). Αντικαταστήστε τη μονάδα νεφελοποίησης, εφόσον χρειάζεται.

Πρόβλημα: Διαρροή εισπνεόμενου αερολύματος από τη συσκευή / τη δεξαμενή της δραστικής ουσίας.
Αντιμετώπιση: Το παρέμβυσμα σιλικόνης μπορεί να μην είναι στεγανό. Ελέγξτε, εάν η μονάδα νεφελοποίησης έχει συναρμολογηθεί σωστά στη βάση της συσκευής και αντικαταστήστε τη μονάδα νεφελοποίησης, εφόσον χρειάζεται.

Εάν με τις παραπάνω υποδείξεις δεν αντιμετωπιστεί η βλάβη, επικοινωνήστε με το τμήμα υποστήριξης πελατών.

Οδηγίες / Πρότυπα

Αυτή η συσκευή εισπνοών ανταποκρίνεται στις απαιτήσεις της οδηγίας 93/42/ΕΟΚ (Ευρωπαϊκή Οδηγία περί των ιατροτεχ- -νολογικών προϊόντων) και του προτύπου EN 13544-1: 2007 Εξοπλισμός θεραπείας αναπνευστικού - Μέρος 1: Συστήματα νεφελοποίησης και τα συστατικά τους μέρη. Ηλεκτρομαγνητική Συμβατότητα: Η συσκευή ανταποκρίνεται στις απαιτήσεις του Ευρωπαϊκού Προτύπου EN 60601-1-2 για την Ηλεκτρομαγνητική Συμβατότητα. Λεπτομέρειες για τα στοιχεία μέτρησης μπορείτε να λάβετε από το ξεχωριστό συνοδευτικό φυλλάδιο.

Οδηγίες γία τη διάθεση

Η συσκευή αυτή δεν επιτρέπεται να αποσύρεται μαζί με τα οικιακά απορρίμματα. Κάθε καταναλωτής είναι υποχρεωμένος να παραδίνει όλες τις ηλεκτρικές ή ηλεκτρονικές συσκευές, ανεξάρτητα αν εμπεριέχουν βλαβερές ύλες, σε υπηρεσία συλλογής του δήμου του ή στο ειδικό εμ όριο, ώστε νε είναι εφικτή η οικολογική απόσυρση των συσκευών αυτών. Αναφορικά με την αποκομιδή, απευθυνθείτε στις τοπικές αρχές ή στον αρμ έμπορο. Αφαιρέστε τις μπαταρίες πριν απορρίψετε τη συσκευή. Οι χρησιμοποιημένες μπαταρίες δεν πρέπει να απορρίπτονται στα οικιακά απορρίμματα αλλά να παραδίδονται στα επικίνδυνα απόβλητα ή σε σημεία συγκέντρωσης μπαταριών σε εξειδικευμένα καταστήματα!

Τεχνικά χαρακτηριστικά

Όνομα και μοντέλο:	**medisana** Συσκευή εισπνοών υπερήχων **IN 525**
Τάση τροφοδοσίας:	3 V ⎓, 2 x 1,5V Μπαταρίες AA LR6 Παροχή ηλεκτρικού ρεύματος (πρότυπο: TAP5-050S100U1); Είσοδος: 100–240 V~, 50/60 Hz, 0,15 A Παραγωγή: 5 V ⎓, 1 A
Ισχύς εισόδου:	περ. 1,1W
Συχνότητα υπερήχων:	περ. 108 kHz
Απόδοση νεφελοποίησης:	≥ 0,2 ml/λεπτό
Μέγεθος σωματιδίων:	MMAD περ. 5 μm
Χωρητικότητα πλήρωσης:	ελάχ. 0,5 ml / μέγ. 8 ml
Αυτόματη απενεργοποίηση:	μετά από περ. 30 λεπτά ή/και όταν αδειάσει η δεξαμενή δραστικής ουσίας
Συνθήκες λειτουργίας:	+10°C-+40°C, σχετ. υγρασία αέρα 15-93%
Συνθήκες φύλαξης:	-20°C - +70°C, σχετ. υγρασία αέρα ≤ 93%
Βάρος περ:	98 g (χωρίς μπαταρίες)
Διαστάσεις ΠxΠxΥ περ.:	72 x 40 x 113 mm
Αριθμός είδους:	54115
Αριθμός EAN:	4015588 54115 5
Ανταλλακτικά:	Κωδ. 54116 Μονάδα νεφελοποίησης (Μέρος αρ. ❶ / ❷ / ❸) Κωδ. 54117 Μάσκα και στόμιο Κωδ. 54118 Τροφοδοτικό (EU) Κωδ. 54119 Τροφοδοτικό (GB)

Στα πλαίσια της συνεχούς βελτίωσης του προϊόντος διατηρούμε το δικαίωμα τεχνικών και σχεδιαστικών τροποποιήσεων.

Μπορείτε να βρείτε την εκάστοτε ισχύουσα έκδοση του παρόντος εγχειριδίου οδηγιών στη διεύθυνση www.medisana.com

Όροι εγγύησης και επισκευής

Σε περίπτωση αξίωσης που καλύπτεται από την εγγύηση απευθυνθείτε στο εξειδικευμένο κατάστημα της επιλογής σας ή απευθείας στο τμήμα τεχνικής υποστήριξης. Εάν χρειαστεί να αποστείλετε τη συσκευή, παρακαλούμε αναφέρετε τη βλάβη και επισυνάψτε ένα αντίγραφο της απόδειξης αγοράς. Στο πλαίσιο αυτό ισχύουν οι ακόλουθοι όροι εγγύησης:

1. Τα προϊόντα της **medisana** συνοδεύονται από εγγύηση 3 ετών από την ημερομηνία πώλησης. Σε περίπτωση καλυπτόμενης από την εγγύηση αξίωσης, η ημερομηνία αγοράς πρέπει να αποδεικνύεται από την απόδειξη ή το τιμολόγιο αγοράς.
2. Τα ελαττώματα που οφείλονται σε σφάλματα υλικού ή κατασκευής θα αποκαθίστανται χωρίς χρέωση εντός του χρόνου ισχύος της εγγύησης.
3. Με μία υπηρεσία που παρέχεται στα πλαίσια της εγγύησης δεν επέρχεται καμία παράταση του χρόνου ισχύος της εγγύησης, ούτε για τη συσκευή ούτε για τα εξαρτήματα που αντικατασταθούν.
4. Δεν καλύπτονται από την εγγύηση:
α. όλες οι ζημιές που οφείλονται σε μη ενδεδειγμένη χρήση, π.χ. λόγω μη τήρησης των οδηγιών χρήσης.
β. ζημιές που οφείλονται στην επισκευή ή σε επεμβάσεις εκ μέρους του αγοραστή ή μη εξουσιοδοτημένων τρίτων.
γ. ζημιές που προκληθούν κατά τη μεταφορά από τον κατασκευαστή προς τον καταναλωτή ή κατά την αποστολή στο κέντρο τεχνικής υποστήριξης.
δ. Ανταλλακτικά που υπόκεινται σε φυσιολογική φθορά λόγω χρήσης κτλ.
5. Μία ευθύνη για έμμεσες ή άμεσες επακόλουθες ζημίες που προκληθούν από τη συσκευή αποκλείεται ακόμα και στην περίπτωση που η ζημιά στη συσκευή αναγνωριστεί ως καλυπτόμενη από την εγγύηση περίπτωση.

Για τη διεύθυνση του τμήματος τεχνικής υποστήριξης ανατρέξτε στο ξεχωριστό συνημμένο φύλλο.

FI/SE

medisana®

FI **Käyttöohje**
Ultraääni-inhalaattori IN 525

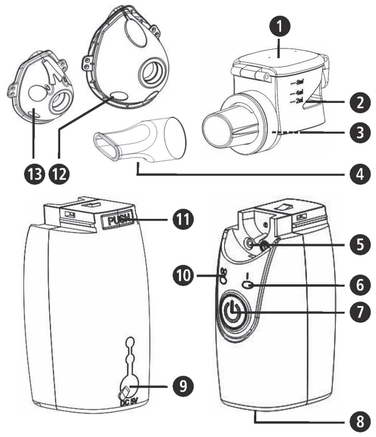

Laite ja käyttöelementit

Sumutinyksikkö

❶ Vaikuttavan aineen säiliön suojus ❷ Vaikuttavan aineen säiliö
❸ Kalvo ❹ Suukappale

Laiterunko

❺ Kosketuselektrodit ❻ Toiminta-LED ❼ Virtapainike ⏻
❽ Paristokotelo ❾ Verkkolaitteen johdon liitäntä
❿ Pariston indikaattori-LED ⓫ Sumutinyksikön vapautuspainike
⓬ Aikuisten maski ⓭ Lasten maski

Kuvan selitys

Tämä käyttöohje kuuluu tähän laitteeseen.
Siinä on tärkeitä tietoja käyttöönottoa ja käsittelyä koskien. Lue tämä käyttöohje kokonaan. Näiden ohjeiden noudattamatta jättäminen voi aiheuttaa loukkaantumisen tai laitteen vaurioitumisen.

VAROITUS
Noudata näitä varoitusohjeita niin voit estää käyttäjän mahdollisen loukkaantumisen.

HUOMIO
Noudata näitä ohjeita niin voit estää laitteen mahdollisen vaurioitumisen.

OHJE
Näistä ohjeista saat hyödyllistä tietoa asennusta ja käyttöä koskien.

Laiteluokitus:
Tyyppi BF

Suojattava korkeilta lämpötiloilta!

IP22 Tieto suojausluokasta kiinteitä esineitä ja vettä vastaan

LOT LOT-numero

SN Sarjanumero

Laatija

Valmistuspäivämäärä

Määräysten mukainen käyttö

- **medisana**-ultraääni-inhalaattori **IN 525** on tarkoitettu lääkeaerosolin suun ja nenän kautta tapahtuvaan inhalaatiohoitoon kotona tai kliinisessä ympäristössä. Laitetta saavat käyttää vain henkilöt, jotka ovat tutustuneet perusteellisesti laitteen toimintaan tai joita terveydenhoitoalan ammattilaiset valvovat tai ovat kouluttaneet.
- Ennen käyttöä käyttäjän on luettava käyttöohje ja ymmärrettävä sen sisältö sekä kuinka laitetta käytetään.
- Laitetta voidaan käyttää henkilöillä, jotka kärsivät astmasta, kroonisista keuhkosairauksista (esim. keuhkoahtaumatauti, keuhkoputkentulehdus tai keuhkolaajentuma) tai muista hengityselinsairauksista, joille on ominaista ilmavirtauksen estyminen.

medisana GmbH
Carl-Schurz-Str. 2, 41460 NEUSS
SAKSA

CE 0297

54115 IN525 24Igs A2 03/2021 Ver. 3.0

FI TÄRKEITÄ TIETOJA! SÄILYTÄ NÄMÄ OHJEET!

Lue seuraavat käyttöohjeet huolellisesti kokonaan, erityisesti turvallisuusohjeet, ennen kuin käytät laitetta ja säilytä ohjeet mahdollista myöhempää käyttöä varten. Jos annat laitteen eteenpäin, anna myös aina tämä käyttäohje mukana.

Turvaohjeet

- Käytä laitetta vain käyttöohjeessa ilmoitetun käyttötarkoituksen mukaisesti. Jos laitetta käytetään muihin käyttötarkoituksiin, takuu raukeaa.
- Muu käyttö kuin tässä kuvattu ei ole käyttötarkoituksen mukaista ja luokitellaan vaaralliseksi. Jos laitetta ei käytetä käyttötarkoituksen mukaisesti, vastuu laitteen turvallisesta toiminnasta siirtyy käyttäjälle.
- Käytä vain valmistajan alkuperäisiä lisä- ja varaosia.
- Käytä vain inhalaatiohoitoon soveltuvia lääkkeitä nestemäisessä muodossa. Ennen kuin aloitat hoidon laitteella, keskustele lääkärisi tai farmaseutin kanssa käytön kestosta, annostelusta, käyttötiheydestä ja lääkkeiden valinnasta.
- Sumutusteho vaihtelee käytetyistä lääkkeistä riippuen. Älä käytä sumuttamiseen pelkkää vettä.
- Laitetta voivat käyttää yli 8-vuotiaat lapset ja henkilöt, joilla on alentunut fyysinen, sensorinen tai henkinen toimintakyky tai joilla puuttuu kokemusta ja tietoa, jos heitä valvotaan tai opastetaan laitteen turvalliseen käyttöön ja kerrotaan laitteen käytön aiheuttamista riskeistä.
- Lapsia on valvottava, jotta varmistetaan, että he eivät leiki laitteella.
- Lapset eivät saa puhdistaa ja huoltaa laitetta ilman valvontaa.
- Pienet osat voivat mennä kurkkuun. Säilytä ja hävitä tästä johtuen kaikki pienet osat poissa lasten ulottuvilta.
- Jännitteenvaihtelut, tyhjät paristot tai mekaaninen vika voivat tehdä tästä laitteesta käyttökelvottoman. Suosittelemme siksi aina pitämään saatavilla varalaitteen tai varaparistot.
- Jos laite ei kytkeydy automaattisesti pois päältä säiliön tyhjentyessä, kytke laite manuaalisesti pois päältä painamalla virtapainiketta ❼⏻.
- Desinfioi laitteen kaikki osat ja maski ennen ensimmäistä käyttöä ja myöhemmin jokaisen käytön sekä pidemmän käyttötauon jälkeen, katso ohjeet kappaleesta "Puhdistus ja huolto".

VAROITUS
Likaantunut sumutusyksikkö voi aiheuttaa infektiovaaran! Huomioi hygieniatoimet (esim. käsien perusteellinen pesu) ennen jokaista käyttöä ja varmista, että sumutinyksikkö on puhdistettu ja desinfioitu ennen ensimmäistä käyttöä ja jokaisen käytön jälkeen aivan kuten kappaleessa "Puhdistus ja huolto" on kuvattu. Älä käytä samaa laitetta yhdessä muiden ihmisten kanssa, jotta vältetään mahdollinen infektioriski!

- Jos laitteessa on näkyviä vaurioita tai uskot siinä olevan vikaa, inhalaattoria ei saa ottaa käyttöön. Ota yhteyttä huoltoon.
- Jos liität laitteen virransyöttöön lisävarusteena saatavan verkkolaitteen avulla, varmista, että tyyppikilpeen merkitty verkkojännite vastaa sähköverkkosi jännitettä.
- Älä koskaan tartu verkkolaitteeseen tai virtajohtoon märillä käsillä.
- Älä päästä laitetta putoamaan.
- Ennen kuin käytät laitetta, varmista, että kaikki osat on oikein kasattu.
- Häiriötapauksissa älä korjaa laitetta itse. Suorita laitteen korjaukset ainoastaan valtuutetussa huoltopisteessä.
- Älä avaa laitetta äläkä tee siihen muutoksia.
- Älä altista laitetta koskaan suoralle auringonvalolle tai äärimmäisille lämpötiloille.
- Älä yritä puhdistaa kalvoa millään apuvälineillä, sillä se voi johtaa vaurioihin.
- Älä koskaan sijoita laitetta tai sen osia juoksevan veden alle puhdistamista varten. Varo, ettei laitteen sisään pääse vettä.
- Älä koskaan kuljeta tai varastoi laitetta, kun säiliössä on vielä nestettä. Se voi vuotaa ulos ja vaurioittaa laitetta.

Pakkauksen sisältö ja pakkaus

Tarkista ensin, että toimituksen sisältö on täydellinen eikä tuotteessa näy mitään vaurioita. Älä käytä laitetta, mikäli sinulla on epäilyksiä, ja ota yhteys asiakaspalveluun. Toimitukseen sisältyy:
- 1 **medisana**-ultraääni-inhalaattori **IN 525**
- 1 aikuisten ja 1 lasten maski
- 2 paristoa (koko AA/LR6, 1,5V)
- 1 verkkolaite
- 1 säilytyslaukku
- 1 käyttöohje

Pakkaukset ovat uudelleenkäytettäviä tai ne voidaan palauttaa raaka-ainekiertoon. Hävitä pakkausmateriaali, jota ei enää tarvita, asianmukaisesti. Jos havaitset pakkauksesta purettaessa kuljetusvaurion, ota välittömästi yhteyttä jälleenmyyjään.

VAROITUS
Varmista, että pakkausmuovit eivät joudu lasten käsiin.
Tukehtumisvaara!

medisana IN 525 ominaisuudet

Ultraääniteknologia

Ultraääni-inhalaattori muodostaa aerosolia pietsosähköisen kristallin värähtelyillä. Sähköinen energia muutetaan siis mekaaniseksi värähtelyksi, jonka avulla pisarat muodostuvat. Pisaroiden optimaalinen halkaisija on 1 - 5 µm ("Aerosolihoidon ohjeet keuhkosairauksissa" - Lungenliga Schweiz). Vain halkaisijaltaan pienet pisarat pääsevät ylempien ja alempien hengitysteiden kapeiden haaraumien läpi, jolloin lääke kuljetetaan ja varastoidaan sinne, missä sen tulee vaikuttaa.

Tärkeitä tietoja koskien lääkkeiden/valmisteiden käyttöä

OHJEITA
- **Ennen kuin käytät lääkkeitä tai valmisteita, neuvottele lääkärisi kanssa niiden soveltuvuudesta tai käytä vain lääkärisi määräämiä lääkkeitä/valmisteita.**
- **Medisanan ultraääni-inhalaattori soveltuu kaikkien tavallisten aerosolivalmisteiden inhalaatioon, lukuun ottamatta:**
  - **suspensioita (lääkesekoituksia)**
  - **korkeaviskoosiset nesteet**
  - **eteeriset öljyt**
- **Älä käytä eteerisiä öljyjä, sillä ne voivat vaurioittaa sumutuskalvoa!**
- **Käytä ainoastaan vesiliukoisia valmisteita/lääkkeitä tai tuotteita, jotka eivät ole alkoholipohjaisia.**
- **Käytä inhalaatioaineen laimentamiseen vain isotonista keittosuolaliuosta, sillä muussa tapauksessa voidaan laukaista hengitystiespasmi.**
- **Älä käytä öljypohjaista inhalaatioainetta.**
- **Suolapitoisten nesteiden inhalaation jälkeen laite tulee ehdottomasti huuhdella ja puhdistaa kuten kappaleessa Puhdistus ja huolto on kuvattu.**

Tarvikkeet

Yhdistäminen muihin laitteisiin ei ole sallittu. Käytä tässä laitteessa ainoastaan sen alkuperäisiä lisätarvikkeita, sillä vain näin varmistetaan laitteen turvallinen käyttö.

Vuotamisen estäminen

Varmista täyttäessäsi inhalaatioainetta vaikuttavan aineen säiliöön ❷, että laitat sitä vain enimmäismäärän merkintään (8 ml) asti. Suositeltu täyttömäärä on 0,5–8 ml. Voit kallistaa laitetta inhalaatiohoidon aikana enintään 15 sekunnin ajan eteen, taakse tai sivulle ilman, että tämä vaikuttaa sumutukseen ja siten hoidon onnistumiseen. Jos inhalaatioaine ei ole kosketuksessa kalvoon yli 15 sekuntiin, kytkeytyy laite automaattisesti pois päältä.
medisana IN 525 on tiivis. Älä silti kuitenkaan ravistele laitetta, kun vaikuttavan aineen säiliö on täytetty: nestettä voi päästä sähköosiin ja laite voi vaurioitua.

Paristojen asettaminen / poisto

Avaa laitteen alapuolella oleva paristolokero ❽ painamalla sitä kevyesti ja vetämällä sitä kevyesti nuolimerkinnän kohdalta. Aseta sisään kumpikin toimitukseen sisältyvä paristo /tyyppi AA/LR6). Huomioi paristojen oikea sijoitustapa (merkintä laitteen pohjassa). Aseta paristolokeron kansi uudestaan paikalleen ja paina sitä. Jos paristojen LED ❿ palaa oranssina, kun laite on käynnistetty, vaihda uudet paristot. Jos LED vilkkuu oranssina, laitetta voi käyttää vielä n. 30 minuuttia.

VAROITUS - PARISTOJEN TURVALLISUUSOHJEET
- **Älä pura paristoja!**
- **Poista tyhjentyneet paristot laitteesta välittömästi!**
- **Kohonnut vuotovaara, vältä kosketusta ihon, silmien ja limakalvojen kanssa! Jos joudut kosketuksen paristojen hapon kanssa, huuhtele alue välittömästi runsaalla määrällä puhdasta vettä ja hakeudu heti lääkärin hoitoon!**
- **Jos paristo on nielty, on hakeuduttava välittömästi lääkärin hoitoon!**
- **Vaihda aina kaikki paristot samalla kertaa!**
- **Käytä ainoastaan saman tyyppisiä paristoja, älä käytä erilaisia paristotyyppejä tai käytettyjä ja uusia paristoja yhdessä!**
- **Aseta paristot oikein, huomioi napaisuus!**
- **Poista paristot, jos laitetta ei käytetä pitkään aikaan!**
- **Pidä paristot poissa lasten ulottuvilta!**
- **Paristoja ei saa ladata uudestaan eikä oikosulkea! On olemassa räjähdysvaara!**
- **Älä heitä tuleen! On olemassa räjähdysvaara!**
- **Älä laita käytettyjä paristoja ja akkuja kotitalousjätteen joukkoon, vaan vie ne myymäläiden keräyspisteisiin!**

Verkkolaitteen käyttö

Vaihtoehtoisesti voit käyttää laitetta myös erityisellä verkkolaitteella (**medisana**-tuotenro 54118), joka kytketään laitteessa olevaan liitäntään ❾. Tällöin paristot on poistettava laitteesta. Laitetta ei voi käyttää ladattavien akkujen lataamiseen. Suosittelemme suorittamaan verkkolaitteen käytön yhteydessä ensin kohdassa "Valmistelu" ilmoitetut vaiheet, ennen kuin verkkolaite yhdistetään laitteeseen.

Valmistelu

1. Varmista, että laite on ketkäytty pois päältä (toiminta-LED ❻ ei pala).
2. Irrota sumutinyksikkö laiterungosta painamalla vapautuspainiketta ⓫ ja työntämällä sumutinyksikköä eteenpäin.
3. Avaa vaikuttavan aineen säiliön suojus ❶ ja täytä vaikuttavan aineen säiliöön ❷ inhalaatioainetta (tilavuus enintään 8 ml = 8 ccm). Noudata käyttämäsi lääkkeen pakkausselosteessa olevia käyttö- ja annosteluohjeita.
4. Sulje jälleen vaikuttavan aineen säiliön ❶ suojus.
5. Aseta nyt sumutinyksikkö jälleen tarkasti laiterungon liitoskohtaan ja lukitse se (lukittuu kuuluvasti).

Suukappaleella inhalointi

1. Istu mahdollisimman ryhdikkääseen asentoon.
2. Kiinnitä suukappale ❹ laiterunkoon ja peitä se kokonaan huulilla.
3. Kytke laite päälle painamalla virtapainiketta ❼. Toiminta-LED ❻ palaa vihreänä. Aerosoli lämpenee hieman käytön aikana, kun vaikuttavan aineen säiliö ❷ palaa sinisenä.
4. Hengitä nyt hitaasti ja syvään suun kautta sisään ja nenän kautta ulos. Voit parantaa hoidon tehoa pidättämällä hetken hengitystäsi sisäänhengityksen jälkeen. Tämä ei kuitenkaan ole välttämätöntä hoidon onnistumisen kannalta. On tärkeää, että pysyt rauhallisena ja rentona hengittäessäsi tasaisesti sisään ja ulos. Älä inhaloi liian nopeasti. Jos haluat pitää tauon, keskeytä hetkeksi ja poista suukappale ❹ suustasi. Ota suukappale uudestaan suuhusi (huulet napakasti kappaleen ympärillä), ja hengitä hitaasti sisään ja ulos.

OHJEITA
- **Pidä laitetta mahdollisimman suorassa asennossa. Hieman kalteva asento ei kuitenkaan vaikuta laitteen käyttöön (vuotovarma). Varmista inhalaation aikana, että pidät laitetta mahdollisimman suorassa asennossa, jolloin se toimii parhaiten.**
- **Jos laite on liian kaltevassa asennossa, aerosoli ei ehkä enää ole riittävästi kosketuksessa kalvoon, jolloin laite kytkeytyy automaattisesti pois päältä n. 15 sekunnin kuluttua.**
- **Kun aerosolimäärä vähenee loppua kohti, on laitetta liikutettava hieman, jotta jäljellä oleva määrä jakautuu paremmin kalvolle.**

5. Inhalaation kesto enintään 30 minuuttia.
6. Jos vaikuttavan aineen säiliö ❷ on tyhjä, toiminta-LED ❻ palaa oranssina ja laite kytkeytyy lyhyen ajan kuluttua pois päältä. Voit ketkeä laitteen pois päältä myös manuaalisesti inhalaation päättyessä painamalla virtapainiketta ❼. Tämän voi tehdä myös, kun et ole käyttänyt kaikkea inhalaatioainetta. Toiminta-LED ❻ sammuu.
7. Ravistele jäljellä oleva inhalaatioaine ulos. Älä käytä sitä enää. Puhdista laite heti jokaisen käytön jälkeen. (Katso myös "Puhdistus ja hoito".) Jos suukappaletta ❹ ei ole käytetty pitkään aikaan, on mahdollista, että käytön aikana suukappaleen putkeen kertyy 2 - 3 pisaraa inhalaatioainetta. Tällä ei kuitenkaan ole vaikutusta laitteen käyttöön eikä toimintaan. Käytön jälkeen poista pisarat pehmeällä liinalla.

Inhalaatio maskin kanssa

Toimitukseen sisältyy vaihtoehtoisesti aikuisten ja lasten maskit. Näin aerosolia voidaan hengittää myös nenän kautta. Erityisesti vanhemmat ihmiset kokevat tämän käyttötavan miellyttävämmäksi.

OHJE
Käytettäessä maskia aerosolia pääsee suurempi määrä nenän ja nielun limakalvoille kuin suukappaletta käytettäessä.

Kun haluat inhaloida maskin kanssa, kiinnitä aikuisten ⓬ tai lasten maski ⓭ vaikuttavan aineen ulostuloon. Noudata sitten kohdassa "Inhalaatio suukappaleen kanssa" kuvattuja vaiheita. Erona on kuitenkin se, että suuta ei laiteta suukappaleen ympärille, vaan maski painetaan kevyesti suun ja nenän päälle. Varmista, että maski on tiiviisti suun ja nenän päällä eikä se paina kasvoja. Hengitä nyt nenän kautta hitaasti ja syvään sisään ja ulos.

Jatkuva käyttö

Käytettäessä laitetta jatkuvasti suosittelemme kolmea 10 minuutin käyttökertaa päivässä suukappaleen tai maskin kanssa n. 23 °C:een huonelämpötilassa. Näillä edellytyksillä laiterunko on pysyvästi käyttövalmis kolme vuotta ja sumutinyksikkö kuusi kuukautta. Sumutinyksikkö on kuluva osa eikä takuu kata sitä. Sumutinyksikön voi tilata tuotenumerolla 54116.

Puhdistus ja huolto

OHJE
Tee puhdistustyöt huolellisesti ja heti käytön jälkeen aivan kuten jäljempänä kuvattu.

- Poista maski tarvittaessa laitteesta.
- Älä koskaan puhdista koko laitetta tai sen sumutinyksikköä juoksevan veden alla ja huomioi myös, että laitteeseen ei pääse vettä.
- Puhdista laitteen kotelo mietoon saippuaveteen kevyesti kostutetulla liinalla.
- Puhdista maski juoksevalla vedellä.
- Puhdista laiterungon elektrodit ja sumutinyksikkö varovasti pehmeällä, hieman kostealla liinalla.
- Laiterunko ja sumutinyksikkö voidaan puhdistaa seuraavalla tavalla:
  1. Tyhjennä tarvittaessa jäljelle jäänyt inhalaatioaine vaikuttavan aineen säiliöstä ❷.
  2. Täytä säiliöön hieman vettä.
  3. Kytke laite päälle ja anna sumutuksen käydä 1–2 minuuttia.
  4. Ota nyt paristot laitteesta (ta irrota virransyöttö) ja irrota sumutinyksikkö laitteesta.
  5. Puhdista sumutinyksikkö käsin tislatulla vedellä.
  6. Anna sitten kaikkien osien ilmakuivua perusteellisesti kuivalla, pehmeällä alustalla (esim. käsipyyhe).
- Puhdistus tulisi tehdä vain silloin, kun laitetta ei käytetä pidempään aikaan ja ennen ensimmäistä käyttökertaa.

VAROITUS
- **Pidä paristolokero ❽ aina kuivana!**
- **Älä koskaan koske kalvoon ❸ sormella tai esineillä!**
- **Laitetta tai sen osia ei saa koskaan laittaa puhdistumaan astianpesukoneeseen!**
- **Älä koskaan käytä mikroaaltouunia kuivaamiseen!**

Desinfiointi

Infektiosairauksien yhteydessä sinun on tehtävä puhdistuksen lisäksi seuraavat desinfiointitoimenpiteet. Suosittelemme suorittamaan nämä toimenpiteet säännöllisesti joko aamulla ja illalla samaan aikaan:
- Huuhtele maski(t) ja suukappale tislatulla vedellä.

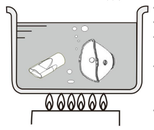

- Kuumenna tislattu vesi kattilassa kiehuvaksi.
- Laita maski(t) ja suukappale kiehuvaan veteen viideksi minuutiksi.
- Tämän jälkeen ota osat vedestä ja anna niiden ilmakuivua ja jäähtyä (esim. pyyheliinan päällä).
- Kiehuvan, tislatun veden sijaan voit asettaa osat myös 75-prosenttiseen puhdistusalkoholiliuokseen, jolloin niitä pidetään liuoksessa 1 minuutti.
  Lopuksi huuhtele osat tislatulla vedellä ja anna niiden kuivua.
- Varmista, ettei laitteen osiin jää desinfiointiainejäämiä, sillä ne aiheuttavat vaaran seuraavan inhalaatiokäytön yhteydessä.

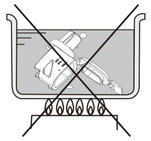

VAROITUS
- Älä koskaan laita vaikuttavan aineen säiliötä kiehuvaan veteen.
- Alkoholipitoiset liuokset ovat erittäin helposti syttyviä. Älä siksi KOSKAAN suorita puhdistusta avotulen tai savun lähettyvillä.

Kuljetus ja säilytys

- Säilytä laitetta ja kaikkia osia puhtaassa ja kuivassa paikassa.
- Varmista, että vaikuttavan aineen säiliössä ❷ ei ole enää nesteitä kuljetuksen ja varastoinnin aikana.
- Poista paristot, jos laitetta ei käytetä pitkään aikaan.
- Vältä säilytystä suorassa auringonvalossa, äärimmäisissä lämpötiloissa ja suuressa kosteudessa.
- Pidä laite aina kaukana tulesta, sähkömagneettisesta säteilystä ja lapsista.

Häiriön poisto

Ongelma: Sumua vähän / ei lainkaan
Viankorjaus: Vaihda paristot, puhdista kosketinelektrodit ❺ hieman kostutetulla, pehmeällä liinalla ja puhdista laite luvun "Puhdistus ja hoito" mukaisesti. Tarkasta, että sumutinyksikkö on asennettu oikein laiterunkoon ja että inhalaatioaineen ja kalvon välillä on riittävä kosketus (pidä laite suorassa).

Ongelma: Ei sumutusta ja toiminta-LED ❻ ei pala tai palaa vain hetken.
Viankorjaus: Tarkasta, onko paristot laitettu oikein ja onko niissä riittävästi virtaa. Vaihda ne tarvittaessa. Tarkasta, että sumutinyksikkö on asennettu oikein laiterunkoon ja että inhalaatioaineen ja kalvon välillä on riittävä kosketus (pidä laite suorassa).

Ongelma: Laite kytkeytyy käytön aikana itsestään pois päältä, vaikka vaikuttavan aineen säiliössä on vielä inhalaatioainetta.
Viankorjaus: Kalvo ❸ on rikki tai sumutinyksikön ja laiterungon välillä ei ole kunnollista yhteyttä. Puhdista kosketinelektrodit ❺ kostutetulla, pehmeällä liinalla ja tarkasta, onko sumutinyksikkö asennettu oikein laiterunkoon ja että inhalaatioaineen ja kalvon välillä on riittävä kosketus (pidä laite suorassa). Vaihda sumutinyksikkö tarvittaessa.

Ongelma: Inhalaatioainetta vuotaa laitteesta / vaikuttavan aineen säiliöstä.
Viankorjaus: Silikonitiiviste ei ehkä ole tiivis. Tarkasta, että sumutinyksikkö on asennettu oikein laiterunkoon ja vaihda sumutinyksikkö tarvittaessa.

Jos vikaa ei voi korjata edellä mainittujen kohtien avulla, ota yhteyttä asiakaspalveluun.

Ohjeet ja direktiivit

Tämä inhalaattori vastaa lääketieteelliseen käyttöön tarkoitettujen laitteiden asetusta 93/42/EWG ja EN 13544-1: 2007 hengityshoitolaitteet - osa 1: Sumutusjärjestelmät ja niiden osat.
Sähkömagneettinen yhteensopivuus: Laite vastaa standardin EN 60601-1-2 vaatimuksia sähkömagneettisesta yhteensopivuudesta. Lisätietoa näitä mittaustuloksia koskevista yksityiskohdista saat erillisestä liitteestä.

Ohjeita laitteen hävittämiseen

Tätä laitetta ei saa hävittää kotitalousjätteen mukana. Jokainen käyttäjä on velvollinen toimittamaan kaikki sähkö- tai elektroniset laitteet, sisälsivätpä ne haitallisia aineita tai ei, kotipaikkansa keruupisteeseen tai myymälään, jotta ne voidaan hävittää ympäristöystävällisesti.
Poista paristot ennen laitteen hävittämistä. Älä laita käytettyjä paristoja kotitalousjätteen joukkoon, vaan vie ne erikoisjätteisiin tai myymälöiden keräyspisteisiin. Ota hävittämiseen liittyvissä asioissa yhteyttä kotikuntasi viranomaisiin tai jälleenmyyjään.

Tekniset tiedot

Nimi ja malli:	**medisana**-ultraääni-inhalaattori **IN 525**
Virransyöttö:	3 V ⎓, 2 x 1,5 V paristot AA LR6 Verkkolaite (malli: TAP5-050S100U1); sisääntulovirta: 100-240V~ 50/60Hz 0,15A ulostulovirta: 5V ⎓, 1A
Tehonkulutus:	n. 1,1 W
Ultraäänitaajuus:	n. 108 kHz
Sumutusteho:	≥ 0,2 ml/minuutti
Hiukkaskoko:	MMAD n. 5 µm
Inhalaatioaineen täyttömäärä:	Väh. 0,5 ml / enint. 8 ml
Automaattinen poiskytkentä:	n. 30 minuutin jälkeen tai kun vaikuttavan aineen säiliö on tyhjä
Käyttöolosuhteet:	10 °C – 40 °C, suht. ilmankosteus 15–93 %
Varastointiolosuhteet:	20 °C – 70 °C, suht. ilmankosteus ≤ 93 %
Paino n.:	98 g (ilman paristoja)
Mitat PxLxK n.:	72 x 40 x 113 mm
Tuotenro:	54115
EAN-numero:	4015588 54115 5
Varaosat:	Tuote 54116 sumutinyksikkö (osanro. ❶ / ❷ / ❸) Tuote 54117 maskisetti ja suukappale Tuote 54118 verkkolaite (EU) Tuote 54119 verkkolaite (GB)

Jatkuvan tuotekehittelyn myötä pidätämme itsellämme oikeuden teknisiin ja muotoilullisiin muutoksiin.

Tämän käyttöohjeen kulloinkin ajantasaisen laitoksen löydät osoitteesta www.medisana.com

Takuu- ja korjausehdot

Ota takuutapauksissa yhteyttä erikoisliikkeeseen tai suoraan huoltopisteeseen. Jos laite on lähetettävä huoltoon, ilmoita vika ja liitä mukaan ostokuitin kopio.
Tällöin sovelletaan seuraavia takuuehtoja:
1. medisana-tuotteille myönnetään kolmen vuoden takuu ostopäivästä lähtien. Ostopäivä on todistettava takuutapauksessa ostokuitilla tai laskulla.
2. Materiaali- tai valmistusvioista aiheutuvat puutteet korjataan takuuajan sisällä maksutta.
3. Takuusuoritus ei pidennä takuuaikaa, ei laitteen eikä siihen vaihdettujen osien osalta.
4. Takuu ei kata:
a. Mitään vaurioita, jotka ovat syntyneet asiattoman käytön, kuten esim. käyttöohjeen huomioimatta jättämisen, s eurauksena.
b. Vaurioita, jotka ovat syntyneet ostajan tai kolmannen osapuolen tekemän kunnostuksen tai kajoamisen seurauksena.
c. Kuljetusvaurioita, jotka ovat syntyneet matkalla valmistajalta kuluttajalle tai lähetettäessä huoltopisteeseen.
d. Lisävarusteita, jotka kuluvat normaalisti.
5. Vastuu suorista ja välillisistä vahingoista, jotka syntyvät laitteen vuoksi, suljetaan pois myös silloin, kun laitteen vaurio todetaan takuuseen sisältyväksi.

Huolto-osoite löytyy erillisestä liitelehtisestä.

FI/SE

medisana®

SE Bruksanvisning
Ultraljudsinhalator IN 525

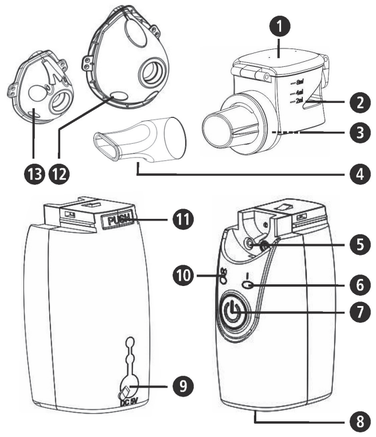

Enhet och kontroller

Nebulisator

❶ Lock till läkemedelsbehållare ❷ Läkemedelsbehållare
❸ Membran ❹ Munstycke

Enhetens underdel

❺ Kontaktelektroder ❻ Funktionsindikator LED
❼ PÅ/AV-knapp ⏻ ❽ Batterifack
❾ Anslutning för ström-försörjnings-kabel
❿ Batteriindikator LED ⓫ Nebulisators frisläppnings-knapp
⓬ Vuxenmask ⓭ Barnmask (big B)

Teckenförklaring

Bruksanvisningen hör till apparaten.
Den innehåller viktig information om igångsättning och användning. Läs igenom hela bruksanvisningen. Om anvisningarna i bruksanvisningen inte följs kan det leda till svåra personskador eller skador på apparaten.

VARNING
Varningstexterna måste beaktas, annars kan det finnas risk för personskador.

OBSERVERA
De här anvisningarna måste beaktas, annars kan det finnas risk för skador på apparaten.

HÄNVISNING
De här texterna innehåller praktisk information om installation eller användning.

Apparatklass: typ BF

Skydda mot för höga temperaturer!

IP22 Information om skyddsklass mot främmande föremål och vatten

LOT LOT-nummer

SN Serienummer

Tillverkare

Tillverkningsdatum

Ändamålsenlig användning

- **medisana** ultraljudsinhalator **IN 525** är avsedd för oral eller nasal inhaleringsbehandling med aerosolläkemedel i privata hushåll eller i kliniska miljöer Enheten får endast användas av patienter som blivit ingående förtrogna med enhetens funktioner eller som har övervakats eller instruerats av medicinska specialister.
- Användaren måste ha läst dessa bruksanvisningar i förväg, förstå deras innehåll och hur man använder enheten.
- Enheten kan användas av personer som lider av astma, kroniska lungsjukdomar (t.ex. KOL, bronkit eller emfysem) eller andra luftvägssjukdomar som kan kännetecknas av ett hinder i luftflödet.

medisana GmbH
Carl-Schurz-Str. 2, 41460 NEUSS
TYSKLAND

CE 0297

SE OBSERVERA! SPARA!

Läs igenom bruksanvisningen, särskilt säkerhetsanvisningarna, noga innan du använder apparaten och spara bruksanvisningen för framtida bruk. Om apparaten lämnas vidare till en annan person måste bruksanvisningen följa med.

Säkerhetsanvisningar

- Använd endast enheten till det ändamål som anges i bruksanvisningen. Vid felaktig användning upphör garantin att gälla.
- Varje annan användning än den här beskrivna betraktas som felaktig och farlig. Vid icke avsedd användning går ansvaret för enhetens säkerhet över på användaren.
- Använd endast tillbehör och reservdelar i original.
- Använd vid inhaleringsbehandlingen endast läkemedel i flytande form. Innan du börjar behandlingen med enheten, diskutera varaktighet, dosering, frekvens och val av medicinering med din läkare eller apotekspersonal.
- Nebuliseringsintensiteten är beroende av vilka läkemedel som används. Använd inte rent vatten till nebuliseringen.
- Denna enhet kan användas av barn fr.o.m. 8 år och även av personer med nedsatt fysisk, sensorisk eller mental förmåga eller med bristande erfarenhet och kunskaper, om de hålls under uppsikt eller informeras om säker användning av enheten och förstår vilka faror användningen innebär.
- Barn måste hållas under uppsikt, så att de inte leker med enheten.
- Rengöring och användarunderhåll får inte utföras av barn utan uppsikt.
- Smådelar kan sväljas. Se därför till att förvara och hantera alla smådelar utom räckhåll för barn.
- Spänningsvariationer, tomma batterier eller mekaniska fel kan göra denna enhet obrukbar. Vi rekommenderar därför att du alltid har en ersättningsenhet eller extrabatterier till hands.
- Om enheten inte stängs av automatiskt när behållaren är tom, tryck på PÅ/AV-knappen ❼ ⏻, för att stänga av enheten manuellt.
- Desinficera alla delar av din enhet och masken före första användningen och senare efter varje användning samt om du inte ska använda den på länge, se anvisningar under "Rengöring och skötsel".

VARNING
Fara för infektion från förorenad nebulisator! Före varje användning, följ de allmänna hygienåtgärderna (t.ex. noggrann handtvätt) och se till att nebulisatorn rengörs och desinficeras enligt anvisningarna under "Rengöring och skötsel" före första och efter varje användning! Dela inte enheten med andra människor för att undvika en möjlig infektionsrisk!

- Om enheten är synligt skadad eller om du misstänker en defekt får inhalatorn inte användas. Kontakta servicestället.
- Om du ansluter enheten till strömförsörjningen med den extra nätadaptern som tillval, se till att den nätspänning som anges på typskylten överensstämmer med strömförsörjningen.
- Ta aldrig i nätadaptern eller nätkabeln med våta händer.
- Tappa inte enheten.
- Se till att alla delar är korrekt monterade innan du använder enheten.
- I händelse av ett fel ska du inte reparera enheten själv. Låt reparationer endast utföras av auktoriserade servicecenter.
- Öppna inte enheten eller gör några ändringar.
- Utsätt aldrig enheten för direkt solljus eller extrema temperaturer.
- Försök inte rengöra membranet med något verktyg – det kan leda till skador.
- Håll aldrig enheten eller enhetens delar under rinnande vatten för att rengöra dem. Se till att inget vatten tränger in i enhetens inre.
- Transportera eller förvara aldrig enheten om behållaren fortfarande innehåller vätska. Denna kan rinna ut och skada enheten.

Leveransomfattning och förpackning

Kontrollera först att leveransen är komplett och att artikeln inte uppvisar några skador på något sätt. Vid tveksamma fall, använd inte artikeln och kontakta ett servicecenter. I leveransen ingår:
- 1 **medisana** Ultraljudsinhalator **IN 525**
- 1 Vuxenmask och 1 barnmask
- 2 Batterier (storlek AA/LR6, 1,5 V)
- 1 Nätadapter
- 1 Förvaringsväska
- 1 Bruksanvisning

Förpackningarna är återanvändningsbara eller kan återvinnas. Avfallshantera förbrukat förpackningsmaterial enligt föreskrifterna. Kontakta omedelbart din återförsäljare, om du upptäcker en transportskada när du packar upp enheten.

VARNING
Se till att hålla förpackningsfolien utom räckhåll för barn!
Risk för kvävning!

medisana IN 525 specialiteter

Ultraljudsteknik

Med ultraljudsnebulisatorn uppstår en aerosol genom att en piezoelektrisk kristall oscilleras. Så elektrisk energi omvandlas till mekaniska vibrationer som bildar droppar. Dropparnas optimala diameter är 1-5 µm ("Riktlinjer för aerosolbehandling av lungsjukdomar", enligt schweiziska Lungenliga). Endast med liten diameter kan de små dropparna tränga in i de smala förgreningarna i de övre och nedre luftvägarna och därmed transportera och deponera läkemedlet där det ska verka.

Viktig information om användningen av läkemedel/preparat

ANVISNINGAR
- **Innan du använder ett läkemedel eller preparat, klargör med din läkare om det också är lämpligt för dig, eller använd endast det läkemedel/preparat som har ordinerats av din läkare.**
- **Medicana ultraljudsinhalator är lämplig för inandning av alla vanliga aerosolläkemedel, med undantag av:**
  - **Suspensioner (drogcocktail)**
  - **Lösningar med hög viskositet**
  - **Eteriska oljor**
- **Använd inte eteriska oljor, eftersom dessa kan skada nebulisatormembranet!**
- **Använd endast vattenlösliga preparat/läkemedel eller sådana som är framställda på alkoholbasis.**
- **Använd endast fysiologisk saltlösning för att späda läkemedlet, annars kan bronkospasm utlösas.**
- **Använd inget läkemedel på oljebasis.**
- **Efter inandning av saltlösning måste du skölja och rengöra enheten enligt beskrivningen under Rengöring och skötsel.**

Tillbehör

Enheten är inte avsedd att kombineras med andra enheter. Använd endast originaltillbehören för den här enheten, bara då kan säker funktionalitet garanteras.

Säkerhet mot läckage

Var noga med att bara fylla på upp till maxmarkeringen (8 ml) när du fyller behållaren ❷ med läkemedel. Den rekommenderade påfyllnadsmängden ligger mellan 0,5 och 8 ml. Under inhalationsbehandlingen kan du luta enheten upp till 15 sekunder framåt, bakåt eller åt sidan utan att detta inkräktar på nebuliseringen och därmed på behandlingseffekten. Om det däremot under mer än 15 sekunder inte finns kontakt mellan läkemedlet och membranet så stängs enheten automatiskt av.
medisana IN 525 är läckagesäker. Ändå bör du inte skaka enheten när läkemedelsbehållaren är full, detta kan leda till att vätska kommer in i elektroniken och förstör enheten.

Sätta i/ta ut batterier

Öppna batterifacket ❽ på enhetens undersida med ett försiktigt tryck, samtidigt som du drar i pilsymbolen. Sätt i de två medföljande batterierna (typ AA/LR6). Var uppmärksam på i vilken riktning batterierna ligger (illustration på botten av höljet). Sätt åter batterifackets lock på plats och tryck till det. Om batteriindikatorlampan ❿ lyser orange när enheten är påslagen, sätt i nya batterier. Om LED-lampan blinkar orange kan enheten fortfarande användas under ca 30 minuter.

VARNING – BATTERISÄKERHETSANVISNINGAR
- **Ta inte isär batterierna!**
- **Ta ut förbrukade batterier ur enheten omedelbart!**
- **Ökad risk för läckage, undvik kontakt med hud, ögon och slemhinnor! Vid kontakt med batterisyra, skölj omedelbart de drabbade ställena på kroppen med stora mängder rent vatten och uppsök genast läkare!**
- **Uppsök genast läkare om ett batteri har råkat sväljas!**
- **Byt alltid ut alla batterier samtidigt!**
- **Använd endast batterier av samma typ, använd inte olika typer eller använda och nya batterier tillsammans!**
- **Sätt i batterierna korrekt och med rätt polaritet!**
- **Ta ut batterierna ur enheten om du inte använder den under en längre tid!**
- **Håll batterierna borta från barn!**
- **Batterierna får inte återladdas och inte kortslutas! Risk för explosion!**
- **Kasta inte i öppen eld! Risk för explosion!**
- **Kasta inte använda batterier och uppladdningsbara batterier i hushållsavfallet, utan i specialavfallet eller i en batteriuppsamlingsplats hos fackhandlare!**

Användning av nätadapter

Alternativt kan du också använda enheten med en speciell nätadapter (**medisana** art.nr 54118), som du sätter in i anslutning ❾ som finns tillgänglig på enheten. I så fall måste batterierna tas ur enheten. Enheten kan inte användas för att ladda upp uppladdningsbara batterier. Vid användning av en nätadapter rekommenderar vi att du först utför stegen under "Förberedelser" innan nätadaptern ansluts till enheten.

Förberedelse

1. Se till att enheten är avstängd (LED-funktionsindikatorn ❻ lyser inte).
2. Separera nebulisatorn från enhetens bas genom att trycka på frisläppningsknappen ⓫ och skjuta nebulisatorn framåt.
3. Öppna locket till läkemedelsbehållaren ❶ och fyll behållaren ❷ med läkemedlet (innehåll: max 8 ml = 8 kubikcentimeter). Läs noga bruks- och doseringsanvisningarna på bipacksedeln till det läkemedel du använder.
4. Stäng läkemedelsbehållarens lock ❶ igen.
5. Sätt tillbaka nebulisatorn så att den passar i fästet på enhetens underdel och lås den (hörbart klick).

Inhalera med munstycket

1. Sätt dig i en så upprätt position som möjligt.
2. Sätt i munstycket ❹ i enhetens underdel och omslut den helt med läpparna.
3. Slå på och av enheten genom att trycka på PÅ/AV-knappen ❼. Funktionsindikatorn ❻ lyser grönt. Aerosolen värms upp något under användningen medan läkemedelsbehållaren ❷ lyser blått.
4. Andas nu långsamt och djupt genom munnen och ut genom näsan. Du kan öka effekten av behandlingen genom att kort hålla andan efter inandningen. Detta är dock inte nödvändigt för att generellt lyckas med behandlingen. Det viktiga är att du förblir lugn och avslappnad och andas in och ut regelbundet. Inhalera inte för snabbt. När du vill ta en paus, avbryt kort och ta munstycket ❹ ur munnen. Sätt den åter i munnen (läpparna tätt runt den) och andas långsamt in och ut igen.

ANVISNINGAR
- **Du bör hålla enheten så vertikalt som möjligt. En liten lutning påverkar dock inte användningen (läckagesäker). För att få full funktionalitet, se till att du vinklar enheten så lite som möjligt vid inandning.**
- **Vid för brant lutning, kan det vara så att aerosolen inte längre står i tillräcklig kontakt med membranet – om det är så stängs enheten automatiskt av efter cirka 15 sekunder.**
- **Börjar aerosolmängden ta slut bör man röra lite på enheten så att den kvarvarande mängden bättre fördelas över membranet.**

5. En inhalatoranvändning bör inte överstiga 30 minuter.
6. Är läkemedelsbehållaren ❷ tom, lyser LED-funktionsindikatorn ❻ orange och enheten stängs av efter ett kort tag. Du kan också stänga av enheten manuellt genom att trycka på PÅ/AV-knappen ❼ – även om du inte förbrukat allt inhalationsläkemedel. LED-funktionsindikatorn ❻ slocknar.
7. Skaka ur resten av inhalationsläkemedlet. Använd det inte igen. Rengör enheten omedelbart efter varje användning. (Se även "Rengöring och skötsel".) Efter att munstycket ❹ har använts ett tag kan 2–3 droppar läkemedel samlas i munstyckets rör under användning. Detta påverkar dock inte enhetens drift och funktion. Ta bort dropparna med en mjuk trasa efter användningen.

Inhalera med masken

Alternativt kan en vuxen- och en barnmask ingå i leveransen. Därmed kan aerosolen andas in genom näsan. Särskilt äldre personer upplever detta användningssätt som mer behagligt.

HÄNVISNING
Vid användning av masken finns en större mängd aerosol kvar på slemhinnan i nasofarynxen än när du använder munstycket.

För inhalation med mask, fäst först vuxenmasken ⓬ eller barnmasken ⓭ till läkemedelsbehållarens utlopp. Följ sedan de steg som beskrivs i avsnittet "Inhalera med munstycke". Skillnaden ligger där i att munnen inte omsluter munstycket utan att masken lätt pressas över näsa och mun. Var noga med att masken ligger tätt över näsa och mun utan att trycka. Andas nu långsamt och djupt, in och ut genom näsan.

Långtidsanvändning

För varaktig användning rekommenderar vi 3 behandlingar dagligen på vardera 10 minuter med munstycke eller mask vid en rumstemperatur på ca 23 °C. Under dessa förutsättningar håller underdelen i 3 år och nebulisatorn i 6 månader. Nebulisatorn är förbrukningsvara och omfattas inte av garantin. Nebulisatorn kan efterbeställas under art.nr 54116.

Rengöring och skötsel

HÄNVISNING
Utför rengöringsåtgärderna noggrant och omedelbart efter varje användning enligt beskrivningen nedan.

- Ta i eventuellt bort masken från enheten.
- Håll aldrig hela enheten eller nebulisatorn under rinnande vatten för att rengöra den och om nödvändigt se till att inget vatten tränger in i enheten.
- Enhetens hölje kan rengöras med en lätt fuktad trasa indränkt i milt tvålvatten.
- Rengör masken under rinnande vatten.
- Rengör försiktigt elektroderna på enhetens underdel och nebulisatorn med en mjuk, lätt fuktad trasa.
- Underdelen och nebulisatorn kan rengöras på följande sätt.
  1. Töm ut eventuella rester av läkemedel ur läkemedelsbehållaren ❷.
  2. Fyll behållaren med lite dricksvatten.
  3. Slå på enheten och låt nebuliseringen pågå i cirka 1 till 2 minuter.
  4. Ta nu ut batterierna ur enheten (eller koppla bort strömförsörjningen) och ta bort nebulisatorn från underdelen.
  5. Rengör nebulisatorn för hand med destillerat vatten.
  6. Låt sedan alla delar lufttorka ordentligt på en torr, mjuk yta (t.ex. en handduk).
- Denna rengöring bör också utföras om enheten inte har använts på länge och före den allra första användningen.

VARNING
- **Se till att alltid hålla batterifacket ❽ torrt!**
- **Vidrör aldrig membranet ❸ med ett finger eller med några föremål!**
- **Enheten eller delar av den får aldrig rengöras i en diskmaskin!**
- **Använd aldrig en mikrovågsugn för att torka den!**

Desinfektion

Vid smittsamma sjukdomar måste du utföra följande desinfektionssteg förutom rengöring. Vi rekommenderar att du gör detta regelbundet antingen på morgonen eller vid en fast tid på kvällen:

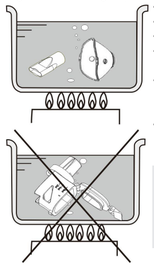

- Skölj masken och munstycket med destillerat vatten.
- Koka upp destillerat vatten i en gryta.
- Placera masken och munstycket i det kokande vattnet under 5 minuter.
- Ta sedan delarna ur vattnet och låt dem lufttorka (t.ex. ligga på en handduk) och låt dem svalna.
- Som ett alternativ till kokande destillerat vatten kan du också lägga delarna i en 75 % rengöringssprit – med detta förkortar du tiden med 1 minut.
  Skölj sedan delarna med destillerat vatten och låt dem lufttorka.
- Se till att inga rester av desinfektionsmedlet finns kvar på enhetens delar, för att inte äventyra nästa inhalationsanvändning.

VARNING
- Lägg aldrig läkemedelsbehållaren i kokande vatten.
- Alkoholhaltiga vätskor är högantändliga. Utför därför ALDRIG rengöring nära öppen eld eller rök.

Transport och förvaring

- Förvara enheten och alla dess delar på en torr och ren plats.
- Försäkra dig om att det inte finns någon vätska kvar i läkemedelsbehållaren ❷ under transport och förvaring.
- Ta ur batterierna om enheten inte används under längre tid.
- Undvik förvaringsplatser med direkt sol, extrema temperaturer och hög fuktighet.
- Håll alltid enheten borta från eld, elektromagnetisk strålning och barn.

Felavhjälpning

Problem: Liten/ingen nebulisering.
Felavhjälpning: Byt ut batterierna, rengör kontaktelektroderna ❺ med en lätt fuktad, mjuk trasa och rengör enheten enligt beskrivningen i kapitlet "Rengöring och skötsel". Kontrollera att nebulisatorn är monterad på underdelen på rätt sätt och att det finns tillräcklig kontakt mellan läkemedel och membran (håll enheten upprätt).

Problem: Ingen nebulisering sker och LED-funktionsindikatorn ❻ lyser inte eller bara väldigt kort.
Felavhjälpning: Kontrollera att batterierna har satts i korrekt och att de fortfarande är tillräckligt laddade. Byt eventuellt ut dem. Kontrollera att nebulisatorn är monterad på underdelen på rätt sätt och att det finns tillräcklig kontakt mellan läkemedel och membran (håll enheten upprätt).

Problem: Enheten stängs av automatiskt under användning, även om det fortfarande finns läkemedel kvar i behållaren.
Felavhjälpning: Membranet ❸ är defekt eller så fungerar inte kontakten mellan nebulisator och enhetens underdel korrekt. Rengör kontaktelektroderna ❺ med en lätt fuktad, mjuk trasa och kontrollera att nebulisatorn är monterad på underdelen på rätt sätt och att det finns tillräcklig kontakt mellan läkemedel och membran (håll enheten upprätt). Byt eventuellt ut nebulisatorn.

Problem: Läkemedel kommer ut från enheten/läkemedelsbehållaren.
Felavhjälpning: Silikontätningen kan vara otät. Kontrollera om nebulisatorn är korrekt monterad och byt eventuellt ut den.

Om ovanstående åtgärder inte hjälper, kontakta kundtjänst.

Riktlinjer/standarder

Denna inhalator uppfyller kraven i direktiv 93/42/EEG (EG-direktivet om medicintekniska produkter) och EN 13544-1: 2007 Andningsbehandlingsenheter – Del 1: Nebulisatorsystem och deras komponenter.
Elektromagnetisk kompatibilitet: Produkten uppfyller kraven i standarden EN 60601-1-2 för elektromagnetisk kompabilitet. Detaljer om dessa mätdata finns i den separata bilagan.

Information om avfallshantering

Den här produkten får inte kastas bland hushållssoporna. Varje konsument är skyldig att lämna in alla elektriska eller elektroniska apparater, vare sig de innehåller skadliga ämnen eller ej, till en kommunal återvinningsstation eller en återförsäljare. Detta så att produkten kan avfallshanteras på ett miljövänligt sätt.
Ta ur batterierna innan du lämnar in enheten för avfallshantering. Kasta inte förbrukade batterier i hushållssoporna utan lägg dem i en behållare för farligt avfall eller i en batteriholk hos en fackhandlare. Vänd dig till din kommun eller till återförsäljaren angående avfallshanteringen.

Tekniska data

Namn och modell:	**medisana** Ultraljudsinhalator **IN 525**
Strömförsörjning:	3 V ⎓, 2 st 1,5 V batterier AA LR6 Nätadapter (Modell: TAP5-050S100U1), Ingång: 100-240 V~, 50/60 Hz, 0,15 A Utgång: 5 V ⎓, 1A
Energiförbrukning:	ca 1,1 W
Ultraljudsfrekvens:	ca 108 kHz
Nebuliseringseffekt:	≥ 0,2 ml/minut
Partikelstorlek:	MMAD ca 5 µm
Läkemedelsmängd:	minst 0,5 ml/max. 8 ml
Automatisk avstängning:	efter ca 30 minuter eller tom läkemedelsbehållare
Driftförhållanden:	+10 °C – +40 °C, relativ luftfuktighet 15–93 %
Förvaringsförhållanden:	-20 °C – + 70 °C, relativ luftfuktighet ≤ 93 %
Vikt ca:	98 g (utan batterier)
Storlek längd x bredd x höjd ca:	72 x 40 x 113 mm
Artikel-nr:	54115
EAN-nummer:	4015588 54115 5
Reservdelar:	Art. 54116 Nebulisator (Delar nr. ❶ / ❷ / ❸) Art. 54117 Maskset med munstycke Art. 54118 Nätadapter (EU) Art. 54119 Nätadapter (GB)

Som följd av ständigt pågående produktförbättringar förbehåller vi oss rätten till tekniska förändringar samt förändringar i utförande.

Den senaste versionen av denna bruksanvisning finns att tillgå på www.medisana.com

Garanti- och reparationsvillkor

Vänd dig till en återförsäljare eller direkt till servicestället om du behöver utnyttja garantin. Om apparaten måste skickas in, ange defekten och bifoga en kopia av inköpskvittot.
Därmed gäller följande garantivillkor:

1. Garantin för **medisana**-produkter är giltig i 3 år från inköpsdatum. Om man vill utnyttja garantin ska försäljningsdatumet framgå från kvitto eller faktura.
2. Brister på grund av material- eller tillverkningsfel åtgärdas kostnadsfritt under garantitiden.
3. Utnyttjad garanti betyder inte att garantitiden för apparaten eller för komponenter som byts ut förlängs.
4. Undantagna från garantin är:
a. Alla skador som uppkommer på grund av felaktig behandling, tex. på grund av att bruksanvisningen inte följs.
b. Skador som uppkommer på grund av reparationer eller ändringar som utförts av köparen eller obehörig tredje man.
c. Transportskador som uppstått på vägen från tillverkaren till konsumenten eller när produkten skickats till servicestället.
d. Tillbehörsdelar som utsatts för normalt slitage.
5. Ansvar för direkta eller indirekta följdskador som orsakats av apparaten utesluts även om skadan på apparaten godkänns som ett garantifall.

Service-adresserna finns på en separat bilaga.

NO/DK

medisana®

NO Bruksanvisning
Ultralydsinhalator IN 525

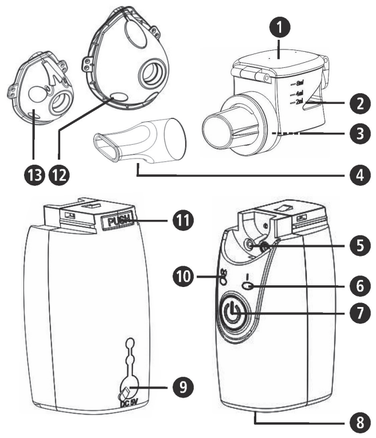

Apparat og betjeningselementer

Forstøverenhet

❶ Lokk til medikamentbeholder ❷ Medikamentbeholder
❸ Membran ❹ Munnstykke

Sokkel

❺ Kontaktelektroder ❻ LED-funksjonsindikator
❼ PÅ/AV-knapp ⏻ ❽ Batterirom ❾ Tilkobling for nettkabel
❿ LED-batteriindikator ⓫ Utløserknapp for forstøverenhet
⓬ Voksenmaske ⓭ Barnemaske

Tegnforklaring

Denne bruksanvisningen tilhører dette apparatet. Den inneholder viktig informasjon for igangsetting og håndtering. Les hele bruksanvisningen. Unnlatelse av å overholde denne instruksjonen kan forårsake alvorlig personskade eller skade på enheten.

ADVARSEL
Disse advarslene må følges for å forhindre mulig personskade hos brukeren.

FORSIKTIG
Disse merknadene må følges for å forhindre skader på apparatet.

MERKNAD
Disse merknadene gir deg nyttig tilleggsinformasjon om installasjon eller bruk.

Klassifisering av apparat: Type BF

Beskytt mot høye temperaturer!

IP22 Angivelse av beskyttelse mot fremmedlegemer og vann

LOT LOT-nummer

SN Serienummer

Produsent

Produksjonsdato

Tiltenkt bruk

- **medisana** ultralydsinhalator **IN 525** er beregnet på oral eller nasal inhalasjonsterapi med medikamentaerosol og er ment for bruk i private husholdninger eller i kliniske omgivelser. Apparatet skal kun brukes av pasienter som har satt seg grundig inn i apparatets funksjon, eller som er under tilsyn av eller har blitt opplært av medisinsk fagpersonell.
- Brukeren må på forhånd ha lest denne bruksanvisningen, og forstått innholdet i denne samt betjeningen av apparatet.
- Apparatet kan brukes av personer som har astma, kronisk lungesykdom (f.eks. KOLS, bronkitt eller emfysem) eller som lider av andre respiratoriske sykdommer som karakteriseres av hindringer i luftveiene.

medisana GmbH
Carl-Schurz-Str. 2, 41460 NEUSS
TYSKLAND

CE 0297

54115 IN525 24lgs A2 03/2021 Ver. 3.0

NO VIKTIGE MERKNADER! TAS GODT VARE PÅ!

Les bruksanvisningen, spesielt sikkerhetsanvisningene, nøye før du tar apparatet i bruk. Ta vare på bruksanvisningen i tilfelle du trenger den senere. Hvis du gir apparatet videre til en tredjepart, må bruksanvisningen følge med.

Sikkerhetsanvisninger

- Apparatet skal kun brukes i henhold til tiltenkt bruk som forklart i bruksanvisningen. Ved tilfeller av misbruk opphører garantien.
- Enhver annen bruk enn den som er beskrevet her er ikke forsvarlig og anses som farlig. Ved ikke-tiltenkt bruk faller ansvaret for apparatets sikre funksjon over på brukeren.
- Bruk bare produsentens originale tilleggs- og reservedeler.
- Bruk kun medikamenter i flytende form som er egnet for inhalasjonsterapi. Rådfør deg med legen din eller en apoteker om brukstid, dosering, brukshyppighet og valg av medikamenter før du starter terapi med apparatet.
- Forstøvingsintensiteten er avhengig av hvilket medikament som brukes. Bruk ikke ublandet vann til forstøving.
- Dette apparatet kan benyttes av barn fra 8 år og oppover samt av personer med fysiske, sensoriske eller psykiske funksjonshemminger eller med manglende erfaring og kunnskap når de er under tilsyn eller har fått tilstrekkelig opplæring i bruken av apparatet og forstår farene forbundet med bruken.
- Barn må holdes under oppsyn for å sikre at de ikke leker med apparatet.
- Rengjøring og vedlikehold skal ikke utføres av barn uten tilsyn av voksne.
- Smådeler kan komme til å svelges. Lagre og avhend derfor alle smådeler må en slik måte at de er utilgjengelige for barn.
- Apparatet kan bli ubrukelig på grunn av spenningsvariasjoner, tomme batterier eller mekanisk svikt. Vi anbefaler derfor alltid å ha et reserveapparat eller reservebatterier tilgjengelig.
- Dersom apparatet ikke automatisk slår seg av når beholderen er tom, kan du trykke på PÅ/AV-knappen ❼ ⏻ for å slå av apparatet manuelt.
- Før første bruk og etter hver bruk senere eller når apparatet ikke har vært i bruk på lenge, skal du desinfisere alle apparatets deler og masken, se anvisninger under «Rengjøring og vedlikehold».

ADVARSEL
Fare for infeksjon ved forurenset forstøver! Pass på at vanlige hygienetiltak (f.eks. grundig håndvask) utføres før hver bruk, og forsikre deg om at forstøverenheten rengjøres og desinfiseres før første bruk og etter hver bruk ifølge anvisningene under «Rengjøring og vedlikehold»! For å unngå infeksjon skal du aldri bruke apparatet sammen med andre personer!

- Dersom apparatet har synlige skader eller du mistenker en defekt, skal inhalatoren ikke tas i bruk. Ta kontakt med brukerservice.
- Hvis du skal koble apparatet til strømforsyningen ved hjelp av den valgfrie nettadapteren, må du forsikre deg om at nettspenningen angitt ved symbol samsvarer med spenningen til strømnettet ditt.
- Berør aldri nettadapteren eller nettkabelen med våte hender.
- Ikke la apparatet falle ned.
- Forsikre deg om at alle deler er satt sammen på riktig måte før du bruker apparatet.
- I tilfelle feil skal du ikke reparere apparatet selv. La reparasjoner bare utføres av et autorisert servicested.
- Åpne aldri apparatet og utfør ikke endringer på det.
- Utsett aldri apparatet for direkte sollys eller ekstreme temperaturer.
- Forsøk aldri å rengjøre membranen med hjelpemidler av noe slag - dette kan føre til skader.
- Apparatet og apparatets deler skal aldri rengjøres under rennende vann. Pass på at det ikke kommer vann inn i apparatet.
- Transporter eller lagre ikke apparatet med gjenværende væske i beholderen. Denne kan renne ut og skade apparatet.

Leveransens innhold og emballasje

Sjekk at leveransen er fullstendig og at produktet ikke har noen skader. Bruk ikke produktet ved tvilstilfeller. Kontakt brukerservice. Leveransens innhold:
- 1 **medisana** ultralydsinhalator **IN 525**
- 1 voksenmaske og 1 barnemaske
- 2 batterier (størrelse AA/LR6, 1,5V)
- 1 nettadapter
- 1 oppbevaringsveske
- 1 bruksanvisning

Emballasjen kan gjenbrukes eller resirkuleres. Kast uønsket emballasje på riktig måte. Hvis du ser en transportskade når du pakker ut apparatet, skal du umiddelbart ta kontakt med forhandleren.

ADVARSEL
Pass på at ikke barn får tak i emballeringsfolie.
Fare for kvelning!

Spesielt for medisana IN 525

Ultralydteknologi

Svingningene til en piezoelektrisk krystall genererer aerosol i ultralyd-forstøveren. Slik blir elektrisk energi omdannet til mekaniske svingninger, som igjen fører til at det dannes dråper. Dråpenes optimale diameter
er 1 - 5 µm (i følge «Retningslinjer for aerosolterapi ved lungesykdommer», Lungenliga Schweiz). Dråper med liten diameter kan trenge inn i de trange forgreningene i de øvre og nedre luftveiene, og på denne måten transportere medikamentet til det området hvor det skal virke, og legge det igjen der.

Viktig informasjon om bruk av medikamenter/preparater

MERKNADER
- **Før du tar i bruk et medikament eller preparat, skal du avklare med legen din om det er egnet for deg, eller bruk alternativt bare medikamenter/preparater forordnet av legen din.**
- **Medisana ultralydsinhalator er egnet til inhalasjon av alle vanlige aerosolpreparater, med unntak av:**
  - **suspensjoner (medikamentcocktail)**
  - **løsninger med høy viskositet**
  - **eteriske oljer**
- **Bruk aldri eterisk olje - det kan føre til skader på forstøvermembranen!**
- **Bruk kun vannløselige preparater/medikamenter eller slike som er alkoholbaserte.**
- **Til fortynning av inhalasjonsmiddelet skal du kun bruke isoton saltvannsløsning, ellers kan bronkospasmer under visse omstendigheter utløses.**
- **Bruk aldri oljebasert inhalasjonsmiddel.**
- **Etter inhalasjon av saltholdige løsninger må apparatet skylles og rengjøres som beskrevet under Rengjøring og vedlikehold.**

Tilbehør

Apparatet er ikke ment å brukes i kombinasjon med andre apparater. Bruk kun originaltilbehør til dette apparatet, for at apparatets sikre funksjon skal kunne garanteres.

Sikring mot lekkasje

Når du fyller inhalasjonsmiddel i medikamentbeholderen ❷ må du passe på å ikke fylle høyere enn til maks-markeringen (8 ml). Anbefalt påfyll er mellom 0,5 og 8 ml. Underveis i inhalasjonsterapien kan du tippe apparatet framover, bakover og til siden i inntil 15 sekunder uten forstøving uten at det påvirker forstøvingen og dermed behandlingseffekten negativt. Men dersom det ikke har vært kontakt mellom inhalasjonsmiddelet og membranen på over 15 sekunder, slår apparatet seg automatisk av. **medisana IN 525** er lekkasjefri. Allikevel skal du ikke riste apparatet når medikamentbeholderen er fylt, da dette kan føre til at væske trenger inn i elektronikken og ødelegger apparatet.

Sett inn/fjern batteriene

Trykk lett og dra samtidig på pilsymbolet for å åpne batterirommet ❽ på undersiden av apparatet. Sett inn de to batteriene som følger med (type AA/LR6). Pass på polariteten til batteriene (se tegning i batterirommet). Sett batteridekslet på igjen og trykk det på plass. Dersom LED-batteriindikatoren ❿ lyser oransje når apparatet er på, må du sette inn nye batterier. Dersom LED-indikatoren blinker oransje, kan apparatet fortsatt brukes i ca. 30 minutter.

ADVARSEL - SIKKERHETSINFORMASJON FOR BATTERI
- **Ikke ta batterier fra hverandre!**
- **Fjern tomme batterier umiddelbart fra apparatet.**
- **Økt fare for lekkasje – unngå kontakt med hud, øyne og slimhinner! Ved kontakt med batterisyre må de berørte områdene straks skylles med store mengder rent vann. Ta umiddelbart kontakt med lege!**
- **Oppsøk lege umiddelbart dersom et batteri svelges!**
- **Bytt alltid ut alle batteriene samtidig!**
- **Bruk bare batterier av samme type, ikke bruk forskjellige typer eller brukte og nye batterier sammen.**
- **Legg i batteriene riktig. Vær oppmerksom på polariteten.**
- **Ta batteriene ut av apparatet hvis det ikke skal brukes på en stund!**
- **Oppbevar batterier utilgjengelig for barn!**
- **Ikke lade eller kortslutte batterier! Det er fare for eksplosjon!**
- **Må ikke kastes inn i åpen ild! Det er fare for eksplosjon!**
- **Ikke kast brukte batterier i husholdningsavfallet. De må kastes som spesialavfall eller leveres på en returstasjon i butikken!**

Bruk av nettadapter

Alternativt kan apparatet også brukes med en spesiell nettadapter (**medisana** art.nr. 54118), som kobles til strømutgangen ❾ på apparatet. I så fall skal batteriene tas ut av apparatet. Apparatet kan ikke brukes til å lade opp oppladbare batterier. For bruk med nettadapter anbefaler vi at du utfører stegene angitt under «Forberedelse» før nettadapteren kobles til apparatet.

Forberedelse

1. Forsikre deg om at apparatet er avslått (LED-funksjonsindikatoren ❻ lyser ikke).
2. Ta forstøverenheten av sokkelen ved å trykke på utløserknappen ⓫ og skyve forstøverenheten framover.
3. Åpne lokket på medikamentbeholderen ❶ og fyll medikamentbeholderen ❷ med inhalasjonsmiddelet (innhold: maks 8 ml = 8 ccm). Vær oppmerksom på bruks- og doseringsanvisningene på pakningsvedlegget til hvert medikament du bruker.
4. Lukk igjen lokket på medikamentbeholderen ❶.
5. Sett nå forstøverenheten på sokkelen igjen (en lyd vil høres når den går i lås).

Inhalasjon med munnstykket

1. Sett deg i en så oppreist stilling som mulig.
2. Sett munnstykket ❹ på apparatet og omslutt det helt med leppene.
3. Slå av apparatet ved å trykke på PÅ/AV-knappen ❼. LED-funksjonsindikatoren ❻ lyser grønt. Aerosolen varmes lett ved bruk, samtidig som medikamentbeholderen ❷ lyser blått.
4. Pust nå dypt og langsomt inn gjennom munnen og så ut igjen gjennom nesen. Virkningen av terapien kan forbedres ved å holde pusten i kort tid etter innpust. Dette er imidlertid ikke nødvendig for et alminnelig utbytte av terapien. Men det er viktig at du er rolig og avspent mens du puster jevnt inn og ut. Inhaler ikke for fort. Dersom du trenger en pause, stopper du og tar munnstykket ❹ ut av munnen. Ta det inn i munnen igjen (lukk leppene godt rundt) og pust igjen langsomt inn og ut.

MERKNADER
- **Apparatet skal om mulig holdes loddrett. En liten skråstilling påvirker imidlertid ikke bruken (lekkasjefri). For full funksjonsytelse skal du ved inhalasjon passe på at apparatet holdes minst mulig på skrå.**
- **Ved for stor skråstilling kan det bli utilstrekkelig kontakt mellom aerosolen og membranen - i slike tilfeller vil apparatet slå seg automatisk av etter ca. 15 sekunder.**
- **Dersom aerosolmengden begynner å ta slutt kan du bevege litt på apparatet for å fordele den gjenværende mengden bedre over membranen.**

5. Inhalasjonen skal ikke vare i mer enn 30 minutter av gangen.
6. Dersom medikamentbeholderen ❷ er tom, lyser LED-funksjonsindikatoren ❻ oransje og apparatet slår seg av etter kort tid. Når du er ferdig med inhalasjonen, kan du sku av apparatet manuelt ved å trykke på AV/PÅ-knappen ❼, også selv om du ikke har brukt opp alt inhalasjonsmiddelet. LED-funksjonsindikatoren ❻ lyser grønt.
7. Fjern det resterende inhalasjonsmiddelet. Bruk det ikke mer. Rengjør apparatet straks etter hver bruk. (Se også «Rengjøring og vedlikehold».) Etter at munnstykket ❹ har vært i bruk en tid, kan det forekomme at det ved bruk samler seg 2-3 dråper av inhalasjonsmiddelet i munnstykkets ansatsrør. Dette har imidlertid ingen innvirkning på apparatets bruk eller funksjon. Fjern dråpene etter bruk med en myk klut.

Inhalasjon med masken

Som alternativ medfølger også en voksenmaske og en barnemaske. Da kan aerosolen pustes inn gjennom nesen. Denne bruksmåten oppleves særlig av eldre personer som behageligere.

MERKNAD
Ved bruk av maske etterlates det en større aerosolmengde på slimhinnen i nesesvelgrommet enn ved munnstykkebruk.

For inhalasjon med maske fester du voksenmasken ⓬ eller barnemasken ⓭ først i medikamentbeholderens åpning. Deretter følger du stegene under «Inhalasjon med munnstykke». Forskjellen er at munnen ikke omslutter munnstykket, men masken trykkes lett over munn og nese. Pass på at masken omslutter munnen og nesen skikkelig, men uten å klemme. Pust nå dypt og langsomt inn og ut gjennom nesen.

Langtidsbruk

For holdbar bruk av apparatet over lengre tid anbefaler vi at du bruker det 3 ganger daglig, 10 minutter av gangen og med munnstykke eller maske i en romtemperatur på ca. 23 °C. Under disse betingelsene vil sokkelen være stabilt funksjonell i 3 år og forstøverenheten i 6 måneder. Forstøverenheten er en slitedel som ikke omfattes av garantien. Forstøverenheten kan etterbestilles under art.nr. 54116.

Rengjøring og vedlikehold

MERKNAD
Rengjør apparatet grundig og umiddelbart etter hver bruk, som beskrevet nedenfor.

- Ta om nødvendig masken av apparatet.
- Apparatet eller forstøverenheten skal aldri rengjøres under rennende vann, og du må passe på at vann ikke kommer inn i apparatet.
- Apparatets kasse rengjøres med en klut som er lett fuktet i mildt såpevann.
- Rengjør masken under rennende vann.
- Rengjør elektrodene på sokkelen og forstøverenheten forsiktig med en myk og lett fuktet klut.
- Sokkelen og forstøverenheten kan rengjøres slik:
  1. Tøm om nødvendig eventuelle rester av inhalasjonsmiddelet ut av medikamentbeholderen ❷.
  2. Fyll drikkevann i beholderen.
  3. Slå på apparatet og la forstøvingen gå i ca. 1 til 2 minutter.
  4. Ta nå batteriene ut av apparatet (eller koble fra strømforsyningen), og ta forstøverenheten av sokkelen.
  5. Rengjør forstøverenheten for hånd med destillert vann.
  6. Deretter lar du alle delene lufttørke skikkelig på et tørt og mykt underlag (f.eks. et håndkle).
- En slik rengjøring skal også gjennomføres når apparatet ikke har vært i bruk på lang tid og før aller første gangs bruk.

ADVARSEL
- **Hold alltid batterirommet ❽ tørt!**
- **Berør aldri membranen ❸ med fingrene eller gjenstander!**
- **Apparatet eller deler av apparatet skal ikke vaskes i oppvaskmaskin!**
- **Bruk aldri mikrobølgeovn for å tørke det!**

Desinfeksjon

Ved smittsom sykdom må følgende desinfeksjonssteg utføres i tillegg til rengjøring. Vi anbefaler at disse stegene utføres regelmessig og på et fast tidspunkt enten om morgenen eller om kvelden:
- Skyll masken(e) og munnstykket med destillert vann.

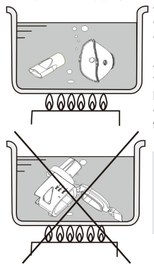

- Ha destillert vann til koking i et kokekar.
- Legg masken(e) og munnstykket i det kokende vannet i 5 minutter.
- Ta deretter delene ut av vannet og da dem tørke (f.eks. liggende på et håndkle) og avkjøles i luften.
- Som et alternativ til destillert kokende vann kan du legge delene i et rengjøringsmiddel med 75 % alkohol - da forkortes tiden det må ligge til 1 minutt.

Deretter skyller du av delene med destillert vann og lar dem tørke i luften.
- Pass på at ingen rester av desinfeksjonsmiddelet blir igjen på apparatets deler, for å sikre trygg inhalasjon neste gang enheten brukes.

ADVARSEL
- Legg aldri medikamentbeholderen i kokende vann.
- Alkoholholdige løsninger er lettantennelige. Utfør derfor ALDRI rengjøring i nærheten av åpen ild eller røyk.

Transport og lagring

- Oppbevar apparatet og alle apparatets deler på et tørt og rent sted.
- Forsikre deg om at det er helt tomt for væske i medikamentbeholderen ❷ under transport og lagring.
- Fjern batteriene hvis apparatet ligger ubrukt i lang tid.
- Unngå lagringsplasser som er utsatt for direkte sollys, ekstreme temperaturer eller høy fuktighet.
- Hold apparatet alltid unna ild, elektromagnetisk stråling og barn.

Utbedring av feil

Problem: Liten / ingen forstøving.
Utbedring av feil: Skift ut batteriene, rengjør kontaktelektrodene ❺ med en myk og lett fuktet klut, og rengjør apparatet i henhold til kapittelet «Rengjøring og vedlikehold». Sjekk at forstøverenheten er korrekt montert på sokkelen og at det er tilstrekkelig kontakt mellom inhalasjonsmiddelet og membranen (når du holder apparatet oppreist).

Problem: Ingen forstøving og LED-funksjonsindikatoren ❻ lyser ikke eller lyser bare en kort tid.
Utbedring av feil: Kontroller at batteriene er blitt satt inn riktig og at de har tilstrekkelig spenning. Skift om nødvendig ut batteriene. Sjekk at forstøverenheten er korrekt montert på sokkelen og at det er tilstrekkelig kontakt mellom inhalasjonsmiddelet og membranen (når du holder apparatet oppreist).

Problem: Apparatet slår seg av av seg selv ved bruk, selv om det fortsatt er inhalasjonsmiddel i medikamentbeholderen.
Utbedring av feil: Membranen ❸ er defekt eller det er ikke korrekt forbindelse mellom forstøverenheten og sokkelen. Rengjør kontaktelektrodene ❺ med en myk og lett fuktet klut, og sjekk at forstøverenheten er korrekt montert på sokkelen og at det er tilstrekkelig kontakt mellom inhalasjonsmiddelet og membranen (når du holder apparatet oppreist). Skift om nødvendig ut forstøverenheten.

Problem: Det kommer inhalasjonsmiddel ut av apparatet/medikamentbeholderen.
Utbedring av feil: Silikonpakningen kan være utett. Sjekk at forstøverenheten er korrekt montert på sokkelen og skift om nødvendig ut forstøverenheten.

Kontakt kundeservice dersom ovenstående punkter ikke førte til at feilen ble utbedret.

Retningslinjer/standarder

Dette inhalasjonsapparatet oppfyller kravene i EF-standarden 93/42/EØF (direktiv om medisinsk utstyr) og EN 13544-1: 2007 Utstyr til respirasjonsbehandling - Del 1: Forstøversystemer og deres komponenter.
Elektromagnetisk kompatibilitet: Apparatet oppfyller kravene i EN 60601-1-2 angående elektromagnetiske forstyrrelser. Detaljerte opplysninger ang. disse målingene finner du i det separate vedlegget.

Merknad angående avhending

Dette apparatet skal ikke kastes i husholdningsavfallet. Hver forbruker er selv forpliktet til å levere alle elektriske og elektroniske apparater – uansett om disse inneholder skadelige stoffer eller ikke – ved et lokalt mottaksted for slikt avfall eller hos forhandler, for å sikre en miljøvennlig avfallshåndtering.
Ta ut batteriene før du kaster apparatet. Ikke kast brukte batterier i husholdningsavfallet. De må kastes som spesialavfall eller leveres på en returstasjon for batterier. Ta kontakt med kommunen eller forhandler for mer informasjon om avfallshåndtering.

Tekniske data

Navn og modell:	**medisana** ultralydsinhalator **IN 525**
Strømforsyning:	3 V ⎓, 2 x 1,5 V batterier AA LR6 Nettadapter (modell: TAP5-050S100U1); Inngang: 100-240V~, 50/60Hz, 0,15A Utgang: 5V ⎓, 1A
Effektopptak:	ca. 1,1W
Ultralydfrekvens:	ca. 108 kHz
Forstøvingseffekt:	≥ 0,2 ml/minutt
Partikkelstørrelse:	MMAD ca. 5 µm
Fyllevolum inhalasjonsmiddel:	min. 0,5 ml / maks. 8 ml
Automatisk utkobling:	etter ca. 30 minutter eller ved tom medikamentbeholder
Bruksforhold:	+10°C - +40°C, rel. luftfuktighet 15-93 %
Lagring:	-20°C - +70°C, rel. luftfuktighet ≤ 93 %
Vekt ca.:	98g (uten batterier)
Mål LxBxH ca.:	72 x 40 x 113 mm
Artikkelnr.:	54115
EAN-nummer:	4015588 54115 5
Reservedeler:	Art. 54116 Forstøverenhet (Del nr. ❶ / ❷ / ❸) Art. 54117 Maskesett med munnstykke Art. 54118 Nettadapter (EU) Art. 54119 Nettadapter (GB)

Vi forbeholder oss retten til å utføre tekniske og stilistiske endringer for å forbedre produktet.

Den til enhver tid aktuelle versjonen av denne bruksanvisningen finner du på www.medisana.com

Betingelser for garantier og reparasjoner

Ved garantispørsmål, vennligst ta kontakt med forhandler eller direkte med servicestedet. Hvis du må sende inn apparatet, må du oppgi hva defekten er og legge ved en kopi av kvitteringen.
Følgende garantibetingelser gjelder:
1. Alle **medisana**-produkter har en garanti på 3 år fra kjøpsdatoen. For bruk av garantien skal kjøpsdatoen dokumenteres med kvittering eller regning.
2. Materialfeil og produksjonsfeil rettes gratis innenfor garantitiden.
3. En garanti-ytelse fører ikke til at garantitiden, verken for apparatet eller for byttede deler, forlenges.
4. Følgende er utelukket fra garantien:
   a. alle skader som har oppstått som følge av ikke forskriftsmessig behandling, for eksempel unnlatelse av å følge bruksanvisningen.
   b. skader som oppstår som følge av istandsetting eller justering utført av kjøperen eller ikke godkjent tredjepart.
   c. Transportskader som oppstår på veien fra produsenten til forbruker eller ved innsending til servicestedet.
   d. Reservedeler som har normal slitasje, som f.eks. batterier.
5. Ansvar for indirekte eller direkte følgeskader, som har blitt forårsaket av apparatet, er utelukket selv om skaden på apparatet erkjennes som et garantitilfelle.

Adressen for service finner du på separat vedlegg.

NO/DK

medisana®

DK **Brugsanvisning**
Ultralydsinhalator IN 525

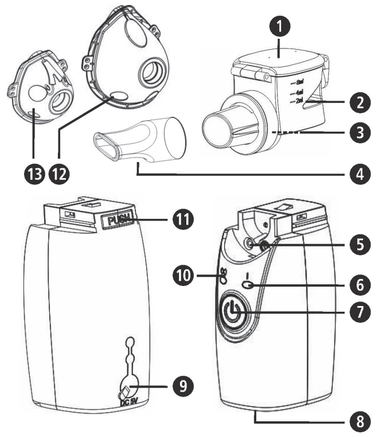

Apparat og betjeningselementer
Forstøverenhed
❶ dæksel til virkestoftank ❷ virkestoftank
❸ membran ❹ mundstykke

basisdel
❺ kontaktelektroder ❻ funktions-LED ❼ TÆND/SLUK-knap ⏻
❽ batterirum ❾ indgang til netdelens strømkabel
❿ batteriindikator-LED ⓫ udløsningsknap til forstøverenhed
⓬ voksenmaske ⓭ barnemaske

Tegnforklaring

Denne brugsanvisning er en del af apparatet. Den indeholder vigtige oplysninger om ibrugtagning og anvendelse Læs hele brugsanvisningen grundigt igennem. Manglende overholdelse af brugsanvisningen kan medføre alvorlige personskader eller skader på apparatet.

ADVARSEL
Disse advarsler skal overholdes for at undgå mulige personskader på brugeren.

BEMÆRK
Disse anvisninger skal overholdes for at undgå mulige skader på apparatet.

BEMÆRK
Disse henvisninger indeholder praktiske tillægsoplysninger om montering eller anvendelse.

Enhedsklassificering: Type BF

Skal beskyttes mod høje temperaturer!

IP22 Angivelse af modstandsdygtighed over for fremmedlegemer og vand

LOT Batchnummer

SN Serienummer

Producent

Produktionsdato

Formålsbestemt brug
- **medisana** ultralydsinhalatoren **IN 525** er tiltænkt brug i forbindelse med oral eller nasal inhalationsterapi med medicin i væskeform i private hjem. Apparatet må kun anvendes af patienter, der har sat sig indgående ind i apparatets funktionalitet hhv. er under opsyn af eller blevet instrueret i brugen gennem sundhedsfagligt personale.
- Brugeren skal have læst og forstået denne brugsanvisning, dens indhold og betjeningen af apparatet før apparatet tages i brug.
- Apparatet henvender sig til personer med astma, kroniske lungesygdomme (f.eks. KOL, bronkitis eller lungeemfysem) eller andre respiratoriske sygdomme med begrænsning af luftstrømmen.

medisana GmbH
Carl-Schurz-Str. 2, 41460 NEUSS
TYSKLAND

CE 0297

DK VIGTIGE ANVISNINGER! SKAL OPBEVARES!

Læs brugsanvisningen grundigt igennem, inden apparatet tages i brug, det gælder især sikkerhedsanvisningerne. Gem brugsanvisningen til fremtidig brug. Hvis du videregiver apparatet til tredjepart, skal brugsanvisningen altid medfølge.

Sikkerhedsanvisninger
- Brug kun apparatet i overensstemmelse med formålet beskrevet i brugsanvisningen. Ved formålsstridig anvendelse bortfalder garantien.
- Enhver anden anvendelse end den her beskrevne gælder som formålsstridig og klassificeres dermed som farlig. Ved formålsstridig anvendelse overgår ansvaret for apparatsikkerheden til brugeren.
- Brug altid kun originale reservedele og tilbehør fra producenten.
- Til inhalationsterapien må der kun anvendes egnet medicin i væskeform. Inden behandlingen med apparatet påbegyndes, bør du rådføre dig med din læge eller apoteker angående varighed, dosering, hyppighed og valg af lægemidler.
- Forstøvningsintensiteten varierer alt efter de anvendte lægemidler. Forstøveren må ikke anvendes med vand alene.
- Dette apparat kan anvendes af børn fra 8 år og derover samt af personer med nedsat fysisk, sensorisk eller mental funktionsevne eller mangel på erfaring og viden, hvis de er under opsyn, eller er blevet undervist i sikker brug af apparatet og forstår de dermed forbundne farer.
- Børn skal holdes under opsyn og forhindres i at lege med apparatet.
- Rengøring og vedligeholdelse må ikke udføres af børn uden voksenopsyn.
- Indeholder smådele som børn kan sluge og blive kvalt i. Opbevar og bortskaf derfor alle smådele uden for børns rækkevidde.
- Dette apparat kan blive ubrugeligt som følge af spændingsudsving, tomme batterier eller mekaniske fejl. Vi anbefaler dig derfor altid at have et erstatningsapparat hhv. erstatningsbatterier parat.
- Slukker apparatet ikke automatisk ved tom tank, skal du trykke på TÆND/SLUK-knappen ❼ ⏻ for at slukke apparatet manuelt.
- Alle apparatets dele samt masken skal desinficeres inden første brug og efter alle efterfølgende anvendelser samt efter længere tid opbevaring, se anvisningerne i afsnittet "Rengøring og pleje".

ADVARSEL
Infektionsrisiko grundet kontamineret forstøverenhed! Overhold de generelle hygiejneforskrifter (f.eks. grundig håndvask før brug) og sørg for korrekt rengøring og desinficering i henhold til informationerne i afsnittet "Rengøring og pleje" inden første ibrugtagning og efter alle efterfølgende anvendelser! Del ikke apparatet med andre personer med henblik på forebyggelse af infektioner!

- Hvis apparatet udviser tydelige skader eller hvis der er formodninger om defekter, må inhalatoren ikke benyttes. Kontakt kundeservice.
- Hvis du ønsker at slutte apparatet til strømforsyningen ved hjælp af den medfølgende netdel, skal du sikre dig, at den angivne elektriske spænding på etiketten stemmer overens med netspændingen på dit anvendelsessted.
- Rør aldrig ved netdelen hhv. strømkablet med våde hænder.
- Apparatet må ikke tabes.
- Forud for anvendelsen skal du altid tjekke, at alle dele er sat korrekt sammen.
- Ved driftsfejl må du ikke selv reparere apparatet. Reparationer må kun foretages af et autoriseret serviceværksted.
- Foretag ikke ændringer på apparatet, og undlad at åbne det.
- Udsæt aldrig apparatet for direkte sollys eller ekstreme temperaturer.
- Forsøg ikke at rengøre membranen med diverse hjælpemidler - dette kan medføre skader på membranen.
- Hold aldrig apparatet eller dettes dele under rindende vand for at rengøre det. Der må ikke kunne trænge vand ind i apparatet.
- Apparatet må aldrig transporteres eller opbevares med væske i tanken. Væsken kan i så fald løbe ud og beskadige apparatet.

Leveringsomfang og emballage
Start med at kontrolle, at leveringen er komplet og at varen på ingen måde er beskadiget. I tvivlstilfælde skal du ikke tage varen i brug, men i stedet kontakte vores kundeservice. Leveringen omfatter:
- 1 **medisana** ultralydsinhalator **IN 525**
- 1 voksen- og 1 barnemaske
- 2 batterier (type AA, LR6, 1,5V)
- 1 netdel
- 1 opbevaringstaske
- 1 brugsanvisning

Emballagen kan genbruges eller afleveres til genanvendelse. Bortskaf overskydende emballagemateriale på miljøvenlig vis. Skulle du bemærke transportskader under udpakningen, skal du straks kontakte din forhandler.

ADVARSEL
Børn må ikke komme i kontakt med emballagefolien.
Risiko for kvælning!

Særlige egenskaber ved medisana IN 525
Ultralydsteknologi
Ultralydsforstøveren virker ved at skabe en aerosoltåge gennem svingningerne fra en indbygget piezoelektrisk krystal. I den forbindelse omdannes elektrisk energi til mekaniske svingninger, der igen danner dråberne i aerosoltågen. Dråbernes optimale diameter er 1 - 5 µm (i henhold til "retningslinjer for behandling af lungesygdomme med aerosolterapi", Lungenliga Schweiz). Dråberne skal have en tilpas lille diameter for at kunne trænge igennem bronkiernes snævre forgreninger i de øvre og nedre luftveje og derved transportere lægemidlet hen til det ønskede virkningssted.

Vigtige oplysninger om anvendelse af lægemidler/præparater

BEMÆRK
- **Inden du går i gang med at anvende et lægemiddel eller præparat, bør du rådføre dig med din læge angående egnetheden. Du kan også nøjes med kun at anvende lægemidler/præparater, som din læge har ordineret til dig.**
- **medisana ultralydsinhalatoren egner sig til inhalering af alle gængse aerosolpræparater, undtagen:**
  - **suspensioner (lægemiddelcocktail)**
  - **opløsninger med høj viskositet**
  - **æteriske olier**
- **Anvend aldrig æteriske olier, da dette kan medføre skader på forstøvermembranen!**
- **Anvend kun vandopløselige præparater / lægemidler eller tilsvarende fremstillet på alkoholbasis.**
- **Inhalationsvæsken må kun fortyndes ved hjælp af isotonisk saltopløsning, da fortynding med andre midler under visse omstændigheder indebærer risiko for bronkospasmer.**
- **Anvend aldrig oliebaserede inhalationsvæsker.**
- **Efter inhalering af saltholdige opløsninger skal apparatet altid skylles og rengøres i henhold til instruktionerne under rengøring og pleje.**

Tilbehør
Denne enhed er ikke tiltænkt anvendelse sammen med andre apparater. Anvend udelukkende apparatet sammen med det originale tilbehør. Kun sådan er du garanteret sikker og korrekt funktionalitet.

Lækagesikkerhed
Virkestoftanken ❷ må kun fyldes med inhalationsvæske op til markeringen for maksimal fyldmængde (8 ml). Den anbefalede fyldmængde ligger på mellem 0,5 og 8 ml. Under inhalationsterapien kan du vippe apparatet fremad, bagud eller til siden i ca. 15 sekunder, uden at det påvirker aerosoltågen og dermed behandlingseffektiviteten. Hvis kontakten mellem inhalationsvæsken og membranen afbrydes i længere end 15 sekunder, slukker apparatet automatisk.
medisana IN 525 er lækagesikker. Ikke desto mindre bør du ikke ryste apparatet med fyldt virkestoftank; derved kan der trænge væske ind i de elektroniske dele med skader på apparatet til følge.

Isætning/udtagning af batterier
Åbn batterirummet ❽ på undersiden af apparatet ved trykke let på pilesymbolet og samtidig presse fremad. Kom de to medfølgende batterier (type AA/LR6) på plads i batterirummet. Vær opmærksom på at vende batterierne rigtigt (se markering i bunden af batterirummet). Sæt batteridækslet på plads igen med et let tryk. Hvis LED-batteriindikatoren ❿ lyser orange mens apparatet er tændt, skal batterierne udskiftes. Blinker LED-lyset orange, vil apparatet fortsat have strøm i ca. 30 minutter.

ADVARSEL – BATTERI-SIKKERHEDSANVISNINGER
- **Skil ikke batterierne ad!**
- **Tag straks tomme batterier ud af apparatet!**
- **Forhøjet lækagefare, undgå kontakt med hud, øjne og slimhinder! Ved kontakt med batterisyre skal de berørte steder straks skylles med rigelige mængder rent vand. Søg omgående lægehjælp!**
- **Hvis et batteri bliver slugt, skal der straks søges lægehjælp!**
- **Udskift altid alle batterierne samtidig!**
- **Isæt kun batterier af samme type, anvend ikke batterier af forskellige typer eller nye og brugte batterier sammen!**
- **Anbring batterierne korrekt, og vær opmærksom på at vende polerne rigtigt!**
- **Tag batterierne ud, hvis apparatet ikke skal anvendes i længere tid!**
- **Opbevar batterierne utilgængeligt for børn!**
- **Batterierne må ikke genoplades eller kortsluttes! Eksplosionsfare!**
- **Må ikke brændes! Eksplosionsfare!**
- **Smid ikke brugte batterier i husholdningsaffaldet, men aflever dem i affaldssorteringens battericontainer eller i en batterispand hos forhandleren!**

Anvendelse af netdel
Alternativt kan du også bruge apparatet sammen med en speciel netdel (**medisana** art.-nr. 54118), som du slutter til apparatet via den dertil indrettede indgang ❾. I så fald skal du tage batterierne ud af apparatet. Apparatet kan ikke bruges til opladning af genopladelige batterier. Ved anvendelse af netdelen anbefaler vi dig at udføre de beskrevne trin under afsnittet "Forberedelse", inden du slutter netdelen til apparatet.

Forberedelse
1. Tjek at apparatet er slukket (funktions-LED'en ❻ lyser ikke).
2. Adskil forstøverenheden fra basisdelen ved at trykke på udløserknappen ⓫ og skubbe forstøverenheden fremad.
3. Åbn dækslet på virkestoftanken ❶, og fyld virkestoftanken ❷ med inhalationsvæske (indhold maksimalt 8 ml = 8 ccm). Vær opmærksom på anvendelses- og doseringsanvisningerne på indlægssedlen til det anvendte lægemiddel.
4. Luk dækslet til virkestoftanken ❶ igen.
5. Anbring igen forstøverenheden korrekt på basisdelen, der herefter låses (skal klikke hørbart på plads).

Inhalation med mundstykke
1. Sæt dig så vidt muligt i en oprejst position.
2. Anbring mundstykket ❹ på basisdelen, og luk læberne tæt sammen om mundstykket.
3. Tænd for apparatet med TÆND/SLUK-knappen ❼. Funktions-LED'en ❻ lyser grønt. Aerosolet opvarmes let, når apparatet er i brug. Virkestoftanken ❷ lyser blåt imens.
4. Tag nu en langsom og dyb indånding gennem munden. Ånd herefter ud gennem næsen. Virkningen af behandlingen forbedres, hvis du efter hver indånding kortvarigt holder vejret. Dette er dog ikke en forudsætning for den overordnede behandlingssucces. Indtag en rolig og afslappet tilstand, mens du trækker vejret roligt og regelmæssigt. Træk ikke vejret for hurtigt ind. Hvis du har brug for at tage en pause, kan du kortvarigt afbryde behandlingen ved at tage mundstykket ❹ ud af munden. Kom igen mundstykket ind i munden (læberne skal slutte helt tæt om mundstykket), og ånd igen langsomt ind og ud.

BEMÆRK
- **Forstøverenheden skal så vidt muligt holdes i en lodret vinkel. Hvis den holdes i en let skrå vinkel påvirker dette dog ikke anvendelsen (forstøverenheden er spildsikker). Sørg dog for ikke at tippe apparatet under anvendelsen, da den fulde funktionsdygtighed i så fald ikke kan garanteres.**
- **Hvis forstøverenheden holdes meget skråt, vil der ikke længere være tilstrækkelig kontakt mellem aerosolet og membranen - i så fald slukkes apparatet automatisk efter ca. 15 sekunder.**
- **Hvis aerosolmængden er ved at slippe op, kan du bevæge apparatet let for derved at fordele den tilbageværende mængde bedre over hele membranen.**

5. De enkelte inhalationssessioner bør ikke vare længere end 30 minutter.
6. Hvis virkestoftanken ❷ er tom, lyser funktions-LED'en ❻ orange og apparatet slukker af sig selv inden for kort tid. Efter endt inhalation kan apparatet også slukkes manuelt ved tryk på TÆND-/SLUK-knappen ❼. Dette gælder også, selvom du ikke har brugt al inhalationsvæsken op. Funktions-LED'en ❻ slukkes.
7. Hæld resten af inhalationsvæsken ud. Den overskydende inhalationsvæske må ikke genbruges. Rengør altid apparatet straks efter endt brug. (se under "Rengøring og pleje".) Hvis mundstykket ❹ har været i brug igennem længere tid, kan der eventuelt samle sig 2 - 3 dråber inhalationsvæske i mundstykkets forbindelsesrør under brugen. Dette har dog ingen indflydelse på brugen eller apparatets funktionalitet. Efter hver anvendelse bør du fjerne dråberne med en blød klud.

Inhalation med maske
Som alternativ til mundstykket indeholder pakken også en voksen- og barnemaske. Dermed kan aerosoltågen indåndes via næsen. Især ældre mennesker foretrækker ofte denne anvendelsesform.

BEMÆRK
Ved anvendelse af masken forbliver en større aerosolmængde i næsens og svælgets slimhinder end det er tilfældet ved anvendelse af mundstykket.

Inhalering via maske: Anbring voksen- ⓬ eller barnemasken ⓭ på virkestoftankens udgangsåbning. Herefter følger du samme fremgangsmåde som beskrevet under "Inhalation med mundstykke". Forskellen består i, at munden ikke omslutter mundstykket, men at masken i stedet presses let ned over mund og næse. Masken skal slutte helt tæt om mund og næse, dog uden at trykke. Træk nu vejret langsomt ind og ud gennem næsen.

Kontinuerlig anvendelse
Ved behov for kontinuerlig anvendelse anbefaler vi 3 daglige anvendelser á 10 minutters varighed med enten mundstykke eller maske. Rumtemperaturen skal være ca. 23°C. Under disse betingelser har basisdelen en produktlevetid på ca. 3 år, mens forstøverenheden har en produktlevetid på 6 måneder. Forstøverenheden er en slitagedel og er ikke omfattet af garantien. Forstøverenheden kan genbestilles under art.nr. 54116.

Rengøring og pleje

BEMÆRK
Gennemfør en grundig rengøring af apparatet efter hver anvendelse som beskrevet i denne brugsanvisning.

- Fjern masken fra apparatet.
- Hold aldrig apparatet eller forstøverenheden under rindende vand i forbindelse med rengøring. Sørg ligeledes for, at der ikke kommer vand ind i apparatet.
- Rengør det udvendige kabinet med klud let fugtet med mild sæbelud.
- Rengør masken under rindende vand.
- Fjern elektroderne fra basisdelen og forstøverenheden. Rengør herefter apparatet med en blød, let fugtig klud.
- Basisdelen og forstøverenheden kan rengøres på følgende måde:
  1. Tøm tilbageværende inhalationsvæske ud af virkestoftanken ❷.
  2. Fyld lidt drikkevand i tanken.
  3. Tænd for apparatet, og lad forstøverenheden køre i ca. 1 til 2 minutter.
  4. Tag nu batterierne ud af apparatet (eller træk stikket ud af stikkontakten), og adskil forstøverenheden fra basisdelen.
  5. Rengør forstøverenheden i hånden med destilleret vand.
  6. Til sidst lader du alle delene lufttørre grundigt på et tørt og blødt underlag (f.eks. et håndklæde).
- Denne rengøring skal altid gennemføres, også selvom apparatet har stået ubenyttet hen i længere tid. Det samme gælder før første anvendelse.

ADVARSEL
- **Batterirummet ❽ skal altid holdes tørt!**
- **Rør aldrig ved membranen ❸ med fingre eller andre genstande!**
- **Apparatet eller dele heraf må aldrig kommes i opvaskemaskinen!**
- **Må aldrig tørres i mikrobølgeovn!**

Desinficering
Ved infektiøse sygdomme skal du udover den almindelige rengøring også desinficere apparatet i henhold til nedenstående anvisninger. Vi anbefaler dig at foretage desinficeringen regelmæssigt hver morgen eller aften på et fast tidspunkt:
- Skyl masken/maskerne og mundstykket med destilleret vand.

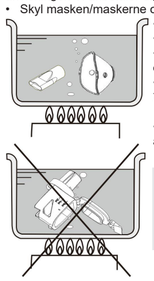

- Kom destilleret vand i en gryde og bring det til kogepunktet.
- Læg masken/maskerne og mundstykket ned i det kogende vand i 5 minutter.
- Tag herefter delene op af vandet, og lad dem lufttørre (f.eks. mens de ligger på et håndklæde) og køle af.
- Som alternativ til kogende, destilleret vand kan du også lægge delene i en opløsning med 75% alkohol - her skal delene kun ligge i opløsningen i 1 minut.
  Herefter skylles delene med destilleret vand og lægges til lufttørring.
- Der må ikke sidde rester af desinficeringsmiddel på delene, da den næste anvendelse af apparatet i så fald ikke er sikker.

ADVARSEL
- Læg aldrig virkestoftanken i kogende vand.
- Alkoholiske opløsninger er meget brandfarlige. Derfor må rengøring med sådanne midler ALDRIG foretages i nærheden af åben ild eller røg.

Transport og opbevaring
- Opbevar apparatet inklusiv alle dele på et tørt og rent sted.
- Under transport og opbevaring må der ikke være væske tilbage i virkestoftanken ❷.
- Ved længere tids stilstand skal batterierne tages ud.
- Undgå at opbevare apparatet på steder med direkte solindstråling, ekstremt høje temperaturer og høj luftfugtighed.
- Hold apparatet væk fra ild og elektromagnetisk stråling samt uden for børns rækkevidde.

Fejlafhjælpning
Problem: Apparatet producerer meget lidt / ingen aerosoltåge
Fejlafhjælpning: Udskift batterierne og rengør kontaktelektroderne ❺ med en let fugtig, blød klud. Rengør herefter apparatet i henhold til kapitlet "Rengøring og pleje". Tjek om forstøverenheden er monteret korrekt på basisdelen, og at der er tilstrækkelig kontakt mellem inhalationsvæsken og membranen (hold apparatet lige).

Problem: Ingen aerosoltåge og funktions-LED'en ❻ lyser ikke eller kun meget kort.
Fejlafhjælpning: Tjek om batterierne vender korrekt og har nok spænding. Udskift eventuelt batterierne. Tjek om forstøverenheden er monteret korrekt på basisdelen, og at der er tilstrækkelig kontakt mellem inhalationsvæsken og membranen (hold apparatet lige).

Problem: Apparatet slukker sig af sig selv under brug, selvom der stadig er inhalationsvæske tilbage i virkestoftanken.
Fejlafhjælpning: Membranen ❸ er defekt, eller der er ingen forbindelse mellem forstøverenheden og basisdelen. Rengør kontaktelektroderne ❺ med en let fugtig og blød klud. Tjek om forstøverenheden er monteret korrekt på basisdelen, og at der er tilstrækkelig kontakt mellem inhalationsvæsken og membranen (hold apparatet lige). Udskift eventuelt forstøverenheden.

Problem: Der trænger inhalationsvæske ud af apparatet / virkestoftanken.
Fejlafhjælpning: Silikonekanten slutter muligvis ikke længere tæt. Tjek om forstøverenheden er monteret korrekt på basisdelen, og udskift eventuelt forstøverenheden.

Hvis ovenstående tiltag ikke hjælper, bedes du kontakte kundeservice.

Direktiver / standarder
Dette inhalationsapparat opfylder kravene i EU-direktivet for medicinsk udstyr 93/42/EØS og EN 13544-1: 2007 Udstyr til respirationsterapi - del 1: Forstøversystemer og deres komponenter.
Elektromagnetisk kompatibilitet: Apparatet overholder kravene i normen EN 60601-1-2 vedrørende elektromagnetisk kompatibilitet. Du finder detaljer om disse måledata i den medfølgende indlægsseddel.

Informationer om bortskaffelse
Dette apparat må ikke bortskaffes sammen med husholdningsaffaldet. Enhver forbruger er forpligtet til at aflevere samtlige elektriske eller elektroniske apparater til miljøigtig bortskaffelse eller genanvendelse, uanset om de indeholder skadelige stoffer eller ej. Udtjente apparater afleveres på den kommunale genbrugsstation eller hos den forhandler, hvor produktet i sin tid blev købt.
Tag batterierne ud, inden du bortskaffer apparatet. Smid ikke brugte batterier i husholdningsaffaldet, men aflever dem i affaldssorteringens battericontainer eller i en batterispand hos forhandleren. Kontakt de kommunale myndigheder eller din forhandler ved spørgsmål om bortskaffelse.

Tekniske data

Navn og model:	**medisana** ultralydsinhalator **IN 525**
Spændingsforsyning:	3V ⎓, 2 x 1,5V batterier AA LR6
	Netdel (model: TAP5-050S100U1); indgang: 100-240V~, 50/60Hz, 0,15A
	Udgang: 5V ⎓, 1A
Strømforbrug:	ca. 1,1W
Ultralydsfrekvens:	ca. 108 kHz
Forstøvningskapacitet:	≥ 0,2 ml/minut
Partikelstørrelse:	MMAD ca. 5 µm
Maksimal fyldvolumen inhalationsvæske:	min. 0,5 ml / maks. 8 ml
Automatisk slukning:	efter ca. 30 minutter hhv. ved tom virkestoftank
Driftsbetingelser:	+10°C - +40°C, rel. luftfugtighed 15-93 %
Opbevaringsbetingelser:	-20°C - +70°C, rel. luftfugtighed ≤ 93 %
Vægt ca.:	98 g (uden batterier)
Mål LxBxH ca.:	72 x 40 x 113 mm
Artikel-nr.:	54115
EAN-nummer:	4015588 54115 5
Reservedele:	Art. 54116 forstøverenhed (del-nr. ❶ / ❷ / ❸)
	Art. 54117 Maskesæt med mundstykke
	Art. 54118 netdel (EU)
	Art. 54119 netdel (GB)

Af hensyn til løbende produktforbedringer forbeholder vi os retten til at foretage tekniske og designmæssige ændringer.

Den seneste udgave af denne brugsanvisning finder du på www.medisana.com

Garanti- og reparationsbetingelser
Henvend dig til din fagforhandler eller vores kundeservice i tilfælde af reklamation. Hvis du bliver bedt om at indsende apparatet, skal du beskrive defekten og vedlægge en kopi af købskvitteringen.
I den forbindelse gælder følgende garantibetingelser:
1. Der gives 3 års garanti på produkter fra **medisana**-produkter gældende fra købsdatoen.
I tilfælde af reklamation skal købsdatoen dokumenteres ved hjælp af købskvitteringen eller regningen.
2. Mangler som følge af materiale- eller produktionsfejl repareres eller udskiftes gratis inden for garantiperioden.
3. Selvom garantien tages i anvendelse, forlænges garantiperioden ikke, hverken for apparatet eller de udskiftede komponenter.
4. Udelukket fra garantien er:
a. alle skader, der er opstået som følge af formålsstridig anvendelse, f.eks. manglende overholdelse af brugsanvisningen.
b. skader, som skyldes istandsættelse eller andre indgreb foretaget af kunden eller uautoriseret tredjepart.
c. transportskader, der er opstået på vejen mellem producenten og forbrugeren eller i forbindelse med indsendelse af produktet til servicecentret.
d. reservedele, der er underlagt normal slitage, herunder batterier osv.
5. Vi påtager os ligeledes intet ansvar for indirekte eller direkte følgeskader forårsaget af apparatet, også selvom selve skaden på apparatet anerkendes som et garantitilfælde.

Serviceadressen finder du i det vedlagte bilag.

PL/CZ

medisana®

PL **Instrukcja obsługi**
Inhalator ultradźwiękowy IN 525

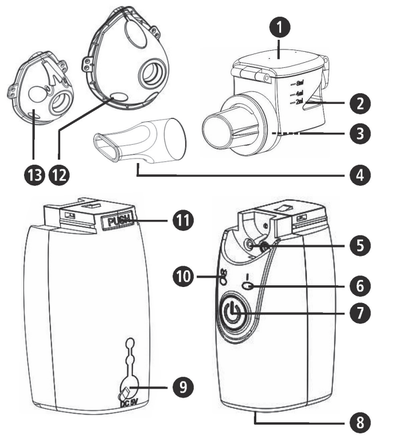

Urządzenie i elementy obsługi

Nebulizator

❶ Pokrywa zbiornika substancji aktywnej
❷ Zbiornik substancji aktywnej ❸ Membrana ❹ Ustnik

Podstawa urządzenia

❺ Elektrody stykowe ❻ Funkcyjne diody LED
❼ Przycisk włączania/wyłączania ⏻ ❽ Komora baterii
❾ Przyłącze zasilacza sieciowego ❿ Dioda LED wskazująca stan baterii ⓫ Przycisk nebulizatora ⓬ Maska dla osoby dorosłej
⓭ Maska dla dziecka

Objaśnienie symboli

Niniejsza instrukcja obsługi jest częścią składową urządzenia. Zawiera ona ważne informacje dotyczące uruchamiania i obsługi urządzenia. Należy ją dokładnie przeczytać. Nieprzestrzeganie niniejszej instrukcji obsługi może prowadzić do ciężkich urazów lubu szkodzenia urządzenia.

OSTRZEŻENIE
Należy zapoznać się z niniejszymi ostrzeżeniami, aby uniknąć ewentualnych urazów ciała.

UWAGA
Należy zapoznać się z niniejszymi ostrzeżeniami, aby uniknąć ewentualnego uszkodzenia urządzenia.

WSKAZÓWKA
Wskazówki te zawierają przydatne informacje dotyczące instalacji i stosowania.

Klasyfikacja urządzenia: typ BF

Chronić przed działaniem wysokich temperatur!

IP22 Informacje dotyczące sposobu ochrony przed ciałami obcymi i wodą

LOT Numer LOT

SN Numer seryjny

Wytwórca

Data produkcji

Zastosowanie zgodne z przeznaczeniem

- **medisana** Inhalator ultradźwiękowy **IN 525** przeznaczony jest do terapii inhalacyjnej ustnej lub nosowej z zastosowaniem aerozolu leczniczego wykonywanej w warunkach domowych lub w środowisku klinicznym. Z urządzenia mogą korzystać tylko pacjenci, którzy szczegółowo zapoznali się ze sposobem działania urządzenia lub znajdują się pod nadzorem personelu medycznego lub zostali przez taki personel przeszkoleni.
- Przed użyciem należy uważnie przeczytać instrukcję obsługi urządzenia.
- Urządzenie może być stosowane u osób cierpiących na astmę, chroniczne choroby płuc (np. POChp, zapalenie oskrzeli lub rozedma płuc) lub inne choroby układu oddechowego, które charakteryzują się zakłóceniami przepływu powietrza oddechowego.

medisana GmbH
Carl-Schurz-Str. 2, 41460 NEUSS
NIEMCY

CE 0297

54115 IN525 24lgs A2 03/2021 Ver. 3.0

PL WAŻNE WSKAZÓWKI! KONIECZNIE ZACHOWAĆ!

Przed użyciem urządzenia należy dokładnie przeczytać instrukcję obsługi, w szczególności wskazówki bezpieczeństwa, i starannie przechowywać instrukcję obsługi do późniejszego wykorzystania. Przekazując urządzenie osobom trzecim, należy wręczyć też niniejszą instrukcję obsługi.

Wskazówki dotyczące bezpieczeństwa

- Urządzenie należy stosować wyłącznie zgodnie z jego przeznaczeniem i instrukcją obsługi. W przypadku zastosowania niezgodnego z przeznaczeniem wygasają roszczenia z tytułu gwarancji.
- Każde zastosowanie inne niż wymienione w niniejszej instrukcji obsługi jest niezgodne z przeznaczeniem i uznawane za niebezpieczne. W przypadku niezgodnego z przeznaczeniem korzystania z urządzenia odpowiedzialność za jego bezpieczne funkcjonowanie przechodzi na użytkownika.
- Należy korzystać wyłącznie z oryginalnych części zamiennych i oryginalnego osprzętu.
- W ramach terapii inhalacyjnej należy stosować wyłącznie odpowiednie medykamenty w formie płynnej. Przed rozpoczęciem terapii przy pomocy urządzenia proszę omówić z lekarzem prowadzącym lub farmaceutą czas stosowania, dawkowanie, częstotliwość stosowania oraz wybór medykamentów.
- Intensywność rozpylania zmienia się w zależności od stosowanych medykamentów. Do rozpylania nie należy używać samej wody.
- Urządzenie to może być stosowane przez dzieci powyżej 8 lat, oraz przez osoby o ograniczonych zdolnościach fizycznych, sensorycznych lub mentalnych, lub przy braku doświadczenia i wiedzy tylko wówczas, jeśli odbywa się to pod kontrolą lub po pouczeniu o bezpieczeństwie użytkowania urządzenia, jeśli osoby te rozumieją zagrożenie wynikające z użytkowania urządzenia.
- Nie pozostawiać dzieci bez nadzoru, aby nie bawiły się urządzeniem.
- Czyszczenie i konserwacja nie mogą być przeprowadzane przez dzieci bez nadzoru.
- Ryzyko połknięcia małych elementów. Małe elementy należy przechowywać i utylizować w miejscach niedostępnych dla dzieci.
- Urządzenie może stać się niezdatne do użytku w wyniku wahań napięcia elektrycznego, zużytych baterii lub awarii mechanicznej. Dlatego polecamy mieć w zasięgu ręki urządzenie zapasowe lub baterie zapasowe.
- Jeśli urządzenie nie wyłączy się automatycznie, gdy zbiornik jest pusty, należy nacisnąć przycisk Wł./Wył. ❼ ⏻ w celu ręcznego wyłączenia 30 urządzenia.

OSTRZEŻENIE!
Korzystanie z zabrudzonego nebulizatora niesie ryzyko infekcji! Przed każdym użyciem inhalatora przestrzegaj ogólnych zasad higieny (np. dokładnie umyj ręce) i upewnij się, że nebulizator przed pierwszym uruchomieniem i po każdym kolejnym użyciu jest czyszczony i dezynfekowany zgodnie z instrukcjami pkt. „Czyszczenie i pielęgnacja"! Urządzenia nie wolno użytkować wspólnie z innymi osobami, ponieważ wspólne użytkowanie zwiększa ryzyko infekcji!

- Jeśli na urządzeniu znajdują się widoczne uszkodzenia lub jeśli podejrzewają Państwo istnienie uszkodzenia, nie należy używać inhalatora. W takim przypadku proszę skontaktować się z serwisem.
- Jeśli podłączą Państwo urządzenie do sieci elektrycznej za pomocą opcjonalnego zasilacza, proszę się upewnić, że napięcie oznaczone na tabliczce znamionowej jest zgodne z napięciem sieci elektrycznej.
- Nigdy nie należy chwytać zasilacza ani przewodu zasilającego mokrymi dłońmi.
- Nie wolno upuszczać urządzenia.
- Przed włączeniem inhalatora upewnij się, że wszystkie elementy są ze sobą prawidłowo połączone.
- W razie usterek nigdy nie naprawiaj samodzielnie urządzenia. Naprawę należy zlecić autoryzowanemu zakładowi serwisowemu.
- Nie wolno otwierać urządzenia ani dokonywać w nim żadnych zmian.
- Nie wolno wystawiać urządzenia na bezpośrednie działanie promieni słonecznych i ekstremalnych temperatur.
- Membrany nie wolno czyścić żadnymi środkami - mogłoby to spowodować powstanie uszkodzeń.
- Nie wolno czyścić urządzenia ani jego części pod bieżącą wodą. Do środka urządzenia nie może przedostać się woda.
- Urządzenia nie wolno przechowywać ani transportować, jeśli w zbiorniku znajduje się jakikolwiek płyn. Mogłoby to spowodować trwałe uszkodzenie urządzenia.

Zakres dostawy i opakowanie

Sprawdź, czy urządzenie jest kompletne i nie jest uszkodzone. W razie wątpliwości nie uruchamiaj urządzenia, skontaktuj się ze sklepem lub punktem serwisowym. W zakres dostawy wchodzą:
- 1 **medisana** Inhalator ultradźwiękowy **IN 525**
- 1 maska dla osoby dorosłej i 1 maska dla dziecka
- 2 baterie (AA/LR6, 1,5V)
- 1 Zasilacz
- 1 etui do przechowywania
- 1 instrukcja obsługi

Opakowanie może być użyte ponownie lub przekazane do punktu zbiorczego surowców wtornych. Niepotrzebne części opakowania należy utylizować zgodnie z obowiązującymi przepisami. Gdy podczas rozpakowywania zostaną zauważone uszkodzenia spowodowane transportem, należy niezwłocznie skontaktować się ze sprzedawcą.

OSTRZEŻENIE!
Zwracaj uwagę na to, aby folie z opakowania nie dostały się w ręce dzieci.
Grozi uduszeniem!

Charakterystyka inhalatora medisana IN 525

Technologia ultradźwiękowa

W przypadku rozpylacza ultradźwiękowego aerozol wytwarzany jest w wyniku drgań kryształu piezoelektrycznego. Energia elektryczna przetwarzana jest na drgania mechaniczne, ktore wytwarzają kropelki. Optymalna średnica kropelek wynosi 1 - 5 µm (wg "Wytycznych dotyczących terapii aerozolowej w leczeniu schorzeń płuc" szwajcarskiej organizacji zwalczającej choroby płuc Lungenliga). Jedynie kropelki o niewielkiej średnicy dostają się do gornych i dolnych drog oddechowych, transportując lek do miejsc, w ktorych ma działać.

Ważne informacje dotyczące stosowania lekow / preparatow

WSKAZÓWKI
- **Przed użyciem leku lub preparatu skonsultuj się z lekarzem, czy jest on dla Ciebie odpowiedni, lub stosuj jedynie leki / preparaty przepisane przez lekarza.**
- **Inhalator ultradźwiękowy medisana IN 525 nadaje się do inhalacji wszystkich dostępnych na rynku preparatow aerozolowych, z wyjątkiem**
  - zawiesin (koktajl lekow)
  - roztworow o wysokiej lepkości
  - olejkow eterycznych
- **Nie używaj olejkow eterycznych, gdyż mogą one uszkodzić membranę rozpylacza!**
- **Używaj tylko lekow / preparatow rozpuszczalnych w wodzie lub wytworzonych na bazie alkoholu.**
- **Do rozcieńczania inhalatu stosuj tylko izotoniczny roztwor soli kuchennej, gdyż w przeciwnym razie może dojść do kurczow skrzeli.**
- **Nie stosuj inhalatu wyprodukowanego na bazie oleju.**
- **Po inhalacji roztworow solnych urządzenie należy koniecznie wyczyścić i przepłukać zgodnie z opisem w punkcie „Czyszczenie i pielęgnacja".**

Akcesoria

Stosowanie w połączeniu z innymi urządzeniami nie jest dozwolone. Stosuj tylko oryginalny osprzęt do urządzenia; tylko wtedy zagwarantowane jest bezpieczne działanie.

Zabezpieczenie przed wyciekiem

Napełnienie zbiornika ❷ środkiem do inhalacji tylko do maksymalnego, oznaczonego poziomu (8 ml). Zalecana ilość środka wynosi między 0,5 a 8 ml. Podczas terapii inhalacyjnej można przechylić urządzenie na maks. 15 sekund do przodu, do tyłu lub na bok, co nie wpłynie na rozpylanie i skuteczność terapii. Jeśli jednak zawartość nie będzie miała kontaktu z membraną przez okres dłuższy niż 15 sekund, urządzenie wyłączy się automatycznie. Urządzenie **medisana IN 525** jest szczelne. Mimo to nie należy potrząsać urządzeniem, gdy zbiornik z substancją aktywną jest napełniony; mogłoby to skutkować przedostaniem się płynu do układów elektronicznych i zniszczeniem urządzenia.

Wkładanie / wyjmowanie baterii

Otworz schowek na baterie ❽ na spodzie urządzenia, lekko naciskając i przesuwając symbol strzałki. Włoż cztery dołączone baterie (typ AA LR6). Przestrzegaj prawidłowego położenia baterii (rysunek na dnie obudowy). Ponownie załóż pokrywę schowka na baterie i dociśnij ją. Jeśli na włączonym urządzeniu wskaźnik LED baterii ❿ świeci się na pomarańczowo, należy wymienić baterie. Jeśli dioda LED miga na pomarańczowo, urządzenia można jeszcze używać przez około 30 minut.

OSTRZEŻENIE - WSKAZOWKI BEZPIECZEŃSTWA DOTYCZĄCE BATERII
- **Nie rozbieraj baterii!**
- **Wyczerpane baterie natychmiast usuń z urządzenia!**
- **Podwyższone ryzyko wycieku elektrolitu, unikaj kontaktu ze skorą, oczami i błonami śluzowymi! W razie kontaktu z kwasem akumulatorowym obficie przepłucz skażone miejsce czystą wodą niezwłocznie skorzystaj z pomocy lekarza!**
- **W razie połknięcia baterii należy natychmiast skontaktować się z lekarzem!**
- **Zawsze wymieniaj wszystkie baterie jednocześnie!**
- **Wymieniaj tylko na baterie tego samego typu, nigdy nie używaj baterii odmiennego typu ani używanych baterii w połączeniu z nowymi!**
- **Wkładając baterie, zwroć uwagę na właściwe połączenie biegunow!**
- **Wyjmij baterie z urządzenia, jeżeli nie będą one używane przez dłuższy czas!**
- **Przechowuj baterie z dala od dzieci!**
- **Nie ładuj baterii jednorazowych! Nie zwieraj! Niebezpieczeństwo wybuchu!**
- **Nie wrzucaj do ognia! Niebezpieczeństwo wybuchu!**
- **Zużytych baterii i akumulatorów nie wolno wyrzucać razem z odpadami domowymi, lecz z odpadami specjalnymi. Można je też oddać do punktów zbiórki baterii znajdujących się w specjalistycznych sklepach!**

Korzystanie z zasilacza

Z urządzenia można też korzystać przy użyciu specjalnego zasilacza (**medisana** nr art. 54118), który należy podłączyć do znajdującego się na urządzeniu gniazda. W takim przypadku z urządzenia należy wyjąć baterie. Urządzenia nie wolno stosować w celu ładowania akumulatorków. W przypadku korzystania z zasilacza polecamy najpierw wykonać czynności opisane w sekcji „Przygotowanie", a dopiero potem podłączyć zasilacz do urządzenia.

Przygotowanie

1. Proszę się upewnić, że urządzenie nie jest włączone (dioda LED ❻ nie świeci się).
2. Odłączyć nebulizator od podstawy urządzenia, naciskając na przycisk nebulizatora ⓫ i przesuwając nebulizator do przodu.
3. Otworzyć pokrywę zbiornika substancji aktywnej ❶ i napełnić zbiornik ❷ środkiem do inhalacji (maks. 8 ml = 8 ccm). Należy przestrzegać informacji dotyczących stosowania i dawkowania znajdujących się na ulotce stosowanej substancji medycznej.
4. Zamknąć pokrywę zbiornika substancji aktywnej ❶.
5. Ponownie umieścić nebulizator na podstawie urządzenia i zamocować (wyraźnie słyszalne kliknięcie).

Inhalacja za pomocą ustnika

1. Usiądź w pozycji wyprostowanej.
2. Nałożyć ustnik ❹ na podstawę urządzenia i objąć go całkowicie ustami.
3. Włączyć urządzenie, naciskając przycisk WŁ./WYŁ. ❼. Dioda LED ❻ zaświeci się na kolor zielony. Aerozol lekko podgrzeje się podczas pracy urządzenia, a zbiornik substancji aktywnej ❷ będzie się świecił na niebiesko.
4. Teraz wykonuj powoli wdech przez usta i wydech przez nos. Możesz podnieść skuteczność terapii, zatrzymując krotko wdychane powietrze. Nie jest to jednak konieczne dla sukcesu terapii. Ważne jest, aby spokojnie i miarowo wdychać i wydychać powietrze. Nie inhaluj się zbyt szybko. Jeżeli chcesz zrobić krotką przerwę, przerwij zabieg i wyjmij ustnik z ust. Włoż go ponownie do ust (wargi szczelnie obejmują ustnik) i wykonuj powoli wdechy i wydechy.

WSKAZÓWKI
- **W miarę możliwości urządzenie należy trzymać w pozycji pionowej. Niewielkie pochylenie urządzenia nie wpływa jednak na jego działanie (zabezpieczenie przed wyciekiem).**
- **Aby zapewnić pełną funkcjonalność urządzenia, należy dopilnować, aby podczas inhalacji urządzenie było jak najmniej przechylone.**
- **W przypadku zbyt dużego przechylenia może dojść do tego, że aerozol nie będzie miał wystarczającego kontaktu z membraną. W takim przypadku urządzenie wyłączy się automatycznie po upływie ok. 15 sekund.**
- **Jeśli aerozol się kończy, należy lekko poruszyć urządzeniem, aby lepiej rozprowadzić pozostałą ilość po membranie.**

5. Inhalacja nie powinna przekraczać jednorazowo 30 minut.
6. Gdy zbiornik z substancją czynną ❷ jest pusty, dioda LED ❻ zaświeci się na kolor pomarańczowy, a urządzenie po chwili się wyłączy. Po skończonej inhalacji można wyłączyć urządzenie ręcznie, naciskając przycisk Wł./Wył. ❼ - również wtedy, gdy nie cała ilość substancji aktywnej została wykorzystana. Dioda LED ❻ gaśnie.
7. Wylać pozostałą ilość płynu. Zakończyć używanie. Zaraz po skończonym użytkowaniu należy urządzenie wyczyścić. (patrz również „Czyszczenie i pielęgnacja".)

Inhalacja przy użyciu maski

Zestaw zawiera dwie maski: jedną dla dorosłych i jedną dla dzieci. Dzięki masce aerozol można wdychać przez nos. Ten sposób jest uznawany jako szczególnie przyjemny przez osoby starsze.

WSKAZOWKA
Stosowanie maski sprawia, że na błonie śluzowej w przestrzeni nosogardzieli osadza się więcej aerozolu niż w przypadku używania ustnika.

Aby podczas inhalacji skorzystać z maski , należy założyć odpowiednią maskę - dla dzieci lub dla dorosłych - na wylot zbiornika z substancją aktywną. Następnie należy wykonać czynności opisane w sekcji „Inhalacja przy użyciu ustnika". Różnica polega na tym, że w tamtym przypadku usta obejmowały ustnik, a teraz należy lekko docisnąć maskę na usta i nos. Należy zwrócić uwagę na to, aby maska szczelnie obejmowała nos i usta, lecz by ich nie uciskała. Teraz należy powoli i głęboko wdychać i wydychać powietrze nosem.

Regularne stosowanie

W ramach regularnego stosowania urządzenia zalecamy 3 zastosowania dziennie każde po 10 minut z ustnikiem lub maską w temperaturze pokojowej wynoszącej ok. 23°C. Przy zachowaniu takich warunków podstawa urządzenia wykazuje gotowość do pracy przez okres 3 lat, a nebulizator przez okres 6 miesięcy. Nebulizator jest elementem zużywającym się i nie podlega gwarancji. Nebulizator można zamówić, podając numer artykułu 54116.

Czyszczenie i pielęgnacja

WSKAZOWKA
Wyczyść starannie urządzenie po każdym użyciu w sposob opisany poniżej.

- Zdjąć maskę z urządzenia.
- Nigdy nie przemywaj całego urządzenia lub rozpylacza pod bieżącą wodą i chroń urządzenie przed wniknięciem wody.
- Obudowę urządzenia należy czyścić miękką ściereczką lekko zwilżoną w łagodnym roztworze mydła.
- Wyczyścić maskę pod bieżącą wodą.
- Ostrożnie wyczyścić elektrody znajdujące się na podstawie urządzenia i nebulizatora za pomocą miękkiej, wilgotnej ściereczki.
- Podstawę urządzenia i nebulizator można czyścić za pomocą wody destylowanej w następujący sposób:
  1. Całkowicie opróżnić zbiornik z substancją czynną ❷.
  2. Nalać do zbiornika trochę wody destylowanej.
  3. Włączyć urządzenie i pozostawić włączone rozpylanie przez około 1 do 2 minut.
  4. Wyjąć baterie z urządzenia (lub odłączyć od zasilania) i zdjąć nebulizator z podstawy.
  5. Nebulizator wyczyścić ręcznie również przy użyciu wody destylowanej.
  6. Następnie pozostawić wszystkie części na suchej, miękkiej podkładce (np. na ręczniku) do wyschnięcia.
- Czyszczenie należy przeprowadzić również przed pierwszym użyciem oraz po dłuższym nieużywaniu urządzenia.

OSTRZEŻENIE
- **Nie wolno zamoczyć komory na baterie ❽!**
- **Membrany ❸ nie wolno dotykać ani ręką ani żadnymi przedmiotami!**
- **Nie wolno myć urządzenia ani jego części w zmywarce do naczyń!**
- **Do suszenia nie wolno używać kuchenki mikrofalowej!**

Dezynfekcja

W przypadku infekcji należy, oprócz standardowego czyszczenia, wykonać następujące czynności mające na celu dezynfekcję urządzenia. Polecamy wykonywanie dezynfekcji regularnie rano lub wieczorem, o stałej porze:

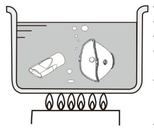

- Opłucz maskę/i oraz ustnik w wodzie destylowanej.
- Zagotuj wodę destylowaną w garnku do momentu wrzenia.
- Zanurz maskę/i oraz ustnik we wrzącej wodzie na 5 minut.
- Po upływie tego czasu wyjmij elementy urządzenia z wody i pozostaw je do samoistnego wystygnięcia i wyschnięcia (np. połóż je na ręczniku).
- Zamiast do zagotowanej wody destylowanej można włożyć przedmioty do 75% roztworu alkoholu czyszczącego - w tym przypadku wystarczy zanurzyć je tylko na 1 minutę. Następnie należy opłukać je w wodzie destylowanej i pozostawić do wyschnięcia.
- Należy upewnić się, że na elementach urządzenia nie pozostały resztki środka dezynfekującego. Mogłoby to stanowić zagrożenie podczas kolejnej inhalacji.

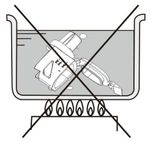

OSTRZEŻENIE
- NIGDY nie zanurzaj zbiornika z substancją aktywną we wrzącej wodzie.
- Roztwory alkoholi są bardzo łatwopalne. NIGDY nie czyścić urządzenia w pobliżu otwartego ognia lub dymu.

Transport i przechowywanie

- Urządzenie i wszystkie jego elementy należy przechowywać w suchym i czystym miejscu.
- Należy się upewnić, że w zbiorniku ❷ przechowywanego lub transportowanego urządzenia nie znajduje się żaden płyn.
- W przypadku dłuższej przerwy w użytkowaniu należy wyjąć baterie z komory.
- Nie należy przechowywać urządzenia w miejscach narażonych na bezpośrednie działanie promieni słonecznych, ekstremalnych temperatur i dużej wilgotności.
- Urządzenie należy zawsze trzymać z dala od ognia, promieniowania elektromagnetycznego oraz poza zasięgiem dzieci.

Usuwanie usterek

Problem: Małe rozpylanie / brak rozpylania.
Usuwanie usterki: Wymienić baterie, wyczyścić elektrody stykowe ❺ za pomocą lekko wilgotnej, miękkiej szmatki, i wyczyścić urządzenie zgodnie z opisem w sekcji „Czyszczenie i pielęgnacja". Sprawdzić, czy nebulizator jest poprawnie zamontowany na podstawie urządzenia i czy kontakt między zawartością a membraną jest wystarczający (trzymać urządzenie prosto).

Problem: Brak rozpylania i dioda LED ❻ nie świeci się lub świeci tylko przez chwilę.
Usuwanie usterki: Sprawdzić, czy baterie włożone są prawidłowo i czy nie są wyczerpane. Jeśli są, należy je wymienić. Sprawdzić, czy nebulizator jest poprawnie zamontowany na podstawie urządzenia i czy kontakt między zawartością a membraną jest wystarczający (trzymać urządzenie prosto).

Problem: Podczas użytkowania urządzenie samoczynnie się wyłącza, mimo że substancja czynna jest w zbiorniku.
Usuwanie usterki: Membrana ❸ jest uszkodzona lub nie ma poprawnego połączenia między nebulizatorem a podstawą urządzenia. Wyczyścić elektrody stykowe ❺ za pomocą lekko wilgotnej, miękkiej ściereczki i sprawdzić, czy nebulizator jest poprawnie zamontowany na podstawie urządzenia i czy kontakt między zawartością a membraną jest wystarczający (trzymać urządzenie prosto). Ew. wymienić nebulizator.

Problem: Zawartość wypływa z urządzenia / zbiornik ana substancję czynną.
Usuwanie usterki: Uszczelka silikonowa może być nieszczelna. Sprawdzić, czy nebulizator jest poprawnie zamontowany na podstawie urządzenia i w razie konieczności wymienić nebulizator.

Jeśli wskutek wykonania ww. czynności usterka nie została usunięta, prosimy o kontakt z działem obsługi klienta.

Dyrektywy / Normy

Inhalator spełnia wymogi Dyrektywy 93/42/EWG (Wyroby medyczne) oraz Normy EN 13544-1:2007 Sprzęt oddechowy do terapii - Część 1: Systemy rozpylające i ich elementy. Kompatybilność elektromagnetyczna: Urządzenie spełnia wymogi normy EN 60601-1-2 dotyczącej kompatybilności elektromagetycznej. Szczegóły parametrów podano w osobnej ulotce załączonej do produktu.

Wskazówki dotyczące utylizacji

Urządzenie to nie może być utylizowane razem z odpadami gospodarczymi. Każdy użytkownik jest zobowiązany do oddania wszystkich urządzeń elektrycznych i elektronicznych, obojętnie, czy zawierają one substancje szkodliwe, czy też nie, do odpowiedniego punktu zbiorczego w swoim mieście lub w placowkach handlowych, aby mogły one być utylizowane w sposob przyjazny dla środowiska. W razie zapytań w sprawie utylizacji należy zwrocić się do władz komunalnych lub do sprzedawcy. Przed utylizacją urządzenia należy wyjąć z niego baterie. Zużytych baterii nie wolno wyrzucać razem z odpadami domowymi, lecz z odpadami specjalnymi. Można je też oddać do punktów zbiórki baterii znajdujących się w specjalistycznych sklepach!

Dane techniczne

Nazwa i model:	**medisana** Inhalator ultradźwiękowy **IN 525**
Zasilanie:	3V ⎓, 2 x 1,5V baterie AA LR6 Zasilacz (model: TAP5-050S100U1); Wejście: 100-240 V ~, 50/60 Hz, 0,15 A. Wyjście: 5V⎓, 1A
Pobór prądu:	ok. 1,1W
Częstotliwość ultradźwięków:	ok. 108 kHz
Wydajność nebulizatora:	≥ 0,2 ml/minuta
Wielkość cząsteczek:	MMAD ok. 5 µm
Zawartość środka do inhalacji:	min. 0,5 ml / maks. 8 ml
Automatyczne wyłączenie:	po ok. 30 minutach lub gdy zbiornik substancji czynnej jest pusty
Warunki użytkowania:	+10°C - +40°C, wzgl. wilgotność powietrza 15 - 93 %
Warunki magazynowania:	-20°C - +70°C, wzgl. wilgotność powietrza ≤ 93 %
Masa ok.:	98 g (bez baterii)
Wymiary dł.xszer.xwys. ok.:	72 x 40 x 113 mm
Nr artykułu:	54115
Kod EAN:	4015588 54115 5
Części zamienne:	Nr 54116 nebulizator (Część nr. ❶ / ❷ / ❸) Nr 54117 Komplet masek & ustnik Nr 54118 zasilacz (EU) Nr 54119 zasilacz (GB)

W ramach ciągłego ulepszania produktu zastrzegamy sobie prawo do zmian technicznych i wyglądu.

Aktualną wersję instrukcji obsługi znajdziesz na stronie www.medisana.com

Warunki gwarancji i napraw

W przypadku wystąpienia roszczeń z tytułu gwarancji należy zwrócić się do sklepu lub bezpośrednio do punktu serwisowego. W przypadku konieczności odesłania urządzenia należy podać rodzaj uszkodzenia oraz załączyć kopię dowodu zakupu. Obowiązują następujące warunki gwarancji:

1. Produkty **medisana** objęte są trzyletnią gwarancją obowiązującą od daty zakupu. W przypadku wystąpienia roszczeń z tytułu gwarancji należy udokumentować datę zakupu, przedkładając paragon lub fakturę.
2. Wady materiałów i produkcji usuwane są w okresie obowiązywania gwarancji nieodpłatnie.
3. Wskutek wystąpienia roszczenia gwarancyjnego nie następuje przedłużenie gwarancji zarówno w zakresie urządzenia jak i wymienionych części.
4. Gwarancja nie obejmuje:
a. wszelkich szkód powstałych w wyniku nieprawidłowego obchodzenia się z urządzeniem, np. nieprzestrzegania instrukcji obsługi.
b. Szkód powstałych w wyniku napraw lub ingerencji dokonanych przez nabywcę lub nieuprawnione osoby trzecie.
c. Szkód transportowych powstałych w drodze od producenta do konsumenta lub wysyłki do serwisu.
d. elementów urządzenia podlegających normalnemu zużyciu.
5. Odpowiedzialność za szkody pośrednie i bezpośrednie spowodowane przez urządzenie wykluczona jest również w przypadku, gdy szkoda na urządzeniu uznana zostanie za przypadek podlegający gwarancji.

Adres punktu serwisowego znajduje się w oddzielnym załączniku.

PL/CZ

medisana®

CZ Návod k použití
Ultrazvukový inhalátor IN 525

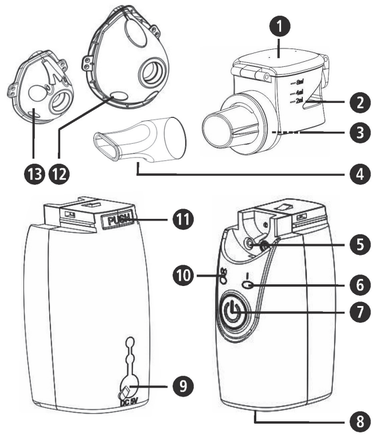

Přístroj a ovládací prvky

Rozprašovací jednotka

❶ Kryt nádobky na účinnou látku ❷ Nádobka na účinnou látku
❸ Membrána ❹ Náustek

Základní část přístroje

❺ Kontaktní elektrody ❻ LED indikátor funkce
❼ Tlačítko ZAP/VYP ⏻ ❽ Přihrádka na baterie
❾ Přípojka pro kabel síťového zdroje ❿ LED indikátor stavu baterií
⓫ Uvolňovací tlačítko rozprašovací jednotky
⓬ Maska pro dospělé ⓭ Maska pro děti

Vysvětlivky symbolů

Tento návod k obsluze je určen pro tento přístroj. Obsahuje důležité informace o uvedení do provozu a o obsluze. Přečtěte si celý návod k obsluze. Nedodržování tohoto návodu může dojít k vážným úrazům nebo k poškození přístroje.

VAROVÁNÍ
Dodržujte tyto výstražné pokyny, zabráníte tak možnému úrazu uživatele.

POZOR
Dodržujte tyto pokyny, zabráníte tak možnému poškození přístroje.

UPOZORNĚNÍ
Tato upozornění vám poskytnou další užitečné informace o instalaci nebo provozu.

Klasifikace přístroje: Typ BF

Chraňte před vysokými teplotami!

IP22 Údaj o stupni ochrany proti pevným tělesům a vodě

LOT Číslo šarže

SN Sériové číslo

Výrobce

Datum výroby

Použití v souladu s určeným účelem

- Ultrazvukový inhalátor **medisana IN 525** je určen k orální nebo nasální inhalační terapii pomocí léčiva ve formě aerosolu v domácím nebo klinickém prostředí. Přístroj smějí používat pouze pacienti, kteří se důkladně seznámili s fungováním přístroje, resp. jsou pod dohledem odborného zdravotnického personálu nebo byli tímto personálem poučeni.
- Uživatel si před aplikací musí přečíst tento návod k použití a obeznámit se s jeho obsahem a s obsluhou přístroje.
- Přístroj může být používán u osob, které trpí astmatem, chronickými plicními chorobami (např. CHOPN, bronchitidou nebo emfyzémem) či jinými respiračními onemocněními, jejichž hlavním rysem je omezený průtok vzduchu v průduškách.

medisana GmbH
Carl-Schurz-Str. 2, 41460 NEUSS
Německo

CE 0297

CZ DŮLEŽITÉ POKYNY! PEČLIVĚ USCHOVEJTE!

Před prvním použitím přístroje si přečtěte návod k použití a především bezpečnostní pokyny. Návod k použití dobře uschovejte. Pokud budete přístroj předávat dalším osobám, předejte spolu s ním i návod k použití.

Bezpečnostní pokyny

- Přístroj používejte pouze v souladu s jeho určením podle návodu k použití. Při použití k nevhodnému účelu zanikají nároky na záruku.
- Jakékoliv jiné použití než zde popsané je pokládáno za nesprávné, a tudíž nebezpečné. V případě použití v rozporu s určením přechází ručení za bezpečné fungování přístroje na uživatele.
- Používejte pouze originální příslušenství a náhradní díly od výrobce.
- Používejte pouze kapalná léčiva vhodná pro inhalační terapii. Před zahájením terapie přístrojem konzultujte se svým lékařem nebo lékárníkem délku aplikace, dávkování, četnost aplikací a výběr léčiva.
- Intenzita rozprašování kolísá v závislosti na použitých léčivech. K rozprašování nepoužívejte čistou vodu.
- Tento přístroj mohou používat děti ve věku 8 let a starší a osoby se sníženými fyzickými, smyslovými či mentálními schopnostmi nebo s nedostatkem zkušeností a znalostí, pokud jsou pod dozorem nebo byly poučeny o používání přístroje bezpečným způsobem a rozumí případným nebezpečím.
- Děti musejí být pod dohledem, který zajistí, aby si s přístrojem nehrály.
- Čištění a uživatelskou údržbu nesmějí provádět děti bez dozoru.
- Hrozí nebezpečí spolknutí malých dílů. Všechny malé díly proto skladujte a likvidujte mimo dosah dětí.
- Tento přístroj mohou vyřadit z provozu kolísání napětí, vybité baterie nebo mechanické selhání. Proto vám doporučujeme, abyste vždy měli po ruce náhradní přístroj, resp. náhradní baterie.
- Pokud se přístroj při vyprázdnění nádobky automaticky nevypne, stiskněte tlačítko ZAP/VYP ❼ ⏻, kterým přístroj vypnete manuálně.
- Před prvním a po každém dalším použití, jakož i v případě, že jste přístroj delší dobu nepoužívali, vydezinfikujte všechny části rozprašovací sady včetně náustku a masky, viz pokyny v kapitole "Čištění a údržba".

VAROVÁNÍ
V případě znečištěného rozprašovače hrozí nebezpečí infekce! Před každým použitím dodržujte obecné hygienické zásady (např. důkladné mytí rukou) a ujistěte se, že je rozprašovač vyčištěný a vydezinfikovaný v souladu s pokyny, které se týkají úkonů před prvním a po každém dalším použití a jsou uvedeny v kapitole „Čištění a údržba"! Přístroj nepoužívejte společně s jinými osobami, abyste zabránili možnému riziku přenosu infekčních onemocnění!

- Pokud přístroj vykazuje viditelná poškození nebo se domníváte, že je vadný, nesmíte inhalátor uvádět do provozu. Kontaktujte servisní středisko.
- Jestliže přístroj napájíte pomocí volitelného síťového zdroje, ujistěte se, že síťové napětí uvedené na typovém štítku souhlasí s napětím vaší elektrické sítě.
- Síťového zdroje, resp. kabelu síťového zdroje se nikdy nedotýkejte mokrýma rukama.
- Ý Nenechte přístroj spadnout.
- Před použitím přístroje se ujistěte, že jsou všechny jeho části správně sestavené.
- Vadný výrobek neopravujte vlastními silami. Opravy nechejte provést pouze v autorizovaném servisu.
- Přístroj neotevírejte a neprovádějte na něm žádné změny.
- Nikdy přístroj nevystavujte přímému slunečnímu záření nebo extrémním teplotám.
- Nepokoušejte se vyčistit membránu pomůckami jakéhokoliv druhu - mohly by ji poškodit.
- Nikdy přístroj nebo jeho součásti nečistěte pod tekoucí vodou. Dbejte na to, aby do vnitřku přístroje nevnikla voda.
- Nikdy přístroj nepřepravujte ani neuskladňujte, jestliže je v nádobce ještě kapalina. Mohla by vytéct a poškodit přístroj.

Rozsah dodávky a obal

Zkontrolujte nejprve, zda je přístrojkompletnía není poškozený. Pokud máte pochybnosti, nesmíte přístroj používat. Odešlete jej do servisního střediska. K rozsahu dodávky patří:
- 1 ultrazvukový inhalátor **medisana IN 525**
- 1 maska pro dospělé a 1 maska pro děti
- 2 baterie (velikost AA/LR6, 1,5 V)
- 1 adaptér pro hlavní chody
- 1 úložná brašna
- 1 návod k použití

Obaly jsou recyklovatelné nebo se mohou odevzdat pro cirkulaci surovin. Zlikvidujte prosím již nepotřebný obalový materiál v souladu s předpisy. Pokud při vybalení zjistíte škody vzniklé přepravou, kontaktujte ihned svého prodejce.

VAROVÁNÍ
Dbejte na to, aby se obalové fólie nedostaly do rukou dětí.
Hrozí nebezpečí udušení!

Zvláštnosti inhalatoru medisana IN 525

Ultrazvuková technologie

U ultrazvukových inhalátorů dochází chvěním piezoelektrického krystalu k vytváření aerosolu. Elektrická energie se mění v mechanické chvění, které vytváří kapičky. Optimální průměr kapičky je 1 - 5 µm (podle „Směrnice o aerosolových terapiích při plicních chorobách "švýcarské organizace Lungenliga Schweiz). Do úzkých prostor horních a dolních dýchacích cest se mohou dostat pouze kapičky o malém průměru, aby sem dopravily účinnou látku tak, aby zde mohla působit.

Důležité informace o užívání léčiv a preparátů

UPOZORNĚNÍ
- **Dříve, než začnete užívat léky nebo preparáty, konzultujte s lékařem, zda jsou pro vás vhodné, nebo užívejte pouze takové léky nebopreparaty, které vám přede píše léka.**
- **Ultrazvukový inhalátor medisana IN 525 je určen k inhalaci všech běžných aerosolových preparátů s vyjimkou:**
  - **Suspenzí (směsí léčivých přípravků)**
  - **Roztoků s vysokou viskozitou**
  - **Éterických olejů**
- **Nepoužívejte éterické oleje, ty mohou poškodit membránu rozprašovače!**
- **Používejte pouze vodou rozpustné preparáty a léčiva nebo roztoky vyrobené na bázi alkoholu.**
- **K ředění inhalátu používejte pouze izotonický roztok kuchyňské soli, jinak by mohlo dojít ke křeči dýchacích svalů (bronchospasma).**
- **Nepoužívejte inhaláty na bázi olejů.**
- **Po inhalaci solných roztoků musíte vyrobek vždy propláchnout a očistit tak, jak je popsáno v bodě Čištění a údržba.**

Příslušenství

Konstrukce vyrobku nepředpokládá použití v kombinaci s jinými přístroji a zařízeními. Používejte výhradně originální příslušenstvi výrobku, pouze za takových okolností lze zaručit jeho spolehlivou funkci.

Pojistka proti vytečení obsahu

Při plnění nádobky na účinnou látku ❷ inhalačním přípravkem dbejte na to, abyste nádobku naplnili pouze po značku maximálního množství (8 ml). Doporučené množství náplně je 0,5 až 8 ml. Během inhalační terapie můžete přístroj až na 15 sekund naklonit dopředu, dozadu nebo na stranu, aniž by došlo k narušení procesu rozprašování, a tím i výsledku aplikace. Pokud je však kontakt inhalačního přípravku s membránou přerušen na dobu delší než 15 sekund, přístroj se automaticky vypne. Inhalátor **medisana IN 525** je vybaven pojistkou proti vytečení obsahu. Přesto přístrojem netřeste, pokud je nádobka na účinnou látku plná; kapalina by mohla vniknout do elektronického zařízení a přístroj zničit.

Vložení / vyjmutí baterií

Mírný tlakem a současný tahem ve směru šipky otevřete přihrádku na baterie ❽ na spodní straně výrobku. Vložte 2 baterie (typ AA LR6), které jsou součástí dodaného výrobku. Respektujte směr vložení baterií (obrazek na dně přihrádky). Nasaďte víčko přihrádky a zatlačením je zajistěte. Pokud při zapnutém přístroji LED indikátor stavu baterií ❿ oranžově svítí, vložte nové baterie. Jestliže LED indikátor oranžově bliká, lze přístroj ještě cca 30 minut používat.

VAROVÁNÍ - BEZPEČNOSTNÍ POKYNY K BATERIÍM
- **Nerozebírejte baterie!**
- **Před vložením nových baterií podle potřeby očistěte kontakty baterie a přístroje!**
- **Vybité baterie neprodleně vyjměte z výrobku!**
- **Nebezpečí vytečení, zabraňte kontaktu s pokožkou, očima a sliznicemi! Místa, potřísněná kyselinou z baterie, musíte okamžitě opláchnout vodou a neprodleně vyhledejte lékaře!**
- **Pokud dojde k požití baterie, okamžitě vyhledejte lékaře!**
- **Vložte baterie správně, dodržujte polaritu!**
- **Udržujte přihrádku na baterie dobře uzavřenou!**
- **Pokud přístroj déle nepoužíváte, vyjměte z něj baterie!**
- **Baterie vždy skladujte mimo dosah dětí!**
- **Baterie znovu nenabíjejte! Hrozí nebezpečí exploze!**
- **Nezkratujte! Hrozí nebezpečí exploze!**
- **Nevhazujte do ohně! Hrozí nebezpečí exploze!**
- **Skladujte nepoužívané baterie v obalu. Neskladujte je v blízkosti kovových předmětů, zabráníte tak zkratu!**
- **Použité baterie a akumulátory nevyhazujte do domovního odpadu, ale do zvláštního odpadu nebo do sběrného boxu na baterie ve specializovaném obchodě!**

Použití síťového zdroje

Přístroj můžete alternativně používat rovněž se speciálním síťovým zdrojem (**medisana** č. výr. 54118), který zapojíte do příslušné přípojky na přístroji. V tomto případě byste z přístroje měli vyjmout baterie. Přístroj nelze používat k nabíjení dobíjecích akumulátorů. Při použití síťového zdroje doporučujeme provést kroky uvedené pod bodem „Příprava" před tím, než síťový zdroj připojíte k přístroji.

Příprava

1. Ujistěte se, že je přístroj vypnutý (LED indikátor funkce ❻ nesvítí).
2. Oddělte rozprašovací jednotku od základní části přístroje stisknutím uvolňovacího tlačítka ⓫ a vysunutím rozprašovací jednotky dopředu.
3. Otevřete kryt nádobky na účinnou látku ❶ a nádobku na účinnou látku ❷ naplňte inhalačním přípravkem (maximální objem 8 ml = 8 ccm). Dodržujte pokyny k použití a dávkování uvedené na příbalovém letáku příslušného léčiva, které používáte.
4. Kryt nádobky na účinnou látku ❶ opět zavřete.
5. Rozprašovací jednotku opět nasaďte na nástavec základní části přístroje tak, aby lícovala, a zaaretujte ji (slyšitelné zaklapnutí).

Inhalace s náustkem

1. Rovně se posaďte.
2. Nasaďte náustek ❹ na základní část přístroje a pevně jej sevřete rty.
3. Zapněte přístroj stisknutím tlačítka ZAP/VYP ❼. LED indikátor funkce ❻ zeleně svítí. Aerosol se za provozu přístroje mírně zahřívá, zatímco nádobka na účinnou látku ❷ modře svítí.
4. Nyní se pomalu a zhluboka nadechujte ústy a vydechujte nosem. Účinky terapie můžete zlepšit, pokud po nadechnutí na chvíli zadržíte dech. Pro obecný úspěch terapie to ovšem není nezbytné. Důležité je, abyste zůstali klidní a uvolnění, zatímco se pravidelně nadechujete a vydechujete. Neinhalujte příliš rychle. Pokud si chcete udělat přestávku, přerušte na chvíli inhalaci.

UPOZORNĚNÍ
- **Rozprašovací jednotku držte pokud možno ve svislé poloze. Menší sklon inhalátoru však nemůže nepříznivě ovlivnit aplikaci (pojistka proti vytečení obsahu). Pro dosažení plné funkčnosti dbejte na to, abyste přístroj při inhalaci co nejméně nakláněli.**
- **Ve výrazně šikmé poloze může dojít k nedostatečnému kontaktu aerosolu s membránou. V takovém případě se přístroj po cca 15 sekundách automaticky vypne.**
- **Pokud aerosol dochází, mírně přístrojem pohněte, aby se zbývající množství lépe rozprostřelo po membráně.**

5. Inhalační aplikace by neměla přesáhnout 30 minut.
6. Jestliže je nádobka na účinnou látku ❷ prázdná, LED indikátor funkce ❻ oranžově svítí a přístroj se během krátké doby vypne. Po ukončení inhalace můžete přístroj vypnout i manuálně stisknutím tlačítka ZAP/VYP - a to i v případě, že jste nevypotřebovali veškerý inhalační přípravek. LED indikátor funkce zhasne.
7. Zbytek inhalačního přípravku vytřepejte. Nepoužívejte jej znovu. Ihned po každém použití přístroj vyčistěte. (Viz rovněž „Čištění a údržba".) Pokud byl náustek používán delší dobu, může po použití zůstat v oblasti nástavce náustku několik kapek roztoku. Tento jev nemá vliv na provoz a funkci inhalátoru. Po použití odstraňte kapky měkkou utěrkou.

Inhalace s maskou

Alternativní součástí balení je maska pro dospělé a pro děti. S její pomocí lze aerosol vdechovat nosem. Toto použití je příjemnější zejména pro starší osoby.

UPOZORNĚNÍ
Při použití masky zůstává na sliznici nosohltanu více aerosolu, než při aplikaci s použitím náustku.

Pro inhalaci s maskou nejprve nasaďte masku pro dospělé ⓬ nebo pro děti ⓭ na vývod nádobky na účinnou látku. Následně se řiďte kroky popsanými pod bodem „Inhalace s náustkem". Rozdíl však spočívá v tom, že ústa nepřikládáte k náustku, ale masku jemně přitisknete k ústům a nosu. Dbejte na to, aby maska těsně přiléhala k ústům i nosu, ale netlačila. Poté pomalu a zhluboka nadechujte a vydechujte nosem.

Dlouhodobé používání

V případě dlouhodobého používání přístroje doporučujeme 3 aplikace denně po 10 minutách s náustkem nebo maskou při pokojové teplotě cca 23 °C. Za těchto podmínek vykazuje základní část přístroje plnou provozuschopnost po dobu 3 let a rozprašovací jednotka po dobu 6 měsíců.
Rozprašovací jednotka podléhá opotřebení a nevztahuje se na ni záruka. Rozprašovací jednotku lze doobjednat pod č. výr. 54116.

Čištění a údržba

UPOZORNĚNÍ
Inhalátor důkladně očistěte ihned po aplikaci tak, jak je popsáno níže.

- V případě potřeby sejměte masku z přístroje.
- Při čištění nikdy nedržte celý inhalátor nebo rozprašovací jednotku pod tekoucí vodou a dbejte, aby voda nevnikla do přístroje.
- Těleso přístroje čistěte utěrkou mírně navlhčenou v jemném mydlovém roztoku.
- Masku vyčistěte pod tekoucí vodou.
- Elektrody základní části přístroje a rozprašovací jednotky opatrně vyčistěte mírně navlhčeným měkkým hadříkem.
- Základní část přístroje a rozprašovací jednotku můžete vyčistit destilovanou vodou následujícím způsobem:
  1. Odstraňte případný zbytek inhalačního přípravku z nádobky na účinnou látku ❷.
  2. Naplňte nádobku trochou destilované vody.
  3. Zapněte přístroj a nechte rozprašování zapnuté po dobu cca 1 až 2 minut.
  4. Vyjměte z přístroje baterie (resp. odpojte jej od napájení) a sejměte rozprašovací jednotku ze základní části.
  5. Rozprašovací jednotku rovněž ručně vyčistěte destilovanou vodou.
  6. Poté nechte všechny součásti důkladně vyschnout na vzduchu na suchém a měkkém podkladu (např. na ručníku).
- Inhalátor musíte takto vyčistit i v případě, že jste výrobek delší dobu nepoužívali a před prvním použitím po zakoupení výrobku.

VAROVÁNÍ
- **Přihrádku na baterie ❽ udržujte neustále v suchu!**
- **Membrány ❸ se nikdy nedotýkejte prsty nebo předměty!**
- **Přístroj ani jeho součásti nikdy nečistěte v myčce na nádobí!**
- **K sušení nikdy nepoužívejte mikrovlnnou troubu!**

Dezinfekce

V případě infekčních onemocnění musíte pro dezinfekci kromě čištění provést následující kroky. Doporučujeme, abyste toto opatření prováděli pravidelně každé ráno nebo každý večer v pevně stanovenou dobu:

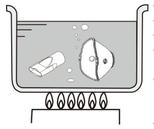

- Opláchněte masku (masky) a náustek destilovanou vodou.
- Ve vhodném hrnci přiveďte destilovanou vodu k varu.
- Vložte masku (masky) a náustek na 5 minut do vroucí vody.
- Poté součásti vyjměte z vody a nechte je uschnout a vychladnout na vzduchu (např. na ručníku).
- Alternativně k vroucí destilované vodě můžete součásti ponořit do 75% roztoku čisticího alkoholu – tím dobu působení zkrátíte na 1 minutu. Následně součásti opláchněte destilovanou vodou a nechte je uschnout na vzduchu.
- Dbejte na to, aby na součástech přístroje nezůstaly žádné zbytky dezinfekčního prostředku, které by mohly být nebezpečné pro příští inhalační aplikaci.

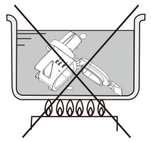

VAROVÁNÍ
- NIKDY nedávejte nádobku na účinnou látku do vroucí vody.
- Alkoholické roztoky jsou vysoce hořlavé. Čištění proto NIKDY neprovádějte v blízkosti otevřeného plamene nebo kouře.

Přeprava a uchovávání

- Přístroj a veškeré jeho součásti uchovávejte na suchém a čistém místě.
- Před přepravou a uskladněním se ujistěte, že v nádobce na účinnou látku ❷ nezůstaly žádné zbytky kapalin.
- Pokud přístroj nebudete delší dobu používat, vyjměte z něj baterie.
- Při skladování se vyvarujte prostor s přímým slunečním zářením, extrémnimi teplotami a vysokou vlhkostí.
- Přístroj vždy udržujte mimo dosah ohně, elektromagnetického záření a dětí.

Odstraňování závad

Problém: Slabé / žádné rozprašování.
Odstranění závady: Vyměňte baterie, vyčistěte kontaktní elektrody ❺ mírně navlhčeným měkkým hadříkem a vyčistěte přístroj podle kapitoly „Čištění a údržba". Zkontrolujte, zda je rozprašovací jednotka správně namontovaná na základní části přístroje a zda je kontakt mezi inhalačním přípravkem a membránou dostatečný (držte přístroj rovně)..

Problém: Žádné rozprašování a LED indikátor funkce ❻ nesvítí vůbec nebo jen krátce.
Odstranění závady: Zkontrolujte, zda jsou baterie správně vložené a zda ještě mají dostatečné napětí. V případě potřeby je vyměňte. Zkontrolujte, zda je rozprašovací jednotka správně namontovaná na základní části přístroje a zda je kontakt mezi inhalačním přípravkem a membránou dostatečný (držte přístroj rovně).

Problém: Přístroj se během používání samovolně vypíná, ačkoliv v nádobce na účinnou látku je ještě inhalační přípravek.
Odstranění závady: Membrána ❸ je vadná nebo rozprašovací jednotka a základní část přístroje nejsou správně propojeny. Vyčistěte kontaktní elektrody ❺ mírně navlhčeným měkkým hadříkem a zkontrolujte, zda je rozprašovací jednotka správně namontovaná na základní části přístroje a zda je kontakt mezi inhalačním přípravkem a membránou dostatečný (držte přístroj rovně). V případě potřeby rozprašovací jednotku vyměňte.

Problém: Inhalační přípravek vytéká z přístroje / nádobky na účinnou látku.
Odstranění závady: Silikonové těsnění může být netěsné. Zkontrolujte, zda je rozprašovací jednotka správně namontovaná na základní části přístroje a v případě potřeby rozprašovací jednotku vyměňte.

Pokud výše uvedené body neumožní odstranění závady, kontaktujte zákaznický servis.

Směrnice / normy

Tento inhalační přístroj odpovídá požadavkům směrnice Rady 93/42/EHS (směrnice ES o zdravotnických prostředcích) a normy EN 13544-1: 2007 Přístroje pro respirační terapii - Část 1: Nebulizační systémy a jejich části.
Elektromagnetická kompatibilita: Přístroj odpovídá požadavkům normy EN60601-1-2 naelektromagnetickou kompatibilitu. Podrobnosti k těmto naměřeným údajům zjistíte ve zvláštní příloze.

Pokyny k likvidaci

Tento přístroj se nesmí likvidovat společně s domovním odpadem. Každý spotřebitel je povinen odevzdat veškeré elektrické nebo elektronické přístroje bez ohledu na to, zda obsahují škodlivé látky či nikoli, na sběrném místě ve svém bydlišti nebo v obchodě, aby mohly být tyto přístroje zlikvidovány v souladu s životním prostředí. Obraťte se v případě likvidace na svůj obecní nebo městský úřad nebo na svého prodejce. Před likvidací přístroje vyjměte baterie. Použité baterie nevyhazujte do domovního odpadu, ale do zvláštního odpadu nebo do sběrného boxu na baterie ve specializovaném obchodě.

Technické údaje

Název a model:	**medisana** Ultrazvukový inhalátor **IN 525**
Napájecí napětí:	3V ⎓, 2 x 1,5V baterie AA LR6 Napájecí zdroj (model: TAP5-050S100U1); Vstup: 100-240V, 50/60Hz, 0.15A Výstup: 5V⎓, 1A
Příkon:	cca 1,1 W
Ultrazvuková frekvence:	cca 108 kHz
Rozprašovací výkon:	≥ 0,2 ml/minutu
Velikost částeček:	MMAD cca 5 µm
Objem inhalačního přípravku:	min. 0,5 ml / max. 8 ml
Automatické vypnutí:	po cca 30 minutách, resp. při vyprázdnění nádobky na účinnou látku
Provozní podmínky:	+10°C - +40°C, rel. vlhkost vzduchu 15-93 %
Skladovací podmínky:	-20°C - +70°C, rel. vlhkost vzduchu ≤ 93 %
Hmotnost cca:	98 g (bez baterií)
Rozměry d x š x v cca:	72 x 40 x 113 mm
Č. výrobku:	54115
Kód EAN:	4015588 54115 5
Náhradní díly:	Výr. 54116 Rozprašovací jednotka (Části č. ❶ / ❷ / ❸) Výr. 54117 Sada masek a náustek Výr. 54118 Síťový zdroj (EU) Výr. 54119 Síťový zdro (GB)

V důsledku stálého vylepšování výrobku si vyhrazujeme technické změny a změny tvaru.

Aktuální znění tohoto návodu k použití naleznete na stránce www.medisana.com

Záruční a servisní podmínky

V záručním případě se obraťte na svůj specializovaný obchod nebo přímo na servisní středisko. Bude-li nutné přístroj zaslat zpět, uveďte prosím, o jakou závadu se jedná, a přiložte kopii účtenky.
Přitom platí následující záruční podmínky:

1. Na výrobky **medisana** je poskytována 3letá záruka od data prodeje. Datum prodeje je v záručním případě nutno doložit účtenkou nebo fakturou.
2. Závady způsobené vadou materiálu nebo výrobní vadou budou v záruční době bezplatně odstraněny.
3. Záručním plněním nedochází u přístroje ani vyměněných dílů k prodloužení záruční doby.
4. Záruka se nevztahuje na:
  a. všechny škody, které vznikly v důsledku nevhodného zacházení s výrobkem, např. z důvodu nerespektování návodu k použití;
  b. škody, které byly zapříčiněny údržbou nebo manipulací ze strany kupujícího nebo nepovolaných třetích osob;
  c. škody, které vznikly během přepravy od výrobce ke spotřebiteli nebo při zpětném zaslání do servisního střediska;
  d. díly příslušenství, které podléhají běžnému opotřebení.
5. Odpovědnost za přímé nebo nepřímé následné škody způsobené přístrojem je vyloučena i v případě, že dané poškození přístroje bylo uznáno jako záruční případ.

Adresy servisů naleznete v samostatném příbalovém letáku.

SK/SI

medisana®

SK **Návod na použitie**
Ultrazvukový inhalátor IN 525

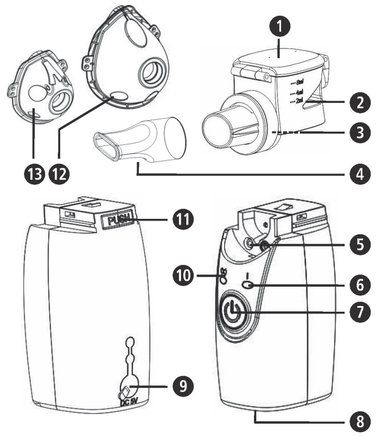

Prístroj a ovládacie prvky

Rozprašovacia jednotka

❶ Kryt na nádržku na účinnú látku ❷ Nádržka na účinnú látku
❸ Membrána ❹ Náustok

Podstavec prístroja

❺ Kontaktné elektródy ❻ Funkčná LED kontrolka
❼ Tlačidlo na zapnutie/vypnutie ⏻ ❽ Priehradka na batérie
❾ Prípojka na sieťový kábel ❿ LED indikátor batérie
⓫ Tlačidlo na uvoľnenie rozprašovacej jednotky
⓬ Maska pre dospelých ⓭ Maska pre deti

Vysvetlenie značiek

Tento návod na použitie patrí k tomuto prístroju. Obsahuje dôležité informácie k uvedeniu do prevádzky a manipulácii. Prečítajte si celý tento návod na použitie. Nedodržanie tohto návodu môže spôsobiť vážne poranenia alebo škody na prístroji.

VÝSTRAHA
Aby sa zabránilo možným poraneniam používateľa, musia byť dodržiavané tieto výstražné upozornenia.

POZOR
Aby sa zabránilo možným poškodeniam prístroja, musia byť dodržiavané tieto pokyny.

UPOZORNENIE
Tieto upozornenia vám poskytujú užitočné dodatočné informácie k inštalácii alebo k prevádzke.

Klasifikácia prístroja: typ BF

Chráňte pred vysokými teplotami!

IP22 Údaj o druhu istenia proti pevným objektom a vode

LOT Výrobca

SN Sériové číslo

Wytwórca

Dátum výroby

Primerané použitie

- Ultrazvukový inhalátor **IN 525 medisana** je určený na orálnu a nazálnu inhalačnú terapiu za použitia liečivého aerosólu v súkromných domácnostiach alebo v klinickom prostredí. Prístroj smú používať iba pacienti, ktorí sa dôkladne oboznámili s fungovaním prístroja, resp. sú pod dozorom lekárskeho odborného personálu alebo ním boli poučení.
- Používateľ si najskôr musí prečítať tento návod na použitie, porozumieť mu a pochopiť aj ovládanie prístroja.
- Prístroj sa môže používať u osôb, ktoré trpia astmou, chronickými ochoreniami pľúc (napríklad chronická obštrukčná choroba pľúc (COPD), bronchitída alebo emfyzém) alebo inými respiračnými ochoreniami, ktoré sa vyznačujú obmedzením prúdenia vzduchu.

medisana GmbH
Carl-Schurz-Str. 2, 41460 NEUSS
NEMECKO

CE 0297

54115 IN525 24Igs A2 03/2021 Ver. 3.0

SK DÔLEŽITÉ UPOZORNENIA! BEZPODMIENEČNE USCHOVAJTE!

Skôr ako prístroj použijete, pozorne si prečítajte návod na použitie, obzvlášť bezpečnostné upozornenia a návod na použitie uschovajte pre ďalšie použitie. Keď prístroj odovzdávate tretej osobe, bezpodmienečne s ním odovzdajte aj tento návod na použitie.

Bezpečnostné upozornenia

- Prístroj používajte len v súlade s jeho určením podľa návodu na použitie. Pri používaní na iné účely zaniká nárok na záruku.
- Každé iné použitie, ako opísané tu, je neprimerané a klasifikuje sa ako nebezpečné. Pri neprimeranom použití prechádza ručenie za bezpečné fungovanie prístroja na používateľa.
- Používajte len originálne doplnkové a náhradné diely výrobcu.
- Používajte len liečivá v kvapalnej forme vhodné na inhalačnú terapiu. Skôr ako začnete terapiu s prístrojom, poraďte sa so svojím lekárom alebo lekárnikom o dobe aplikácie, dávkovaní, frekvencii aplikácie a výbere liečiv.
- Intenzita rozprašovania kolíše v závislosti od používaných liečiv. Na rozprašovanie nepoužívajte čistú vodu.
- Tento prístroj môžu používať deti od 8 rokov, ako aj osoby so zníženými fyzickými, zmyslovými a mentálnymi schopnosťami alebo nedostatkom skúseností a vedomostí, ak sú pod dohľadom alebo boli poučené o bezpečnom používaní prístroja a rozumejú nebezpečenstvám, ktoré z takéhoto používania vyplývajú.
- Deti musia byť pod dozorom, aby sa zabezpečilo, že sa nebudú s prístrojom hrať.
- Čistenie a používateľskú údržbu nesmú vykonávať deti bez dozoru.
- Deti by mohli prehltnúť drobné diely. Preto všetky drobné diely skladujte a likvidujte na mieste mimo dosahu detí.
- Tento prístroj môže prestať fungovať pre kolísania napätia, vybité batérie alebo mechanické zlyhanie. Preto odporúčame, aby ste mali neustále pripravený náhradný prístroj resp. náhradné batérie.
- Ak sa prístroj pri prázdnej nádržke nevypne automaticky, prístroj vypnite manuálne stlačením tlačidla na zapnutie/vypnutie ❼ ⏻.
- Všetky časti vášho prístroja a masky vydezinfikujte pred prvým použitím prístroja a neskôr po každom použití ako aj pri dlhšom nepoužívaní. Pozrite pokyny v bode „Čistenie a údržba“.

VÝSTRAHA
Nebezpečenstvo infekcie spôsobené znečistenou rozprašovacou jednotkou! Pred každým použitím rešpektujte všeobecné hygienické opatrenia (napríklad dôkladné umytie rúk) a zabezpečte, aby bola rozprašovacia jednotka pred prvým a po každom použití vyčistená a vydezinfikovaná podľa pokynov uvedených v bode „Čistenie a údržba“!Prístroj nepoužívajte spolu s inými osobami, aby sa predišlo možnému riziku infekcie!

- Ak je prístroj viditeľne poškodený alebo predpokladáte poškodenie, inhalátor sa nesmie uvádzať do prevádzky. Kontaktujte servis.
- Keď prístroj pripájate na napájanie prúdom pomocou voliteľnej sieťovej jednotky, skontrolujte, či sa sieťové napätie uvedené na typovom štítku zhoduje s napätím vašej elektrickej siete.
- Sieťovú jednotku resp. sieťový kábel nikdy nechytajte mokrými rukami.
- Prístroj nikdy nenechajte spadnúť.
- Pred použitím prístroja sa ubezpečte, že sú všetky diely zmontované správne.
- V prípade porúch prístroj sami neopravujte. Opravy nechajte vykonávať len v autorizovanom servise.
- Prístroj neotvárajte a nevykonávajte na ňom žiadne zmeny.
- Prístroj nikdy nevystavujte priamemu slnečnému žiareniu ani extrémnym teplotám.
- Nepokúšajte sa čistiť membránu žiadnymi pomôckami - toto by mohlo spôsobiť poškodenia.
- Prístroj ani časti prístroja nikdy nečistite pod tečúcou vodou. Dávajte pozor, aby sa dovnútra prístroja nedostala voda.
- Keď sa v nádržke ešte nachádza kvapalina, prístroj nikdy neprepravujte ani ho neuskladňujte. Kvapalina by mohla vytiecť a poškodiť prístroj.

Obsah balenia a obal

Najskôr skontrolujte, či je rozsah dodávky úplný a výrobok nevykazuje žiadne poškodenia. V prípade pochybností výrobok nepoužívajte a kontaktujte servisné pracovisko. Balenie obsahuje:
- 1 **medisana** ultrazvukový inhalátor **IN 525**
- 1 maska pre dospelých a 1 maska pre deti
- 2 batérie (typ AA/LR6, 1,5 V)
- 1 napájanie
- 1 taška na uschovanie
- 1 návod na použitie

Obaly sú recyklovateľné alebo ich je možné vrátiť do kolobehu surovín. Už nepotrebný obalový materiál riadne zlikvidujte. Ak pri rozbaľovaní zistíte poškodenie spôsobené prepravou, okamžite kontaktujte svojho predajcu.

VÝSTRAHA
Dbajte na to, aby sa obalové fólie nedostali do rúk deťom.
Hrozí nebezpečenstvo udusenia!

Špecifiká prístroja medisana IN 525

Ultrazvuková technika

Pri ultrazvukovom rozprašovači sa vibráciami piezoelektrického kryštálu vytvára aerosól. Elektrická energia sa teda transformuje na mechanické vibrácie, prostredníctvom ktorých sa vytvárajú kvapôčky. Optimálny priemer kvapôčok predstavuje 1 - 5 µm (podľa „Smerníc pre terapiu aerosólmi pri ochoreniach pľúc“, švajčiarskej organizácie pre zdravé pľúca Lungenliga Schweiz). Iba pri malom priemere dokážu kvapôčky preniknúť do úzkych rozvetvení horných a dolných dýchacích ciest, a tak prepraviť a aplikovať liečivo tam, kde má pôsobiť.

Dôležité informácie o používaní liečiv / preparátov

POKYNY
- **Skôr ako použijete liečivo alebo preparát, poraďte sa so svojím lekárom, či je vhodné aj pre vás, alebo použite len tie liečivá/preparáty, ktoré vám predpísal váš lekár.**
- **Ultrazvukový inhalátor IN 525 medisana je vhodný na inhalovanie všetkých bežných aerosólových preparátov, s týmito výnimkami:**
  - **suspenzie (kokteil liečiv)**
  - **roztoky s vysokou viskozitou**
  - **éterické oleje**
- **Nepoužívajte žiadne éterické oleje, pretože by to mohlo spôsobiť poškodenia membrány rozprašovača!**
- **Používajte len preparáty/liečivá rozpustné vo vode alebo také, ktoré boli vyrobené na báze alkoholu.**
- **Na riedenie inhalátu používajte len izotonický roztok kuchynskej soli, pretože by inak za určitých okolností mohli nastať bronchospazmy.**
- **Nepoužívajte žiadny inhalát na báze olejov.**
- **Po inhalácii roztokov s obsahom soli musíte prístroj bezpodmienečne vypláchnuť a vyčistiť, ako je opísané v bode „Čistenie a údržba“.**

Príslušenstvo

Nepredpokladá sa použitie v kombinácii s inými prístrojmi. S týmto prístrojom používajte výhradne originálne príslušenstvo, len tak je zaručená bezpečná funkcia.

Zabezpečenie proti vytečeniu

Pri napĺňaní inhalátu do nádržky na účinnú látku ❷ dávajte pozor, aby ste ju naplnili len maximálne po značku (8 ml). Odporúčané množstvo naplnenia sa nachádza medzi 0,5 a 8 ml. Počas inhalačnej terapie môžete prístroj na 15 sekúnd nakloniť dopredu, dozadu alebo nabok bez toho, aby to ovplyvnilo rozprašovanie a tak úspech ošetrenia. Ak bol však kontakt inhalátu a membrány prerušený na dlhšie ako 15 sekúnd, prístroj sa automaticky vypne.
Inhalátor **IN 525 medisana** je bezpečný proti vytečeniu. Napriek tomu by ste nemali prístrojom triasť, keď je nádržka na účinnú látku naplnená; tak by sa mohla dostať kvapalina do elektroniky a zničiť prístroj.

Vloženie/vybratie batérií

Ľahkým zatlačením, za súčasného ťahu, na symbol šípky otvorte priehradku na batérie ❽ na spodnej strane prístroja. Vložte obe priložené batérie (typ AA/LR6). Dbajte na smer vloženia batérií (obrázok na dne krytu). Poklop priehradky na batérie znova nasaďte a zatlačte ho. Ak pri zapnutom prístroji svieti LED indikátor batérií ❿ na oranžovo, vložte nové batérie. Ak LED indikátor bliká na oranžovo, môže sa prístroj používať ešte asi 30 minút.

VÝSTRAHA - BEZPEČNOSTNÉ UPOZORNENIA TÝKAJÚCE SA BATÉRIÍ
- **Batérie nerozoberajte!**
- **Vybité batérie bezodkladne vyberte z prístroja!**
- **Zvýšené nebezpečenstvo vytečenia, zabráňte kontaktu s pokožkou, očami a sliznicami! Pri kontakte s batériovou kyselinou postihnuté miesta ihneď opláchnite veľkým množstvom čistej vody a ihneď vyhľadajte lekára!**
- **V prípade prehltnutia batérie musíte ihneď vyhľadať lekára!**
- **Všetky batérie vždy vymieňajte súčasne!**
- **Vkladajte len batérie rovnakého typu, nepoužívajte rôzne typy alebo použité a nové batérie súčasne!**
- **Batérie vkladajte správne, dbajte na polaritu!**
- **Pri dlhšom nepoužívaní vyberte batérie z prístroja!**
- **Batérie držte mimo dosahu detí!**
- **Batérie opätovne nenabíjate a neskratujte! Hrozí nebezpečenstvo výbuchu!**
- **Neodhadzujte do ohňa! Hrozí nebezpečenstvo výbuchu!**
- **Použité batérie a akumulátory neodhadzujte do komunálneho odpadu, ale do špeciálneho odpadu alebo do zberne na batérie v špecializovanom obchode!**

Použitie sieťovej jednotky

Alternatívne môžete prístroj prevádzkovať aj so špeciálnou sieťovou jednotkou (č. výr. **medisana** 54118), ktorá sa na prístroj napojí prostredníctvom na to určenej prípojky. Pritom by ste mali z prístroja vybrať batérie. Prístroj nie je možné použiť na nabíjanie nabíjateľných akumulátorov. Pri použití sieťovej jednotky odporúčame vykonať najskôr kroky opísané v bode „ Príprava“, a až potom spojiť sieťovú jednotku s prístrojom.

Príprava

1. Uistite sa, že je prístroj vypnutý (funkčná LED kontrolka ❻ nie je rozsvietená).
2. Rozprašovaciu jednotku odeďte od podstavcu prístroja tak, že stlačíte na uvoľňovacie tlačidlo ⓫ a rozprašovaciu jednotku posuniete dopredu.
3. Otvorte kryt nádržky na účinnú látku ❶ a nádržku na účinnú látku ❷ naplňte inhalátom (obsah maximálne 8 ml = 8 ccm). Rešpektujte pokyny na používanie a dávkovanie uvedené v príbalovom letáku príslušného liečiva, ktoré používate.
4. Znova zatvorte kryt nádržky na účinnú látku ❶.
5. Teraz vhodným spôsobom nasaďte rozprašovaciu jednotku na nadstavec podstavca prístroja a aretujte ju (počuteľné zaklapnutie).

Inhalovanie s náustkom

1. Podľa možnosti sa posaďte do vzpriamenej polohy.
2. Náustok ❹ nasaďte na podstavec prístroja a úplne ho oblokpte perami.
3. Prístroj zapnite stlačením tlačidla na zapnutie/vypnutie ❼. Funkčná LED kontrolka ❻ svieti nazeleno. Počas prevádzky sa aerosól mierne zahrieva, zatiaľ čo nádržka na účinnú látku ❷ svieti namodro.
4. Teraz pomaly a zhlboka vdychujte ústami a vydychujte nosom. Účinok terapie môžete zlepšiť tak, keď po vdýchnutí krátko zadržíte dych. Toto však nie je nutné pre všeobecný úspech terapie. Je dôležité, aby ste zostali pokojní a uvoľnení, a pritom rovnomerne vdychovali a vydychovali. Neinhalujte príliš rýchlo. Ak si chcete spraviť prestávku, používanie krátko prerušte a vyberte náustok ❹ z úst. Potom ho opätovne vezmite do úst (tesne ho oblokpte perami) a znova pomaly vdychujte a vydychujte.

POKYNY
- **Prístroj by ste mali podľa možnosti držať zvislo. Mierne naklonenie však neovplyvňuje použitie (bezpečné proti vytečeniu). Pre úplnú funkčnosť dbajte pri inhalácií na to, aby ste prístroj čo najmenej nakláňali.**
- **Pri prílišnom naklonení sa môže stať, že sa aerosól už nenachádza v dostatočnom kontakte s membránou. V tomto prípade sa prístroj po cca 15 sekundách automaticky vypne.**
- **Ak sa množstvo aerosólu pomaly míňa, mali by ste prístrojom zľahka pohýbať, aby sa zostávajúce množstvo lepšie rozdelilo na membráne.**

5. Jedna inhalačná aplikácia by nemala prekročiť 30 minút.
6. Keď je nádržka na účinnú látku ❷ prázdna, rozsvieti sa funkčná LED kontrolka ❻ na oranžovo a prístroj sa po krátkej dobe vypne. Po ukončení inhalácie môžete prístroj vypnúť aj manuálne stlačením tlačidla na zapnutie/vypnutie ❼, a to aj vtedy, keď ste ešte nespotrebovali všetok inhalát. Funkčná LED kontrolka ❻ zhasne.
7. Zvyšný inhalát vylejte von. Už ho viac nepoužívajte. Prístroj vyčistite okamžite po každom použití. (Pozrite aj „Čistenie a údržba“.) Po dlhšom používaní náustku ❹ sa môže stať, že sa pri použití v rúrke nadstavca náustku nazhromaždia 2 - 3 kvapky inhalátu. Toto nemá žiadny vplyv na prevádzku a funkčnosť prístroja. Kvapky po použití odstráňte mäkkou handričkou.

Inhalovanie s maskou

Alternatívne sa v balení nachádza jedna maska pre dospelých a jedna maska pre deti. Jej pomocou je možné vdychovať aerosól nosom. Toto použitie vnímajú príjemne obzvlášť staršie osoby.

UPOZORNENIE
Pri použití masky zostáva v nosohltane väčšie množstvo aerosólov na sliznici ako pri použití s náustkom.

Na inhalovanie s maskou nasuňte najskôr masku pre dospelých ⓬ alebo masku pre deti ⓭ na výstup z nádržky na účinnú látku. Potom postupujte podľa krokov uvedených v bode „Inhalovanie s náustkom“. Rozdiel však spočíva v tom, že ústa neoblokpujú náustok, ale maska je zľahka pritlačená okolo úst a nosa. Dávajte pozor, aby maska tesne obklopovala ústa a nos bez toho, aby tlačila. Teraz pomaly a zhlboka vdychujte a vydychujte nosom.

Dlhodobé použitie

Pri dlhodobom použití prístroja odporúčame 3 aplikácie denne každú v trvaní 10 minút s náustkom alebo maskou pri izbovej teplote cca 23 °C. Za týchto podmienok vykazuje podstavec prístroja dlhodobú prevádzkovú životnosť v trvaní 3 rokov a rozprašovacia jednotka 6 mesiacov. Rozprašovacia jednotka je amortizovaný diel a nie je pokrytá zárukou. Rozprašovaciu jednotku je možné doobjednať pod č. výrobku 54116.

Čistenie a údržba

UPOZORNENIE
Priamo po každom použití starostlivo vykonajte čistiace opatrenia, ako sú opísané nižšie.

- Masku príp. snímte z prístroja.
- Pri čistení nikdy nedávajte celý prístroj ani rozprašovaciu jednotku pod tečúcu vodu a dávajte prípadne pozor na to, aby sa do prístroja nedostala voda.
- Kryt prístroja čistite mierne navlhčenou handričkou s trochou jemného mydlového roztoku.
- Masku očistite pod tečúcou vodou.
- Elektródy podstavca prístroja a rozprašovacej jednotky očistite mäkkou, mierne navlhčenou handričkou.
- Podstavec prístroja a rozprašovaciu jednotku môžete vyčistiť takto:
  1. Prípadne prítomný zvyškový inhalát vylejte z nádržky na účinnú látku ❷.
  2. Do nádržky napustite trochu pitnej vody.
  3. Zapnite prístroj a rozprašovanie nechajte bežať cca 1 až 2 minúty.
  4. Teraz vyberte z prístroja batérie (resp. odpojte napájanie prúdom) a odoberte rozprašovaciu jednotku z podstavca.
  5. Rozprašovaciu jednotku vyčistite ručne destilovanou vodou.
  6. Potom všetky diely nechajte dôkladne vyschnúť na vzduchu rozložené
- Toto čistenie by ste mali vykonať aj vtedy, keď sa prístroj dlhšie nepoužíval a pred úplne prvým použitím.

VÝSTRAHA
- **Priehradku na batérie ❽ udržujte neustále v suchom stave!**
- **Membrány ❸ sa nikdy nedotýkajte prstom alebo predmetmi!**
- **Prístroj ani jeho časti nikdy nečistite v umývačke riadu!**
- **Na sušenie nikdy nepoužívajte mikrovlnnú rúru!**

Dezinfekcia

Pri infekčných ochoreniach musíte dodatočne k čisteniu vykonať nižšie uvedené kroky na dezinfekciu. Odporúčame, aby ste toto opatrenie vykonávali buď pravidelne ráno alebo večer v pevne stanovenom čase:

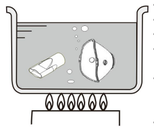

- Vypláchnite masku(y) a náustok destilovanou vodou.
- V hrnci nechajte zovrieť destilovanú vodu.
- Masku(y) a náustok vložte na 5 minút do vriacej vody.
- Diely potom vyberte z vody a nechajte ich vyschnúť a vychladnúť na vzduchu (napríklad rozložené na uteráku).
- Ako alternatívu k vriacej, destilovanej vode môžete diely vložiť aj do 75 % roztoku čistiaceho alkoholu. V takom prípade sa skracuje doba namáčania na 1 minútu. Potom diely opláchnite destilovanou vodou a nechajte vyschnúť na vzduchu.
- Dávajte pozor, aby na častiach prístroja nezostali žiadne zvyšky dezinfekčného prostriedku, aby nedošlo k ohrozeniu počas ďalšieho inhalačného použitia.

VÝSTRAHA
- Nádržku na účinnú látku nikdy nevkladajte do vriacej vody.
- Alkoholové roztoky sú vysoko horľavé. Preto čistenie NIKDY nevykonávajte v blízkosti otvoreného plameňa alebo dymu.

Preprava a uschovanie

- Prístroj so všetkým dielmi uschovávajte na suchom a čistom mieste.
- Zabezpečte, aby sa počas prepravy a skladovania v nádržke na účinnú látku už ❷ nenachádzala žiadna kvapalina.
- Pri dlhšom nepoužívaní vyberte batérie.
- Vyhnite sa skladovacím miestam s priamym slnečnýmžiarením, extrémnymi teplotami a vysokou vlhkosťou.
- S prístrojom sa nikdy nepriibližujte k ohňu, elektromagnetickému žiareniu a držte ho v dostatočnej vzdialenosti od detí.

Odstránenie porúch

Problém: Slabé/žiadne rozprašovanie.
Odstránenie porúch: Vymeňte batérie, kontaktné elektródy ❺ očistite mierne navlhčenou, mäkkou handričkou a prístroj vyčistite podľa pokynov v kapitole „Čistenie a údržba“. Skontrolujte, či je rozprašovacia jednotka správne namontovaná na podstavci prístroja, a či má inhalát dostatočný kontakt s membránou (prístroj držte rovno).

Problém: Žiadne rozprašovanie a funkčná LED kontrolka ❻ nesvieti alebo len krátko.
Odstránenie porúch: Skontrolujte, či boli batérie vložené správne, a či tieto vykazujú ešte dostatočné napätie. Prípadne ich vymeňte. Skontrolujte, či je rozprašovacia jednotka správne namontovaná na podstavci prístroja, a či má inhalát dostatočný kontakt s membránou (prístroj držte rovno).

Problém: Prístroj sa počas používania samovoľne vypína, hoci sa v nádržke na účinnú látku ešte nachádza inhalát.
Odstránenie porúch: Membrána ❸ je poškodená alebo rozprašovacia jednotka nie je správne spojená s podstavcom prístroja. Kontaktné elektródy ❺ očistite mierne navlhčenou, mäkkou handričkou a skontrolujte, či je rozprašovacia jednotka správne namontovaná na podstavci prístroja, a či má inhalát dostatočný kontakt s membránou (prístroj držte rovno). Prípadne vymeňte rozprašovaciu jednotku.

Problém: Inhalát uniká z prístroja/nádržky na účinnú látku.
Odstránenie porúch: Silikónové tesnenie by mohlo byť netesné. Skontrolujte, či je rozprašovacia jednotka správne namontovaná na podstavci prístroja a prípadne vymeňte rozprašovaciu jednotku.

Ak po vykonaní vyššie uvedených bodov nedošlo k odstráneniu poruchy, kontaktujte zákaznícky servis.

Smernice / normy

Tento inhalačný prístroj vyhovuje požiadavkám smernice 93/42/EHS (smernica ES o zdravotníckych pomôckach) a normy EN 13544-1: 2007 Respiračné terapeutické prístroje - Časť 1: Rozprašovacie systémy a ich komponenty. Elektromagnetická zlučiteľnosť: Prístroj zodpovedá požiadavkám normy EN 60601-1-2 pre elektromagnetickú zlučiteľnosť. Podrobnosti k týmto nameraným hodnotám môžete zistiť zo samostatnej prílohy.

Pokyn k likvidácii

Tento prístroj sa nesmie likvidovať spolu s komunálnym odpadom. Každý spotrebiteľ je povinný všetky elektrické alebo elektronické prístroje bez ohľadu na to, či obsahujú škodlivé látky alebo nie, odovzdať na zbernom mieste vo svojom meste alebo v obchode, aby sa tieto mohli ekologicky zlikvidovať. Skôr ako prístroj zlikvidujete, vyberte z neho batérie. Použité batérie neodhadzujte do komunálneho odpadu ale do špeciálneho odpadu, alebo ich odovzdajte do zberne na batérie v špecializovanom obchode. O likvidácii sa informujte na svojom komunálnom úrade alebo u svojho predajcu.

Technické údaje

Názov a model:	Ultrazvukový inhalátor **IN 525 medisana**
Napájanie napätím:	3V ⎓, 2 x 1,5V batéria AA LR6 Napájanie (model: TAP5-050S100U1); Vstup: 100-240V, 50/60Hz, 0.15A Výstup: 5V⎓, 1A
Príkon:	cca 1,1W
Ultrazvuková frekvencia:	cca 108 kHz
Rozprašovací výkon:	≥ 0,2 ml/minúta
Veľkosť častíc:	MMAD cca 5 µm
Objem naplnenia inhalátu:	min. 0,5 ml / max. 8 ml
Automatické vypnutie:	po cca 30 minútach resp. pri prázdnej nádržke na účinnú látku
Prevádzkové podmienky:	+10 °C - +40 °C, rel. vlhkosť vzduchu 15-93 %
Skladovacie podmienky:	-20 °C - +70 °C, rel. vlhkosť vzduchu ≤ 93 %
Hmotnosť cca:	98 g (bez batérií)
Rozmery d x š x v cca:	72 x 40 x 113 mm
Č. výrobku:	54115
Číslo EAN:	4015588 54115 5
Náhradné diely:	Výr. 54116 Rozprašovacia jednotka (č. dielov ❶ / ❷ / ❸) Výr. 54117 Súprava masiek s náustkom Výr. 54118 Sieťová jednotka (EU) Výr. 54119 Sieťová jednotka(GB)

V súvislosti s vylepšovaniami výrobku si vyhradzujeme technické a konštrukčné zmeny.

Príslušne aktuálne znenie tohto návodu na použitie nájdete na www.medisana.com

Záručné a servisné podmienky

V prípade uplatnenia záruky sa obráťte na váš špecializovaný obchod alebo priamo na servisné pracovisko. Ak budete musieť prístroj zaslať, uveďte, o akú poruchu ide, a priložte kópiu potvrdenia o kúpe.
Platia tieto záručné podmienky:
1. Na výrobky **medisana** sa od dátumu predaja poskytuje 3-ročná záruka.
V prípade uplatnenia záruky musí byť dátum predaja preukázaný potvrdením o kúpe alebo faktúrou.
2. Nedostatky v dôsledku materiálových alebo výrobných chýb sa počas záručnej lehoty odstránia bezplatne.
3. Uplatnením záruky nedochádza k predĺženiu záručnej lehoty prístroja ani vymenených konštrukčných dielov.
4. Zo záruky sú vyňaté:
a. Všetky škody, ktoré boli spôsobené nevhodným zaobchádzaním, napríklad nedodržaním návodu na použitie.
b. Škody, ktoré boli spôsobené opravou alebo zásahmi kupujúceho alebo neoprávnených tretích osôb.
c. Škody spôsobené počas prepravy od výrobcu k používateľovi alebo pri zaslaní servisnému pracovisku.
d. Diely príslušenstva, ktoré podliehajú normálnemu opotrebovaniu.
5. Ručenie za nepriame alebo priame následné škody, ktoré boli spôsobené prístrojom, je vylúčené aj vtedy, keď bola škoda na prístroji uznaná ako záručný prípad.

Adresu servisu nájdete na samostatnom priloženom hárku.

SK/SI

medisana®

SI Navodila za uporabo
Ultrazvočni inhalator IN 525

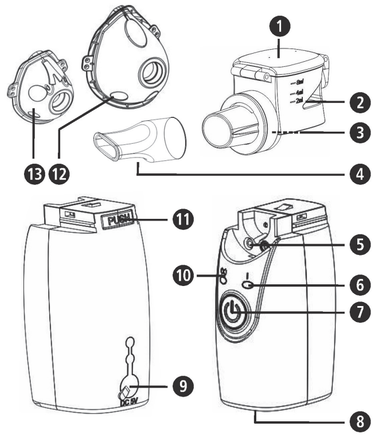

Naprava in elementi za upravljanje

Razprševalnik

❶ Pokrov posode za učinkovino ❷ Posoda za učinkovino
❸ Membrana ❹ Ustnik

Osnova naprave

❺ Kontaktni elektrodi ❻ Funkcijska lučka LED
❼ Tipka za vklop/izklop ⏻ ❽ Predal za baterije
❾ Priključek za kabel napajalnika ❿ Indikator baterij LED
⓫ Tipka za odklepanje razprševalnika
⓬ Maska za odrasle ⓭ Maska za otroke

Pojasnilo risb

Ta navodila za uporabo sodijo k tej napravi. Vsebujejo pomembne informacije o prvem zagonu in upravljanju naprave. Navodila za uporabo preberite v celoti. Neupoštevanje teh navodil lahko pripelje do težkih poškodb ali škode na napravi.

OPOZORILO
Te varnostne napotke je potrebno upoštevati, da se preprečijo morebitne poškodbe uporabnika.

POZOR
Te napotke je potrebno uporabljati, da se preprečijo možne poškodbe naprave.

NAPOTEK
Ti napotki Vam zagotavljajo dodatne informacije za inštalacijo ali obratovanje.

Klasifikacija naprave: Tip BF

Zaščitite pred visokimi temperaturami!

IP22 Stopnja zaščite pred vdorom trdnih predmetov in vode

LOT Številka LOT

SN Serijska številka

Proizvajalec

Datum proizvodnje

Primerna uporaba

- Ultrazvočni inhalator **medisana IN 525** je namenjen za oralno ali nasalno inhalacijsko terapijo z zdravili v obliki aerosolov za zasebno rabo ali v bolnišničnem okolju. Napravo lahko uporabljajo le pacienti, ki so se dodobra seznanili z delovanjem naprave oz. so poučeni in pod nadzorom strokovnega zdravstvenega osebja.
- Pred uporabo mora uporabnik prebrati ta navodila za uporabo in razumeti njihovo vsebino ter upravljanje naprave.
- Napravo lahko uporabljajo osebe, obolele za astmo, kroničnimi boleznimi pljuč (npr. KOBP, bronhitis ali emfizem) ali drugimi boleznimi dihal, ki so karakterizirane z oviranim pretokom dihalnega zraka.

medisana GmbH
Carl-Schurz-Str. 2, 41460 NEUSS
NEMČIJA

CE 0297

SI POMEMBNI NAPOTKI! OBVEZNO SHRANITE!

Pred uporabo izdelka skrbno preberite navodila za uporabo, še posebej varnostne napotke. Navodila za uporabo shranite za nadaljnjo uporabo. Če napravo posredujete tretjim osebam, potem obvezno priložite ta navodila za uporabo.

Varnostni napotki

- Napravo uporabljajte samo za predvideni namen v skladu z navodilom za uporabo. V primeru napačne naprave pravica do zahtevkov iz naslova garancije preneha.
- Vsaka druga uporaba kot tukaj opisana šteje za nepravilno in je lahko nevarna. Pri neprimerni uporabi za varnost delovanja naprave odgovarja samo uporabnik.
- Uporabljajte samo originalne dodatne in nadomestne dele proizvajalca.
- Uporabljajte samo za inhalacijsko terapijo primerna zdravila v tekoči obliki. Preden pričnete uporabljati aparat za terapijo, se posvetujte z zdravnikom ali farmacevtom glede trajanja uporabe, doziranja, pogostosti uporabe in glede izbire zdravil.
- Intenzivnost razprševanja niha v odvisnosti od uporabljenih zdravil. Za razprševanje ne uporabljajte čiste vode.
- Otroci od 8 let naprej ter osebe z zmanjšanimi fizičnimi, senzornimi ali mentalnimi sposobnostmi ali pomanjkanjem izkušenj in znanja lahko napravo uporabljajo le pod nadzorom ali po tem, ko so podučeni o varni uporabi naprave in iz tega izhajajočih tveganjih.
- Otroci morajo biti pod nadzorom, da zagotovite, da se z napravo ne igrajo.
- Čiščenje in uporabniško vzdrževanje otroci ne smejo izvajati brez nadzora.
- Lahko pride do zaužitja drobnih delov Majhne dele zato hranite in odstranjujte tako, da otrokom ne bodo dostopni.
- Ta naprava lahko postane neuporabna zaradi nihanj napetosti, izpraznjenih baterij ali mehanskih okvar. Zato vam priporočamo, da imate vselej pripravljeno nadomestno napravo oz. nadomestne baterije.
- Če se naprava ne izključi sama, ko je posoda prazna, pritisnite tipko za vklop/izklop ❼ ⏻ in ročno izključite napravo.
- Pred prvo uporabo in kasneje po vsaki uporabi ter po daljši neuporabi dezinficirajte vse dele naprave in masko, glejte navodila v razdelku "Čiščenje in nega".

OPOZORILO
Nevarnost okužbe zaradi onesnažene enote razprševalnika! Pred vsako uporabo upoštevajte splošne higienske ukrepe (npr. temeljito umivanje rok) in poskrbite, da bo enota razprševalnika pred prvo uporabo in po vsaki uporabi očiščena in dezinficirana v skladu z navodili iz razdelka „Čiščenje in nega"! Naprave ne uporabljajte skupaj z drugimi osebami, da preprečite tveganje ožuljev!

- Če je naprava vidno poškodovana ali če sumite na okvaro, inhalatorja ne pričnite uporabljati. Posvetujte se s servisno delavnico.
- Če priključite napravo na električno omrežje z izbirnim napajalnikom, pazite, da se omrežna napetost ujema s podatki, navedenimi na tipski ploščici.
- Napajalnika in kabla napajalnika nikoli ne prijemajte z mokrimi rokami.
- Pazite, da naprava ne pade.
- Pred uporabo napravo preverite, ali so vsi deli pravilno sestavljeni.
- Če opazite motnje pri delovanju, naprave ne popravljajte sami. Popravila naj izvaja samo pooblaščeni servis.
- Ne odpirajte naprave in je nikakor ne spreminjajte.
- Naprave nikoli ne izpostavljajte neposredni sončni svetlobi ali ekstremnim temperaturam.
- Ne poskušajte čistiti membrane s kakršnim koli pripomočkom - s tem jo lahko poškodujete.
- Naprave ali delov naprave nikoli ne čistite pod curkom tekoče vode. Pazite, da v notranjost naprave ne vdre voda.
- Naprave nikoli ne prenašajte ali skladiščite, če se v posodi še nahaja tekočina. Ta lahko izteče in poškoduje napravo.

Obseg dobave in embalaža

Najprej preverite ali je obseg dobave popoln in, da izdelek ne kaže nikakršnih pomanjkljivosti. V primeru dvoma izdelka ne uporabljajte in se posvetujte s servisnim mestom. V obseg dobave sodi:
- 1 ultrazvočni inhalator **medisana IN 525**
- 1 maska za odrasle in 1 maska za otroke
- 2 bateriji (velikost AA/LR6, 1,5V)
- 1 napajanje
- 1 torbica za shranjevanje
- 1 navodila za uporabo

Embalažo je možno ponovno uporabiti, lahko pa se reciklira v surovino. Embalažo, ki je ne potrebujete več, odstranite v skladu s predpisi. Če pri odstranjevanju embalaže opazite poškodbo zaradi prevoza, takoj kontaktirajte svojega trgovca.

OPOZORILO
Bodite pozorni, da embalažna folija ne bo prišla v roke otrok.
Obstaja nevarnost zadušitve!

Posebnosti naprave medisana IN 525

Ultrazvočna tehnologija

Pri ultrazvočnem razprševalniku se zaradi vibracij piezoelektričnega kristala ustvarja aerosol. Električna energija se pretvarja v mehanske vibracije, ki ustvarjajo kapljice. Optimalni premer kapljic je 1 - 5 µm (v skladu s "Smernicami za aerosolne terapije bolezni pljuč", Lungenliga Schweiz). Samo kapljice z malim premerom lahko prodrejo v ozke razcepe zgornjih in spodnjih dihalnih poti in tja dostavijo zdravila in jih odložijo, kjer morajo učinkovati.

Pomembne informacije za uporabo zdravil / preparatov

NAPOTKI
- **Pred uporabo zdravila ali preparata se posvetujte z zdravnikom, ali je zdravilo/preparat za vas primerno oziroma uporabljajte le zdravila/preparate, ki vam jih predpiše vaš zdravnik.**
- **Ultrazvočni inhalator medisana IN 525 je primeren za inhalacijo vseh običajnih preparatov v obliki aerosola, razen:**
  - suspenzij (koktajlov zdravil)
  - raztopin z visoko viskoznostjo
  - eteričnih olj
- **Ne uporabljajte eteričnih olj, saj lahko poškodujejo membrano razprševalnika!**
- **Uporabljajte samo preparate/zdravila, izdelana na vodni ali alkoholni osnovi.**
- **Za redčenje inhalata uporabljajte samo izotonično raztopino kuhinjske soli, saj lahko v nasprotnem pod določenimi pogoji pride do bronhospazmov.**
- **Ne uporabljajte inhalatov na osnovi olj.**
- **Po inhalaciji raztopin, ki vsebujejo sol, napravo obvezno sperite in očistite, kot je opisano v razdelku „Čiščenje in nega".**

Pribor

Kombinacija te naprave z drugimi napravami ni predvidena. Pri tej napravi uporabljajte izključno originalni pribor, saj le ta zagotavlja varno delovanje.

Varnost pred iztekanjem

Pri polnjenju inhalata v posodo za učinkovino ❷ pazite, da posodo napolnite samo do oznake za maksimalno količino (8 ml). Priporočena količina polnjenja je med 0,5 in 8 ml. Med inhalacijsko terapijo lahko nagnete napravo za čas do 15 sekund naprej, nazaj ali v stran, ne da bi prišlo do negativnega vpliva na razprševanje in s tem na učinkovanje terapije. Če pa v času, daljšem od 15 sekund, ni stika med inhalatom in membrano, se naprava samodejno izključi. Naprava **medisana IN 525** je varna pred iztekanjem. Kljub temu pa naprave ne tresite pri polni posodi za učinkovino; zaradi tresljajev lahko tekočina vdre v prostor za elektroniko in povzroči poškodbo naprave.

Vstavljanje / odstranjevanje baterij

Odprite predal za baterije ❽ na spodnji strani naprave. Narahlo pritisnite in istočasno povlecite pokrovček v smeri puščice. Vstavite priloženi bateriji (AA/LR6). Pazite na pravilno lego baterij (glejte sliko na dnu ohišja). Znova namestite pokrov predala za baterije in ga pritisnite. Če pri vključeni napravi lučka LED indikatorja baterij ❿ sveti v oranžni barvi, vstavite nove baterije. Če lučka LED utripa v oranžni barvi, lahko napravo uporabljate še približno 30 minut.

OPOZORILO - VARNOSTNI NASVETI ZA BATERIJE
- **Baterij ne razstavljajte!**
- **Izpraznjene baterije nemudoma vzemite iz naprave!**
- **Preprečite povišano nevarnost izlitja baterije, stik s kožo, očmi in sluznico! Pri stiku z baterijsko kislino prizadeta mesta takoj sperite z veliko količino vode in nemudoma obiščite zdravnika!**
- **Če pogoltnete baterijo, takoj obiščite zdravnika!**
- **Vedno menjajte obe bateriji hkrati!**
- **Uporabljajte samo baterije istega tipa. Ne uporabljajte baterij različnih tipov hkrati ali nove in stare baterije skupaj!**
- **Pravilno vstavite baterije, pazite na polariteto!**
- **Pri daljši neuporabi vzemite baterije iz naprave!**
- **Baterije hranite izven dosega otrok!**
- **Baterij ne poskušajte znova napolniti in jih ne vežite v kratek stik! Obstaja nevarnost eksplozije!**
- **Ne mečite jih v ogenj! Obstaja nevarnost eksplozije!**
- **Izrabljenih baterij in polnljivih baterij ne odstranjujte skupaj z gospodinjskimi odpadki, ampak jih kot posebne odpadke oddajte na zbirnem mestu v specializiranih trgovinah!**

Uporaba napajalnika

Alternativno lahko napravo uporabljate tudi s posebnim napajalnikom (št. art. **medisana** 54118), ki ga priključite v posebej za to predvideno vtičnico na napravi. Pri tem iz naprave odstranite baterije. Naprave ni mogoče uporabljati za polnjenje polnljivih baterij. Pri uporabi napajalnika priporočamo, da najprej izvedete korake, opisane v razdelku „Priprava", in šele nato priključite napajalnik v napravo.

Priprava

1. Preverite, ali je naprava izključena (funkcijska lučka LED ❻ ne sveti).
2. Od osnove naprave ločite enoto razprševalnika, tako da pritisnete tipko za odklepanje ⓫ in enoto razprševalnika potisnete v smeri naprej.
3. Odprite pokrov posode za učinkovino ❶ in napolnite posodo za učinkovino ❷ z inhalatom (maksimalna količina inhalata 8 ml = 8 ccm). Upoštevajte v ovojnini priložena navodila za uporabo in doziranje posameznega zdravila, ki ga uporabljate.
4. Znova zaprite pokrov posode za učinkovino ❶.
5. Zdaj znova pravilno namestite enoto razprševalnik na nastavek osnovne enote in ga aretirajte (zasliši se zvok).

Inhalacija z ustnikom

1. Usedite se v čim bolj pokončen položaj.
2. Na osnovo naprave namestite ustnik ❹ in ga v celoti objemite z ustnicami.
3. Vključite napravo s pritiskom na tipko za vklop/izklop ❼. Funkcijska lučka LED ❻ sveti v zeleni barvi. Aerosol se med delovanjem naprave malce segreje, posoda za učinkovino ❷ pa je osvetljena z modro barvo.
4. Zdaj počasi in globoko vdihujte in izdihujte skozi usta in nos. Učinek terapije lahko izboljšate, če po vdihu za nekaj časa zadržite dih. Za splošen uspeh terapije pa to ni nujno. Pomembno je, da ostanete mirni in sproščeni tre da vdihujete in izdihujete enakomerno. Ne inhalirajte prehitro. Če potrebujete premor, prekinite inhalacijo in vzemite ustnik iz ust. Nato znova vstavite ustnik ❹ v usta (z ustnicami tesno objemite ustnik) in znova počasi vdihujte in izdihujte.

NAPOTKI
- **Napravo držite v čim bolj navpičnem položaju. Manjši nagib naprave ne vpliva na uporabo (naprava je varna pred iztekanjem učinkovine). Da bi dosegli najboljše rezultate uporabe, naj bo naprava pri inhaliranju čim manj nagnjena.**
- **Če je naprava preveč nagnjena, lahko pride do tega, da aerosol ni več v stiku z membrano. V tem primeru se naprava po pribl. 15 sekundah samodejno izključi.**
- **Ko je skoraj ves aerosol porabljen, narahlo premikajte napravo, da se preostala količina aerosola bolje razporedi po membrani.**

5. Postopek inhalacije naj ne bo daljši od 30 minut.
6. Ko je posoda za učinkovino ❷ prazna, sveti funkcijska lučka LED ❻ v oranžni barvi in naprava se čez nekaj časa izključi. Po končanem inhaliranju lahko napravo tudi ročno izključite s pritiskom na tipko za vklop/izklop ❼- tudi v primeru, da niste porabili vsega inhalata. Funkcijska lučka LED ❻ ugasne.
7. Izlijte preostali inhalat. Ne uporabljajte ga znova. Po vsaki uporabi nemudoma očistite napravo. (Glejte tudi „Čiščenje in nega".) Po daljši uporabi ustnika ❹ lahko pride pri uporabi ustnika do nabiranja 2 - 3 kapljic inhalata v nastavni cevki ustnika. Vendar pa to ne vpliva na delovanje in uporabo naprave. Po uporabi odstranite kapljice z mehko krpo.

Inhalacija z masko

Alternativno je v obsegu dobave vsebovana maska za odrasle in maska za otroke. Pri tej metodi lahko aerosol vdihavate skozi nos. Ta metoda je prijetnejša predvsem za starejše.

NAPOTKI
Pri uporabi maske ostane na sluznici v področju nosa in žrela večja količina aerosola kot pri uporabi ustnika.

Pri inhalaciji z masko najprej na izhod iz posode za učinkovino nataknite masko za odrasle ali masko za otroke. Nato sledite korakom, opisanim v razdelku „Inhalacija z ustnikom". Razlika je zgolj v tem, da ne objamete ustnika z ustnicami, ampak masko nežno pritisnete čez usta in nos. Pazite, da se bo maska tesno a brez tiščanja prilegala ustom in nosu. Zdaj počasi in globoko vdihujte in izdihujte skozi nos.

Trajna uporaba

Za trajno uporabo naprave priporočamo 3 uporabe na dan po 10 minut z ustnikom ali masko pri sobni temperaturi pribl. 23 °C. Pod temi pogoji je predvidena uporabna doba osnovne enote 3 leta in enote razprševalnika 6 mesecev.
Enota razprševalnika je obrabi podvržen sestavni del in ne sodi v obseg garancije. Nadomestno enoto razprševalnika lahko naročite pod št. art. 54116.

Čiščenje in nega

NAPOTKI
Čiščenje izvajajte skrbno in takoj po vsaki uporabi, kot je opisano v nadaljevanju.

- Po potrebi snemite masko z naprave.
- Nikoli ne čistite celotne naprave ali enote razprševalnika pod curkom tekoče vode in pazite, da v napravo ne vdre voda.
- Ohišje naprave očistite z rahlo vlažno krpo, ki jo lahko namočite v blago milnico.
- Masko očistite pod tekočo vodo.
- Elektrode osnovne enote in enote razprševalnika previdno čistite z mehko, malce vlažno krpo.
- Osnovo naprave in enoto razpršila lahko čistite, kot je navedeno v nadaljevanju:
  1. Iz posode za učinkovino ❷ izlijte morebitno prisotno vsebino.
  2. V rezervoar napolnite nekaj pitne vode.
  3. Vključite napravo in pustite, da razprševalnik deluje približno 1-2 minuti.
  4. Zdaj odstranite baterije iz naprave (oz. odklopite napajalnik) in z osnovne enote snemite enoto razprševalnika.
  5. E noto razpršila očistite ročno z destilirano vodo.
  6. Nato vse dele položite na suho, mehko podlogo (npr. na brisačo), da se na zraku temeljito posušijo.
- To čiščenje izvajajte, če naprave dalj časa niste uporabljali in pred prvo uporabo naprave.

OPOZORILO
- **Predal za baterije ❽ mora biti vedno suh!**
- **Ne dotikajte se membrane ❸ s prsti ali s kakršnim koli drugim predmetom!**
- **Naprave in delov naprave nikoli ne čistite v pomivalnem stroju za posodo!**
- **Za sušenje nikoli ne uporabljajte mikrovalovne pečice!**

Razkuževanje

Pri infekcijskih obolenjih morate za zagotovitev dezinfekcije dodatno opraviti naslednje korake. Priporočamo, da ta ukrep izvajate redno zjutraj ali zvečer ob enakem času:

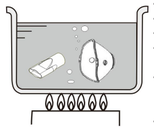

- Masko/-e in ustnik sperite z destilirano vodo.
- V posodi zavrite destilirano vodo.
- Masko/-e in ustnik za pet minut položite v vrelo vodo.
- Nato dele vzemite iz vode in počakajte, da se posušijo in ohladijo na svežem zraku (npr. da leži na brisači).
- Po želji lahko namesto v vrelo, destilirano vodo, dele položite tudi v 75 % raztopino čistilnega alkohola - v tem primeru je čas namakanja krajši in traja eno minuto. Naknadno dele sperite z destilirano vodo in počakajte, da se posušijo na zraku.
- Prepričajte se, da na delih za priključitev ni ostankov razkužila, da ne bi ogrozili naslednjega postopka inhalacije.

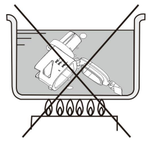

OPOZORILO
- Posode z aktivnimi snovmi nikoli ne odložite v vrelo vodo.
- Alkoholna raztopina je zelo vnetljiva. Zato čiščenja NIKOLI ne izvajajte v bližini odprtega ognja ali dima.

Transport in hramba

- Napravo z vsemi njemi deli hranite na suhem in čistem mestu.
- Pred transportom in shranjevanjem preverite, da se v posodi za učinkovino ❷ ne nahaja nobena tekočina.
- Če naprave dalj časa ne boste uporabljali, odstranite baterije.
- Naprave ne hranite na mestih z neposredno sončno svetlobo, ekstremnimi temperaturami in visoko vlažnostjo.
- Napravo vselej hranite in uporabljajte stran od ognja, elektromagnetnega sevanja in otrok.

Odpravljanje motenj

Težava: Slabše razprševanje/ni razprševanja.
Odpravljanje motenj: Zamenjajte baterije, očistite kontaktne elektrode ❺ s rahlo vlažno, mehko krpo in očistite napravo v skladu z navodili iz razdelka „Čiščenje in nega". Preverite, ali je enota razprševalnika pravilno nameščena na osnovo naprave in ali je stik med inhalatom in membrano zadosten (napravo držite v ravnem položaju).

Težava: Ni razprševanja in funkcijska lučka LED ❻ ne sveti ali pa sveti le kratek čas.
Odpravljanje motenj: Preverite, ali so baterije pravilno vstavljene in ali imajo še zadostno napetost. Po potrebi zamenjajte baterije. Preverite, ali je enota razprševalnika pravilno nameščena na osnovo naprave in ali je stik med inhalatom in membrano zadosten (napravo držite v ravnem položaju).

Težava: Med uporabo se naprava samodejno izključi, čeprav se v posodi za učinkovino še nahaja inhalat.
Odpravljanje motenj: Membrana ❸ je okvarjena ali pa ni vzpostavljena dobra povezava med enoto razprševalnika in osnovo naprave. Očistite kontaktne elektrode ❺ z rahlo vlažno, mehko krpo in preverite, ali je enota razprševalnika pravilno nameščena na osnovo naprave in ali je stik med inhalatom in membrano zadosten (napravo držite v ravnem položaju). Po potrebi zamenjajte enoto razprševalnika.

Težava: Inhalat izteka iz naprave/posode za učinkovino.
Odpravljanje motenj: Silikonsko tesnilo morda ne tesni. Preverite, ali je enota razprševalnika pravilno nameščena na osnovo naprave in po potrebi zamenjajte enoto razprševalnika.

Če z zgornjimi točkami napake ni bilo mogoče odpraviti, se obrnite na oddelek za podporo strankam.

Direktive/standardi

Ta naprava za inhalacijo izpolnjuje zahteve direktive 93/42/EGS (direktiva ES za medicinske izdelke) in standarda EN 13544-1: 2007 Naprave za terapijo dihal - 1. del: Razprševalni sistemi in njihovi sestavni deli. Elektromagnetna združljivost: Naprava izpolnjuje zahteve standarda EN 60601-1-2 za elektromagnetno združljivost. Podrobnosti o teh meritvah lahko najdete na ločenem listu v prilogi.

Napotek za odstranjevanje

Te naprave ne smete odvreči med gospodinjske odpadke. Vsak potrošnik je zavezan, da vse električne ali elektronske naprave, ne glede na to ali vsebujejo škodljive snovi ali ne, odda na zbirno mesto ali v trgovino, da se jih lahko okolju prijazno odstrani. V zvezi z odstranitvijo naprave se obrnite na vaš komunalni urad ali vašega trgovca. Pred odstranjevanjem naprave iz nje vzemite baterije. Izrabljenih baterij ne odstranjujte skupaj z gospodinjskimi odpadki, ampak jih kot posebne odpadke oddajte na zbirnem mestu v specializiranih trgovinah.

Tehnični podatki

Naziv in model:	Ultrazvočni inhalator **medisana IN 525**
Napajalna napetost:	3V ⎓, 2 x 1,5V bateriji AA LR6 napajanje (model: TAP5-050S100U1); Vhod: 100-240V, 50/60Hz, 0.15A Izhod: 5V⎓, 1A
Nazivna moč:	pribl. 1,1W
Ultrazvočna frekvenca:	pribl. 108 kHz
Zmogljivost razprševanja:	≥ 0,2 ml/minuto
Velikost delcev:	MMAD pribl. 5 µm
Količina napolnjenega inhalata:	min. 0,5 ml / maks. 8 ml
Samodejni odklop:	po pribl. 30 minutah oz. ko je posoda za učinkovino prazna
Pogoji obratovanja:	+10°C - +40°C, rel. zračna vlažnost 15-93 %
Pogoji hrambe:	-20°C - +70°C, rel. zračna vlažnost ≤ 93 %
Masa pribl.:	98 g (brez baterij)
Mere DxŠxV pribl.:	72 x 40 x 113 mm
Številka artikla:	54115
Številka EAN:	4015588 54115 5
Nadomestni deli:	art. 54116 Enota razprševalnika (Del št. ❶ / ❷ / ❸) art. 54117 Maska nastavljena z ustnikom art. 54118 Napajalnik (EU) art. 54119 Napajalnik (GB)

Zaradi nenehnih izboljšav izdelka si pridržujemo pravico do tehničnih in oblikovnih sprememb.

Aktualna različica teh navodil za uporabo je na voljo na naslovu www.medisana.com

Pogoji za garancijo in popravila

V primeru uveljavljanja garancije se obrnite na prodajalca ali neposredno na servisno mesto. Če morate napravo vrniti po pošti, sporočite okvaro in priložite kopijo potrdila o nakupu.
Pri tem veljajo naslednji garancijski pogoji:
1. Za izdelke **medisana** zagotavljamo 3 leta garancije od datuma nakupa. Datum prodaje je treba v garancijskem primeru dokazati s potrdilom o nakupu ali z računom.
2. Okvare zaradi materialnih ali proizvodnih napak se v garancijskem roku brezplačno odpravijo.
3. Uveljavljanje garancije ne podaljša garancijske dobe, niti za napravo, niti za zamenjane komponente.
4. Iz garancije je izključeno:
a. Kakršna koli škoda, nastala zaradi nepravilnega ravnanja, npr. zaradi neupoštevanja navodil za uporabo.
b. Škoda, ki nastane zaradi popravila ali posegov kupca ali nepooblaščenih tretjih oseb.
c. Transportna škoda na poti od proizvajalca do potrošnika ali, ki je nastala ob pošiljanju na servisno mesto.
d. Pribor zaradi obrabe ob običajni uporabi.
5. Odgovornost za posredno ali neposredno posledično škodo, ki jo je povzročila naprava, je izključena, tudi če se škoda na napravi prizna kot garancijski zahtevek.

Naslov enote za popravila se nahaja na ločeni, priloženi dokumentaciji.

HR/HU

medisana®

HR **Uputa o uporabi**
Ultrazvučni inhalator IN 525

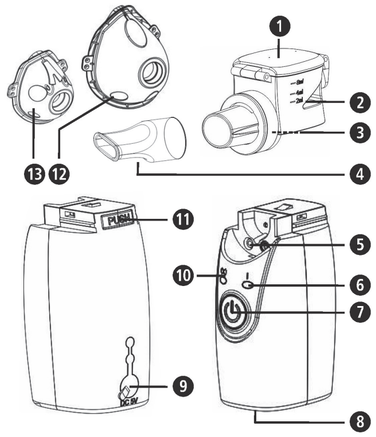

Uređaj i elementi za upravljanje

Jedinica nebulizatora/raspršivač maglice

❶ Poklopac spremnika za ljekovitu tvar
❷ Spremnik za ljekovitu tvar ❸ Membrana
❹ Usnik/nastavak za usta

Baza uređaja/glavna jedinica

❺ Kontaktne elektrode ❻ Funkcijski LED ❼ Gumb UKLJUČI/ISKLJUČI ⏻ ❽ Pretinac za baterije
❾ Priključak za kabel adaptera ❿ LED indikator baterije
⓫ Gumb za otpuštanje jedinice nebulizatora/raspršivača maglice
⓬ Maska za odrasle ⓭ Maska za djecu

Objašnjenje znakova

Ova Uputa o uporabi pripada ovom uređaju. Ona sadrži važne informacije o stavljanju u pogon i za rukovanje. Pročitajte u cijelosti ovu Uputu o uporabi. Nepridržavanje ovih naputaka može dovesti do teških ozljeda ili šteta na uređaju.

UPOZORENJE
Ovih se upozorenja treba pridržavati, kako bi se izbjegle moguće ozljede korisnika.

POZOR
Ovih se napomena treba pridržavati, kako bi se spriječila moguća oštećenja na uređaju.

NAPOMENA
Ove napomene pružaju vam korisne dodatne informacije o instalaciji ili o radu uređaja.

Klasifikacija uređaja: Tip BF

Zaštitite od visokih temperatura!

IP22 Podaci o vrsti zaštite od stranih tijela i vode

LOT Broj ŠARŽE **SN** Serijski broj

Proizvođač Datum proizvodnje

Namjensko korištenje uređaja

- Uređaj **medisana** Ultrazvučni inhalator **IN 525** predviđen je za oralnu i nazalnu inhalacijsku terapiju lijekovima u obliku aerosola u privatnim kućanstvima ili u kliničkom okruženju. Uređaj mogu koristiti samo pacijenti koji su se detaljno upoznali s njegovim funkcioniranjem, odnosno koji se nalaze pod nadzorom stručnog medicinskog osoblja ili koji su dobili obuku o korištenju uređaja.
- Prije korištenja, korisnik bi trebao pročitati ovu Uputu o uporabi te razumjeti njezin sadržaj i način rukovanja uređajem.
- Uređaj mogu koristiti osobe koje boluju od astme, kroničnih bolesti pluća (npr. KOPB-a, bronhitisa ili emfizema) ili drugih bolesti dišnog sustava kojima je svojstvena opstrukcija protoka zraka.

medisana GmbH
Carl-Schurz-Str. 2, 41460 NEUSS
NJEMAČKA

CE 0297

54115 IN525 24lgs A2 03/2021 Ver. 3.0

HR VAŽNE NAPOMENE! OBAVEZNO SAČUVATI!

Pažljivo pročitajte Uputu o uporabi, osobito sigurnosne napomene, prije nego započnete s radom uređaja i sačuvajte ovu Uputu za kasnije korištenje. Kada uređaj dajete drugima na korištenje, obavezno im uručite i njegovu Uputu o uporabi.

Sigurnosne napomene

- Uređaj koristite samo u skladu s njegovom namjenom i prema Uputi o uporabi. U slučaju nenamjenskog korištenja gubi se pravo na jamstvo.
- Svako drugačije korištenje od ovdje opisanog nije stručno i mora se smatrati opasnim. U slučaju korištenja koje nije u skladu s propisima, jamstvo za sigurno funkcioniranje uređaja prelazi na korisnika.
- Koristite samo originalne dodatne i rezervne dijelove proizvođača.
- Za inhalacijsku terapiju koristite samo prikladne lijekove u tekućem obliku. Prije nego započnete terapiju ovim uređajem, porazgovarajte sa svojim liječnikom ili ljekarnikom o trajanju primjene, doziranju, učestalosti primjene i odabiru lijekova.
- Intenzitet nebuliziranja (raspršivanja maglice) varira ovisno o korištenim lijekovima. Za nebuliziranje ne koristite običnu čistu vodu.
- Ovaj uređaj mogu koristiti djeca u dobi od 8 i više godina te osobe smanjenih tjelesnih, osjetilnih ili mentalnih sposobnosti ili s manjkom iskustva i znanja ako ih se nadzire ili ako su poučeni o sigurnom korištenju uređaja i razumiju opasnosti koje proizlaze njegovim korištenjem.
- Djeca moraju biti pod nadzorom da bi se zajamčilo da se ne igraju uređajem.
- Čišćenje i korisničko održavanje djeca ne smiju obavljati bez nadzora.
- Djeca bi mogla progutati sitne dijelove. Stoga sve sitne dijelove uređaja skladištite i zbrinjavajte na način da su nedostupna djeci.
- Ovaj uređaj može postati neupotrebljiv uslijed nestabilnosti strujnog napona, istrošenih baterija ili mehaničkog kvara. Stoga vam preporučujemo da uvijek imate pri ruci rezervni uređaj odn. rezervne baterije.
- Ako se uređaj ne isključi automatski kada je spremnik prazan, pritisnite gumb UKLJUČI/ISKLJUČI ❼ ⏻ da biste uređaj ručno isključili.
- Dezinficirajte sve dijelove svoga uređaja kao i masku prije njihove prve upotrebe, a kasnije i nakon svakog korištenja kao i nakon duljeg nekorištenja; pogledajte napomene pod „Čišćenje i održavanje“.

UPOZORENJE
Opasnost od infekcije zbog onečišćene jedinice nebulizatora! Pridržavajte se općih higijenskih mjera (npr. temeljitog pranja ruku) prilikom svakog korištenja uređaja te osigurajte da je raspršivač maglice očišćen i dezinficiran prije prve kao i nakon svake daljnje upotrebe sukladno napomenama navedenim pod „Čišćenje i održavanje“! Ne koristite uređaj zajedno s drugim osobama kako biste izbjegli mogući rizik od infekcije!

- Ako uređaj ima vidljivih oštećenja ili sumnjate na kakav kvar, inhalator ne smijete stavljati u pogon. Obratite se servisu.
- Ako uređaj priključujete na električnu mrežu (napajanje) pomoću opcionalnog adaptera, provjerite poklapa li se električni napon naveden na označnoj pločici s naponom vašeg izvora struje.
- Nikada ne dodirujte adapter odn. kabel adaptera mokrim rukama.
- Pripazite da vam uređaj ne padne.
- Prije upotrebe uređaja provjerite jesu li svi dijelovi pravilno sastavljeni.
- U slučaju smetnji, ne popravljajte sami uređaj. Popravke prepustite samo ovlaštenom servisu.
- Ne otvarajte uređaj i ne vršite na njemu preinake.
- Uređaj nikada ne izlažite izravnoj sunčevoj svjetlosti ili ekstremnim temperaturama.
- Ne pokušavajte očistiti membranu uređaja bilo kojim pomoćnim sredstvom; to bi ju moglo oštetiti.
- Uređaj ili dijelove uređaja nikada ne držite pod mlazom vode da biste ih oprali. Pripazite da u unutrašnjost uređaja ne dospije voda.
- Ne transportirajte/prenosite i ne skladištite uređaj dok u njegovom spremniku još ima tekućine. Tekućina bi mogla iscuriti i oštetiti uređaj.

Opseg isporuke i ambalaža

Molimo vas da najprije provjerite je li sadržaj isporuke cjelovit te ima li na proizvodu kakvih oštećenja. U slučaju dvojbe, ne koristite proizvod i stupite u kontakt sa servisnom službom. U opseg isporuke pripada:
- 1 **medisana** Ultrazvučni inhalator **IN 525**
- 1 maska za odrasle i 1 maska za djecu
- 2 baterije (tip AA/LR6 od 1,5V)
- 1 adapter
- 1 torbica za skladištenje/čuvanje
- 1 Uputa o uporabi

Ambalaža se može ponovno iskoristiti ili vratiti u kružno gospodarstvo. Ambalažni materijal koji vam više nije potreban zbrinite u skladu s propisima. Ako prilikom raspakiravanja primijetite štetu uslijed transporta, molimo vas da odmah stupite u kontakt s nadležnim trgovcem.

UPOZORENJE
Vodite računa o tome da folije ambalaže ne dospiju u ruke djece.
Postoji opasnost od gušenja!

Značajke uređaja medisana IN 525

Ultrazvučna tehnika

Kod ultrazvučnog nebulizatora/raspršivača maglice aerosol se generira vibracijama piezoelektričnog kristala. Tako se električna energija pretvara u mehaničke vibracije, pomoću kojih se stvaraju kapljice. Optimalni promjer kapljica iznosi 1 – 5 µm (prema „Direktivi za aerosolnu terapiju kod plućnih obolijevanja“, Liga za pluća, Švicarska). Samo ako su vrlo malog promjera kapljice/čestice mogu dospjeti u uske razgranate dijelove gornjih i donjih dišnih putova te na taj način transportirati i deponirati lijek na mjesto gdje on treba djelovati.

Važne informacije o primjeni lijekova/pripravaka

NAPOMENE
- **Prije primjene određenog lijeka ili pripravka raspitajte se kod svojeg liječnika je li takav prikladan za vas ili primjenjujte samo lijekove/pripravke koje vam je propisao vaš liječnik.**
- **Ultrazvučni inhalator tvrtke medisana prikladan je za inhalaciju (udisanje) svih uobičajenih aerosolnih pripravaka, osim:**
  – suspenzija (koktel lijeka)
  – otopina velike viskoznosti
  – eteričnih ulja
- **Ne primjenjujte eterična ulja, jer to može dovesti do oštećenja membrane nebulizatora/raspršivača!**
- **Primjenjujte samo pripravke / lijekove topljive u vodi ili one koji su pripremljeni na bazi alkohola.**
- **Za razrjeđivanje inhalata koristite samo izotoničnu otopinu kuhinjske soli, u suprotnom možete izazvati bronhospazam.**
- **Ne primjenjujte inhalat na bazi ulja.**
- **Nakon udisanja slanih otopina, obavezno isperite i očistite uređaj kako je opisano pod naslovom Čišćenje i održavanje.**

Pribor

Kombiniranje s drugim uređajima nije predviđeno. Koristite samo originalni pribor uz ovaj uređaj; samo je tako zajamčeno sigurno funkcioniranje.

Nepropusnost (sigurnost od neistjecanja)

Prilikom punjenja inhalata u spremnik za ljekovitu tvar ❷ vodite računa o tome da isti smijete (na)puniti samo do označene, maksimalne razine (8 ml). Preporučeno punjenje je 0,5 – 8 ml. Tijekom inhalacijske terapije uređaj možete nagnuti prema naprijed, prema nazad ili u stranu u trajanju do 15 sekundi – bez negativnog utjecaja na nebulizaciju, a time i na uspjeh liječenja. Međutim, ako između inhalata i membrane nema kontakta u trajanju više od 15 sekundi, uređaj će se automatski isključiti.
Uređaj **medisana IN 525** je nepropustan. Ipak, uređaj ne smijete tresti kada je spremnik za ljekovitu tvar napunjen; to može uzrokovati ulazak tekućine u elektroniku i uništenje uređaja.

Umetanje / vađenje baterija

Otvorite pretinac za baterije ❽ s donje strane uređaja laganim potiskom i istodobnim povlačenjem poklopca u smjeru simbola strelice. Umetnite obje isporučene baterije (tip AA/LR6). Obratite pažnju na usmjerenost ležanja baterija (ilustracija u dnu pretinca za baterije). Vratite poklopac pretinca za baterije laganim pritiskom na njegovo mjesto. Ako LED indikator baterije ❿ svijetli narančasto pri uključenom uređaju, umetnite nove baterije. Ako LED blješka narančasto, uređaj se može koristiti još oko 30 minuta.

UPOZORENJE – BATERIJA – SIGURNOSNE NAPOMENE
- **Ne rastavljajte baterije!**
- **Istrošene baterije odmah uklonite iz uređaja!**
- **Povećana opasnost od curenja baterija, izbjegavajte kontakt s kožom, očima i sluznicama! U slučaju kontakta s kiselinom iz baterije, pogođena mjesta odmah dobro isperite čistom vodom i bez odlaganja potražite liječnika!**
- **Ako se proguta baterija, potrebno je odmah potražiti liječnika!**
- **Uvijek zamijenite sve baterije istodobno!**
- **Stavljajte samo istovrsne baterije, ne koristite različite tipove i ne stavljajte zajedno rabljene i nove baterije!**
- **Pravilno umećite baterije vodeći računa o polaritetu!**
- **Uklonite baterije iz uređaja kada ih ne koristite dulje vremena!**
- **Držite baterije podalje od djece!**
- **Nemojte (ponovno) puniti baterije i ne stvarajte kratki spoj! Postoji opasnost od eksplozije!**
- **Ne bacajte baterije u vatru! Postoji opasnost od eksplozije!**
- **Istrošene baterije i aku-baterije ne bacajte u kućni nego u posebni otpad ili ih predajte na mjesto za skupljanje baterija u specijaliziranim trgovinama!**

Upotreba adaptera

Alternativno, uređaj možete (na)puniti i pomoću posebnog adaptera (tvrtke **medisana** br. artikla 54118) koji ćete utaknuti u za to predviđeni priključak ❾ na uređaju. U tom slučaju trebate izvaditi baterije iz uređaja. Uređaj ne služi punjenju punjivih baterija (aku-baterija). Kada koristite adapter preporučujemo vam da prije nego što ga povežete s uređajem učinite korake opisane u poglavlju „Priprema“.

Priprema

1. Provjerite je li uređaj isključen (funkcijski LED ❻ ne svijetli).
2. Odvojite jedinicu nebulizatora/raspršivača maglice od baze uređaja tako da pritisnete gumb za otpuštanje ⓫ i gurnete taj element prema naprijed.
3. Otvorite poklopac spremnika za ljekovitu/djelatnu tvar ❶ i napunite spremnik ❷ inhala(n)tom (sadržaj najviše 8 ml = 8 ccm). Pridržavajte se uputa o primjeni i doziranju lijeka koji uzimate kako je to navedeno u uputi za pojedini lijek priloženoj u njegovoj ambalaži.
4. Ponovno zatvorite poklopac spremnika za ljekovitu tvar ❶ .
5. Iznova pravilno postavite jedinicu nebulizatora (raspršivač) na korijen baze uređaja i uglavite je (dok čujno ne usjedne).

Inhalacija pomoću usnika

1. Sjednite i zauzmite što je moguće uspravniji položaj.
2. Nataknite usnik odn. nastavak za usta ❹ na bazu uređaja a potom ga stavite u usta, obuhvatite ga usnama i dobro stisnite.
3. Uključite uređaj pritiskom gumba UKLJUČI/ISKLJUČI ❼ . Radni ili funkcijski LED ❻ svijetli u zelenoj boji. Tijekom rada uređaja aerosol se lagano zagrijava a spremnik za ljekovitu tvar ❷ svijetli plavo.
4. Sada polako i duboko udišite zrak kroz usta a izdišite ga kroz nos. Učinak terapije možete poboljšati kratkim zadržavanjem zraka nakon što ga udahnete. Međutim, to nije nužno za načelni uspjeh terapije. Važno je da ostanete mirni i opušteni dok ujednačeno udišete i izdišete. Nemojte udisati prebrzo. Ako želite malo predahnuti, zastanite nakratko i izvadite usnik ❹ iz usta. Usnik ponovno stavite u usta (usne ga moraju čvrsto obuhvatiti) i nastavite s laganim udisanjem i izdisanjem.

NAPOMENE
- **Uređaj treba držati u što uspravnijem položaju. No, blagi nagib ne utječe na primjenu (jer je aparat nepropustan). Za punu funkcionalnost, pripazite da uređaj držite što manje nakošenim tijekom udisanja/inhalacije.**
- **Ako je uređaj previše nakošen, aerosol možda više neće biti u dovoljnom kontaktu s membranom; u tom slučaju uređaj će se automatski isključiti nakon ca. 15 sekundi.**
- **Kada se količina aerosola primakne kraju, uređaj trebate lagano protresti kako bi se preostala količina bolje raspodijelila preko membrane.**

5. Jedna primjena inhalacije ne smije trajati dulje od 30 minuta.
6. Kada je spremnik ljekovite tvari ❷ prazan, funkcijski LED ❻ svijetli narančasto a uređaj će se nakon kraćeg vremena isključiti. Kada je inhalacijski tretman završen, uređaj možete i ručno isključiti pritiskom gumba UKLJUČI/ISKLJUČI ❼ – pa i u slučaju kada niste potrošili sav inhala(n)t. Funkcijski LED ❻ se ugasi.
7. Izlijte ostatak inhalata. Nemojte ga više koristiti. Očistite uređaj odmah nakon svakog postupka inhaliranja. (Pogledajte također „Čišćenje i održavanje“) Nakon određenog razdoblja upotrebe nastavka za usta ❹ moguće je da se 2 – 3 kapljice inhalata nakupe u spoju cijevi usnika i nebulizatora. To, međutim, ne utječe na rad i funkcioniranje uređaja. Nakon njegove upotrebe, odstranite nakupljene kapljice mekom krpom.

Inhalacija s maskom

Sadržaj isporuke obuhvaća, alternativno, jednu masku za odrasle i jednu dječju masku. Maska omogućuje da se aerosol inhalira kroz nos. Ovakav postupak posebno ugodnim doživljavaju starije osobe.

NAPOMENA
Kada se stavlja maska, veća količina aerosola ostaje na sluznici u nazofaringealnom prostoru nego kada se primjenjuje usnik.

Za inhalaciju s maskom najprije postavite masku za odrasle ⓬ ili dječju masku ⓭ na izlaz/ispust spremnika za ljekovitu tvar. Slijedite zatim korake opisane pod „Inhalacija pomoću usnika“. No ovaj postupak se razlikuje po tome što sada usta/usne ne obuhvaćaju usnik, nego se maska lagano pritisne preko usta i nosa. Vodite računa o tome da maska obuhvati i dobro zatvori usta i nos, ali bez jakog pritiskanja. Tada polako i duboko udišite/uvlačite zrak i isto tako ga izdišite kroz nos.

Kontinuirana primjena

Za kontinuiranu upotrebu uređaja preporučujemo vam 3 primjene/tretmana od po 10 minuta dnevno, pomoću usnika ili maske, pri sobnoj temperaturi od oko 23°C. Pod takvim uvjetima, glavna jedinica ili baza uređaja može raditi trajno do 3 godine a jedinica nebulizatora ili raspršivač maglice do 6 mjeseci. Jedinica nebulizatora je element koji se troši i nije obuhvaćena jamstvom. Jedinicu nebulizatora možete naknadno naručiti; broj artikla je 54116.

Čišćenje i održavanje

NAPOMENA
Mjere čišćenja provodite pažljivo i neposredno nakon svake uporabe uređaja, kako je opisano u nastavku.

- Prema potrebi, odvojite masku od uređaja.
- Nikada ne držite cijeli uređaj ili jedinicu nebulizatora pod mlazom vode kako biste ih očistili i pripazite, po potrebi, da voda ne prodrije u uređaj.
- Očistite kućište uređaja lagano ovlaženom krpom, namočenom u blagoj sapunici.
- Očistite masku pod mlazom vode.
- Pažljivo očistite elektrode baze uređaja i jedinice nebulizatora mekom, lagano ovlaženom krpom.
- Baza uređaja i jedinica nebulizatora (raspršivač maglice) mogu se očistiti na sljedeći način:
  1. Ispraznite, po potrebi, preostali inhalat iz spremnika ljekovite tvari ❷.
  2. Napunite spremnik s malo vode za piće.
  3. Uključite uređaj i pustite da nebulizator radi odn. stvara maglicu oko 1 do 2 minute.
  4. Izvadite zatim baterije iz uređaja (odn. prekinite napajanje strujom) i skinite jedinicu nebulizatora s baze uređaja.
  5. Jedinicu nebulizatora/raspršivač maglice očistite ručno destiliranom vodom.
  6. Zatim sve dijelove dobro osušite na zraku, odložene na suhu i mekanu podlogu (npr. na ručnik).
- Ovakvo čišćenje trebate učiniti i u slučaju kada uređaj nije korišten dulje vremena, kao i prije njegove prve uporabe.

UPOZORENJE
- **Čuvajte baterijski pretinac ❽ uvijek suhim!**
- **Nikada ne dodirujte membranu ❸ prstima ili predmetima!**
- **Uređaj ili njegovi dijelovi ne smiju se stavljati u stroj za pranje posuđa radi čišćenja!**
- **Ne koristite mikrovalnu pećnicu radi sušenja dijelova!**

Dezinfekcija

Kod postojanja zaraznih bolesti, pored čišćenja, morate poduzeti i sljedeće korake radi dezinfekcije. Preporučujemo vam da ovu mjeru provodite redovito bilo ujutro ili navečer, u točno određeno vrijeme:
- Masku(e) i usnik isperite destiliranom vodom.

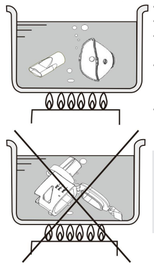

- Ulijte destiliranu vodu u prikladnu posudu i pustite istu da se zagrije (prokuha).
- Masku(e) i usnik zatim uronite u vruću vodu na 5 minuta.
- Nakon toga izvadite dijelove iz vode i stavite ih da se osuše na zraku (npr. odložene na ručnik) i ohlade.
- Alternativno, osim u prokuhanu destiliranu vodu dijelove uređaja možete potopiti i u 75%-tnu otopinu alkohola za čišćenje; pri tom se vrijeme uronjenosti skraćuje na 1 minutu.
  Na kraju dijelove isperite destiliranom vodom i pustite da se prosuše na zraku.
- Pripazite da se ostatci dezinfekcijskog sredstva ne zadrže na dijelovima uređaja kako ne biste ugrozili sljedeći inhalacijski tretman.

UPOZORENJE
– Spremnik za ljekovitu tvar nikada ne stavljajte u vrelu vodu.
– Alkoholne otopine su visoko zapaljive. Stoga NIKADA ne vršite čišćenje u blizini otvorenog plamena/vatre ili dima.

Prenošenje i skladištenje

- Skladište uređaj sa svim pripadajućim dijelovima na suhom i čistom mjestu.
- Pripazite da u spremniku ljekovite tvari ❷ tijekom prenošenja i skladištenja uređaja nema ostatka tekućine.
- Kod duljeg nekorištenja, izvadite baterije iz uređaja.
- Izbjegavajte skladištenje na mjestima izloženim izravnom djelovanju sunčevih zraka, ekstremnim temperaturama i visokoj vlazi.
- Uređaj uvijek držite podalje od izvora vatre/plamena, elektromagnetskog zračenja te izvan dohvata djece.

Otklanjanje smetnji

Problem: Preslaba nebulizacija / nema maglice.
Otklanjanje smetnji: Zamijenite baterije, očistite kontaktne elektrode ❺ lagano ovlaženom mekom krpom te očistite uređaj kako je opisano u poglavlju „Čišćenje i održavanje“. Provjerite je li jedinica nebulizatora pravilno montirana na bazu uređaja te postoji li dostatan kontakt između inhala(n)ta i membrane (držite uređaj uspravno).

Problem: Nema nebulizacije/raspršivanja maglice i funkcijski LED ❻ ne svijetli, ili svijetli samo nakratko.
Otklanjanje smetnji: Provjerite jesu li baterije pravilno umetnute te pružaju li još uvijek dostatan napon. Redovito ih, po potrebi, promijenite. Provjerite je li jedinica nebulizatora pravilno montirana na bazu uređaja te postoji li dostatan kontakt između inhala(n)ta i membrane (držite uređaj uspravno).

Problem: Uređaj se samostalno isključuje tijekom upotrebe, iako u spremniku za ljekovitu tvar još uvijek ima inhalata.
Otklanjanje smetnji: Membrana ❸ je neispravna ili nije ostvaren pravilan spoj između jedinice nebulizatora i baze uređaja. Očistite kontaktne elektrode ❺ lagano ovlaženom, mekom krpom i provjerite je li jedinica nebulizatora pravilno montirana na bazu uređaja te ostvaruje li se dostatan kontakt između inhalata i membrane (držite uređaj uspravno). Prema potrebi, zamijenite jedinicu nebulizatora.

Problem: Inhala(n)t istječe iz uređaja / spremnika za ljekovitu tvar.
Otklanjanje smetnji: Silikonska brtva možda propušta. Provjerite je li jedinica nebulizatora pravilno montirana na bazu uređaja te, ako je potrebno, zamijenite jedinicu nebulizatora.

Ako gore navedene točke ne omogućuju otklanjanje smetnji, obratite se korisničkoj službi.

Direktive / Norme

Ovaj inhalator ispunjava zahtjeve Direktive 93/42/EEZ (EZ – Direktiva o medicinskim proizvodima) i normu EN 13544-1: 2007. Respiratorni terapijski uređaji – Dio 1: Sustavi nebuliziranja/raspršivanja maglice i njihove komponente.
Elektromagnetska kompatibilnost: uređaj je u skladu sa zahtjevima norme EN 60601-1-2 za elektromagnetsku kompatibilnost. Pojedinosti o tim mjernim podacima možete pronaći u zasebnom dodatku.

Napomena o zbrinjavanju

Ovaj uređaj/proizvod ne smije se zbrinuti zajedno s ostalim kućnim otpadom. Svaki potrošač je obavezan sve električne ili elektroničke uređaje, neovisno o tome sadrže li oni opasne tvari ili ne, predati u reciklažno dvorište u svom gradu ili u trgovinu, kako bi isti mogli biti zbrinuti na ekološki prihvatljiv način.
Prije zbrinjavanja uređaja uklonite iz njega baterije. Istrošene baterije ne bacajte u kućni nego u posebni otpad ili ih predajte na mjesto za skupljanje baterija u specijaliziranim trgovinama. U svezi sa zbrinjavanjem, molimo vas da se obratite svojem komunalnom poduzeću ili nadležnom trgovcu.

Tehnički podaci	**medisana** Ultrazvučni inhalator **IN 525**
Naziv i model:	3V ⎓, 2 x 1,5V baterije AA LR6
Napajanje:	Adapter (model: TAP5-050S100U1; Ulaz: 100-240V~, 50/60Hz; 0,15A Izlaz: 5V⎓, 1A
Primljena snaga:	ca. 1,1W
Ultrazvučna frekvencija:	ca. 108 kHz
Kapacitet nebulizacije ili stvaranja maglice	≥ 0,2 ml/minuti
Veličina čestica:	MMAD ca. 5 µm
Volumen punjenja inhalata:	min. 0,5 ml / maks. 8 ml
Automatsko isključivanje:	nakon ca. 30 minuta odn. kada je spremnik prazan
Radni uvjeti:	+10°C – +40°C, rel. vlažnost zraka < 15–93 %
Uvjeti skladištenja:	–20°C – +70°C, rel. vlažnost zraka ≤ 93 %
Težina oko:	98 g (bez baterija)
Dimenzije D x Š x V oko:	72 x 40 x 113 mm
Br. artikla:	54115
EAN broj:	4015588 54115 5
Rezervni dijelovi:	Proizv. 54116 Jedinica nebulizatora (broj dijela ❶ / ❷ / ❸) Proizv. 54117 Set maski s nastavkom za usta/usnikom Proizv. 54118 Adapter (EU) Proizv. 54119 Adapter (GB)

U okviru stalnog poboljšanja proizvoda zadržavamo pravo na tehničke i dizajnerske izmjene.

Trenutačnu verziju ove Upute za uporabu možete pronaći na www.medisana.com

Jamstveni uvjeti i uvjeti popravka

Ako nastupi jamstveni slučaj, obratite se svojoj specijaliziranoj trgovini ili neposredno servisnoj službi. U slučaju da proizvod morate poslati poštom, u pošiljci navedite kvar i priložite presliku potvrde o plaćenom računu.
Pri tome vrijede sljedeći jamstveni uvjeti:
1. Na **medisana** proizvode odobrava se jamstvo u trajanju od 3 godine od datuma kupnje.
Datum kupnje u jamstvenom slučaju dokazuje se potvrdom o plaćenom računu ili računom.
2. Nedostaci uslijed greške u materijalu ili proizvodnji otklanjaju se unutar jamstvenog roka besplatno.
3. Korištenjem jamstva ne dolazi do produženja jamstvenog roka, niti za uređaj niti za zamijenjene dijelove.
4. Iz jamstva su isključene(-i)
a. sve štete nastale zbog nepravilnog rukovanja uređajem, npr. zbog nepridržavanja Upute o uporabi;
b. štete koje se temelje na popravku ili zahvatima koje su poduzeli kupac ili neovlaštene treće osobe;
c. štete u transportu koje su nastale na putu od proizvođača do potrošača ili prilikom slanja u servis;
d. zamjenski dijelovi koji podliježu normalnom habanju, kao što su baterije itd.
5. Jamstvo za posredne ili neposredne posljedične štete koje prouzroči uređaj, isključeno je i onda kada je nastala šteta na uređaju priznata kao garancijski slučaj.

Adresu servisa naći ćete na posebnom listu u dodatku.

HR/HU

medisana®

HU Használati útmutató
IN 525 ultrahangos inhalátor

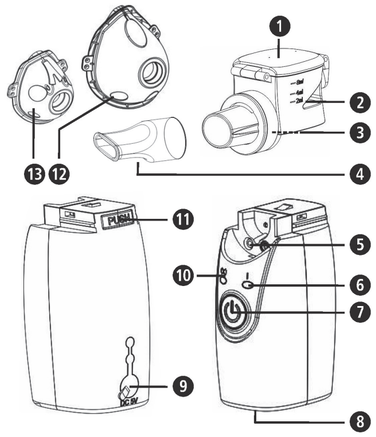

Készülék és vezérlők

Párologtató egység

❶ Hatóanyagtartály fedele ❷ Hatóanyagtartály
❸ Membránok ❹ Szájdarab

Alapkészülék

❺ Kontakt-elektródák ❻ Funkció-LED ❼ BE/KI-gomb ⏻
❽ Elemtartó rekesz ❾ Tápkábel csatlakozója
❿ Elemjelző LED ⓫ Párologtató egység kioldógombja
⓬ Felnőtt maszk ⓭ Gyermek maszk

Jelmagyarázat

A használati útmutató ehhez a készülékhez tartozik. Fontos információkat tartalmaz az üzembe helyezésről és a kezelésről. Olvassa el teljesen a használati útmutatót. Ezeknek az utasításoknak a figyelmen kívül hagyása súlyos sérülésekhez vagy a készülék meghibásodásához vezethet.

FIGYELMEZTETÉS
A következő figyelmeztetéseket be kell tartani, hogy a felhasználót fenyegető sérüléseket el lehessen kerülni.

FIGYELEM
A következő figyelmeztetéseket be kell tartani, hogy a készülék károsodását el lehessen kerülni.

MEGJEGYZÉS
Ezek az útmutatások fontos információkkal szolgálnak az összeszerelésről és az üzemeltetésről.

A készülék osztályba sorolása: BF típusú

Óvja a magas hőmérséklettől!

IP22 Idegen tárgyakkal és vízzel szembeni védelem

LOT LOT szám

SN Sorozatszám

Gyártó

Gyártási időpont

Rendeltetésszerű használat

- A **medisana IN 525** ultrahangos inhalátor gyógyszerpermetek szájon vagy orron át történő inhalálására szolgál, háztartási vagy klinikai körülmények között. A készüléket csak olyan betegek használhatják, akik a készülék működését ismerik, ill. akiket szakápolók felügyelnek vagy tanítottak be a készülék használatára.
- A használónak el kell olvasnia jelen használati utasítást, meg kell értenie annak tartalmát és a készülék kezelését.
- A készülék olyan személyeknél használható, akik asztmában, krónikus légúti betegségekben (pl. COPD, bronchitis vagy tüdőtágulás) vagy egyéb légzést akadályozó betegségekben szenvednek.

medisana GmbH
Carl-Schurz-Str. 2, 41460 NEUSS
Németország

CE 0297

HU FONTOS UTASÍTÁSOK! FELTÉTLENÜL ŐRIZZE MEG!

A készülék használatba vétele előtt olvassa el figyelmesen a használati útmutatót, különös tekintettel az alábbi biztonsági tudnivalókra, és őrizze meg a használati útmutatót. Ha a készüléket továbbadja, feltétlenül mellékelje hozzá ezt a használati útmutatót.

Biztonsági tudnivalók

- A készülék csak a használati útmutatóban ismertetett rendeltetésének megfelelően használható. A célnak nem megfelelő használat esetén a garancia érvényét veszti.
- Az itt leírtaktól eltérő valamennyi használat nem rendeltetésszerűnek minősül, és veszélyesnek tekintendő. A nem rendeltetésszerű használat esetén a készülék biztonságos működéséért viselt felelősség a használót terheli.
- Csak eredeti, gyártói tartozékokat és pótalkatrészeket használjon.
- Csak az inhalációs terápiára alkalmas folyékony gyógyszereket használjon. Mielőtt a készülékkel gyógykezelésbe kezdene, konzultáljon az orvosával vagy gyógyszerészével az alkalmazás időtartamára, adagolására, a használat gyakoriságára és a gyógyszerekre vonatkozó kérdésekről.
- A porlasztási intenzitás a használt gyógyszerek függvényében változik. Ne használjon tiszta vizet a párásításhoz.
- A készüléket 8 év fölötti gyermekek, valamint korlátozott fizikai, érzékelési vagy szellemi képességekkel, illetve kevés tapasztalattal és/vagy ismerettel rendelkező személyek csak akkor használhatják, ha a biztonságért felelős személy felügyeli a műveletet vagy útmutatást ad a készülék használatáról.
- A gyermekeket felügyelet alatt kell tartani, így gondoskodva arról, hogy ne játszhassanak a készülékkel.
- A készülék tisztítását és a felhasználói karbantartást soha nem végezhetik felügyelet alatt nem álló gyermekek.
- Az apró alkatrészek lenyelhetők. Ezért az apró alkatrészeket tartsa gyermekek számára elérhetetlen helyen.
- A készülék feszültségingadozások, lemerült elemek vagy mechanikai hatások miatt használhatatlanná válhat. Ezért azt javasoljuk, hogy mindig legyen kéznél tartalék készülék, ill. tartalék elem.
- Ha a készülék a tartály kiürülésekor nem kapcsol ki automatikusan, akkor nyomja meg a BE/KI-gombot ❼ ⏻ a készülék manuális kikapcsolásához.
- Fertőtlenítse a készüléket és a maszkot az első használat előtt, majd minden használat után, valamint ha hosszú ideig nem használta, lásd a "Tisztítás és ápolás" fejezet utasításait.

FIGYELMEZTETÉS
Fertőzésveszély szennyezett porlasztó egység által! Minden használat előtt tartsa be az általános higiéniai intézkedéseket (pl. alapos kézmosás), és győződjön meg arról, hogy a porlasztó egységet az első és minden egyes használat előtt a "Tisztítás és ápolás" alatt megadott utasításoknak megfelelően tisztították meg és fertőtlenítsék! Ne használja a készüléket más személyekkel közösen a fertőzés kockázatának elkerülése érdekében!

- Ha a készülék szemmel láthatóan sérült, vagy gyaníthatóan hibás, akkor azt tilos üzembe helyezni. Forduljon a szervizhez.
- Ha a készüléket az opcionális hálózati tápegységgel használja, akkor ügyeljen arra, hogy az adattáblán feltüntetett feszültség egyenlő legyen a hálózati feszültséggel.
- A tápegységet, ill. a tápkábelt soha ne fogja meg nedves kézzel.
- Ügyeljen arra, hogy a készülék ne essen le.
- A készülék használata előtt ellenőrizze, hogy minden alkatrész megfelelően van-e összeszerelve.
- Üzemzavar esetén ne javítsa meg a készüléket. A javításokat kizárólag erre jogosult szerviz végezheti el.
- Ne nyissa ki és ne módosítsa a készüléket.
- Soha ne tegye ki a készüléket közvetlen napsugárzás vagy szélsőséges hőmérsékletek hatásának.
- Ne próbálja a membránt valamilyen segédeszközzel tisztítani - ez sérülésekhez vezethet.
- A készüléket vagy annak alkatrészei soha ne tisztítsa folyó víz alatt. Ügyeljen arra, hogy a készülék belsejébe ne juthasson víz.
- A készüléket ne szállítsa vagy tárolja, ha abban még van folyadék. Ez kifolyhat, és a készülék tönkremehet.

A csomag tartalma és csomagolás

Először gondosan ellenőrizze a csomag tartalmának hiánytalanságát, és a termék épségét. Kétség esetén ne használja a terméket és vegye fel a kapcsolatot szervizzel. A csomag tartalma:
- 1 **medisana IN 525** ultrahangos inhalátor
- 1 felnőtt- és 1 gyermekmaszk
- 2 elem (AA/LR6, 1,5V)
- 1 tápegység
- 1 tárolótáska
- 1 használati utasítás

A csomagolás újrahasznosítható, vagy visszajuttatható a nyersanyagkörforgásba. A szükségtelenné vált csomagolóanyagot megfelelően ártalmatlaníta! Ha kicsomagolás közben szállítási sérülést észlel, haladéktalanul lépjen kapcsolatba az illetékes forgalmazóval.

FIGYELMEZTETÉS
Ügyeljen arra, hogy a csomagolófólia ne kerüljön gyermek kezébe. Fulladásveszély áll fenn!

A medisana IN 525 különlegességei

Ultrahangos technológia
Az ultrahangos porlasztó egy piezoelektromos kristály oszcillálásával aeroszolt állít elő. Így tehát az elektromos energia mechanikai rezgésekké alakul, amelyek cseppeket képeznek. A cseppek optimális átmérője 1 - 5 µm (a „Tüdőbetegségek aeroszol-terápiájának irányelvei" szerint, Tüdőliga Svájc). A cseppek csak kis átmérővel képesek behatolni a felső és az alsó légutak keskeny ágaiba, és így szállítani és elhelyezni a gyógyszert ott, ahol működnie kell.

Fontos információk a gyógyszerek/készítmények használatáról

ÚTMUTATÓ
- **Gyógyszer vagy készítmény alkalmazása előtt tisztázza orvosával, hogy az Ön számára is megfelelő-e, vagy csak az orvos által felírt gyógyszert/készítményt ajánlatos használnia.**
- **A medisana ultrahangos inhalátor alkalmas valamennyi szokásos aeroszol-készítmény belélegzésére, a következők kivételével:**
  - **szuszpenziók (gyógyszer-koktél)**
  - **nagy viszkozitású oldatok**
  - **illóolajok**
- **Ne használjon illóolajokat, mert ez károsíthatja a porlasztó membránját!**
- **Csak vízben oldható, vagy alkohol alapú készítményeket / gyógyszereket használjon.**
- **Csak izotóniás sóoldatot használjon az inhalátum hígítására, különben bizonyos körülmények között hörgőgörcsöt alakulhat ki.**
- **Ne használjon olajalapú inhalátumot.**
- **A sótartalmú oldatok belélegzése után feltétlenül öblítse ki és tisztítsa meg a készüléket a Tisztítás és ápolás részben leírtak szerint.**

Tartozékok

Más eszközökkel történő kombinációt nem terveztek. Ehhez a készülékhez csak az eredeti tartozékokat használja, csak akkor garantálható a megbízható működés.

Kifolyásbiztonság

Az inhalátumnak a hatóanyagtartályba ❷ történő betöltésekor ügyeljen arra, hogy a tartályt csak a maximum jelzésig (8 ml) töltse fel. Ajánlott betöltendő szermennyiség 0,5 - 8 ml. Az inhalációs gyógykezelés folyamán a készüléket legfeljebb 15 másodpercig lehet előre, hátra vagy oldalra dönteni anélkül, hogy a párásítást és ezzel a kezelés sikerét hátrányosan befolyásolná. Azonban ha 15 másodpercnél hosszabb ideig nem érintkezik a szer a membránnal, a készülék kikapcsol.
A **medisana IN 525** kifolyásbiztos. Mindazonáltal ne rázogassa a készüléket, ha a hatóanyagtartályban szer van, ugyanis a folyadék esetleg az elektronikába kerül, tönkretéve a készüléket.

Az elemek behelyezése / kivétele

Enyhe nyomással nyissa ki a készülék alján található elemtartót ❽ és közben egyidejűleg tolja meg a nyíl-szimbólumot. Helyezze be a két mellékelt elemet (AA/LR6 típus). Figyeljen az elemek behelyezésének irányára (ábra a ház alján). Helyezze vissza az elemtartó rekesz fedelét, és nyomja meg. Ha a bekapcsolt készüléken az elem töltöttségét jelző LED ❿ narancs színben világít, tegyen be új elemeket. Ha a LED narancsszínben villog, akkor a készülék még kb. 30 percig használható.

FIGYELMEZTETÉS - ELEMEKRE VONATKOZÓ BIZTONSÁGI TUDNIVALÓK
- **Ne szedje szét az elemeket!**
- **A lemerült elemeket haladéktalanul vegye ki a készülékből!**
- **Megnövekedett kifolyásveszély: kerülje a bőrrel, szemmel és nyálkahártyával való érintkezést! Az elemből kifolyt savval érintkezésbe került testrészt azonnal mossa le bő tiszta vízzel, és haladéktalanul forduljon orvoshoz!**
- **Ha lenyelt egy elemet, azonnal vegye fel a kapcsolatot egy orvossal!**
- **Az elemeket mindig egyidejűleg cserélje ki!**
- **Csak ugyanazt vagy egyenértékű elemtípust használjon, ne használjon együtt különböző típusú vagy használt és új elemeket!**
- **Helyesen tegye be az elemeket, ügyeljen a polaritásra!**
- **Ha a készüléket hosszabb ideig nem használja, vegye ki belőle az elemeket!**
- **Az elemeket tartsa távol a gyermekektől!**
- **Ne töltse újra és ne zárja rövidre az elemeket! Robbanásveszély áll fenn!**
- **Az elemeket ne dobja tűzbe! Robbanásveszély áll fenn!**
- **A használt elemeket ne dobja a háztartási hulladékba, hanem adja le azokat a veszélyes hulladékok gyűjtőjébe vagy egy szakkereskedés elemgyűjtőjébe!**

Hálozati tapegyseg hasznalata

A készülék nem csak elemekkel használható, hanem speciális hálózati tápegységgel (**medisana** cikkszám 54118) is, amit a készülék
erre szolgáló csatlakozójába ❾ kell bedugni. Az elemeket előbb ki kell venni a készülékből. A készülék nem használható az újratölthető akkuk feltöltésére. Hálózati tápegység használata esetére azt javasoljuk, hogy végezze el az „Előkészítés" bekezdésben leírt teendőket, mielőtt a hálózati tápegységet a készülékre kötné.

Előkészítés

1. Ellenőrizze, hogy a készülék ki van kapcsolva (a működést jelző LED ❻ nem világít).
2. Vegye le a párologtató egységet az alapkészülékről lenyomva a kioldógombot ⓫, és előre tolva a párologtató egységet.
3. Nyissa ki a hatóanyagtartály fedelét ❶, töltse fel a hatóanyagtartályt ❷ a szerrel (ürtartalom max. 8 ml = 8 cm^3). Tartsa be a használt gyógyszerek csomagolásához mellékelt felhasználási és adagolási utasításokat.
4. Zárja vissza a hatóanyagtartály fedelét ❶.
5. Helyezze vissza a párologtató egységet az alapkészülékre, ügyeljen a pontos illeszkedésre, és reteszelje az egységet (hallhatóan kattan).

Inhaláció a szájrésszel

1. Üljön a lehető legegyenesebben.
2. Helyezze be a szájrészt ❹ az alapkészülékbe, és zárja körbe az ajkaival.
3. Kapcsolja be a készüléket a BE-/KI-gombbal ❼. A működést jelző LED ❻ zölden világít. Az aeroszol enyhén felmelegszik működés közben, mialatt a hatóanyagtartály ❷ kéken világít.
4. Lassan és mélyen lélegezzen be a száján keresztül, és fújja ki a levegőt az orrán át. Javíthatja a terápia hatékonyságát, ha belélegzés után rövid ideig visszatartja a lélegzetét. Ez azonban nem szükséges az általános terápiás siker érdekében. Fontos, hogy nyugodt és ellazult maradjon, miközben egyenletesen be- és kilélegez. Ne inhaláljon túl gyorsan. Ha szeretne kis szünetet tartani, rövid időre tegye azt, és vegye ki a szájrészt ❹ a szájából. Helyezze újra a szájába (ajkai zárják körbe), és ismét lassan lélegezzen be és ki.

ÚTMUTATÓ
- **Tartsa a készüléket lehetőleg függőlegesen. Az enyhe megdöntés azonban nem befolyásolja a használatot (szivárgásbiztos). A teljes működőképesség érdekében az inhalálás közben tartsa kissé döntve a készüléket.**
- **Ugyanakkor ügyeljen arra, hogy ne döntse meg túlságosan, ugyanis ha az aeroszol nem érintkezik a membránnal, akkor a készülék kb. 15 másodperc múlva kikapcsol.**
- **Ha az aeroszol mennyisége már nagyon kicsi, kissé mozgassa meg a készüléket, hogy a maradék szer eloszlása a membránon jobb legyen.**

5. Az inhalációs alkalmazás nem haladhatja meg a 30 percet.
6. Ha a hatóanyagtartály ❷ kiürült, a működést jelző LED ❻ narancsszínre vált, és a készülék rövidesen kikapcsol. Az inhalálás végeztével a készülék a BE/KI gomb ❼ lenyomásával manuálisan is kikapcsolható - akkor is, ha nem használta el teljesen a szert. A működést jelző LED ❻ kialszik.
7. A maradék szert rázza ki a készülékből. Ne használja többé. Minden használat után haladéktalanul tisztítsa meg a készüléket. (Lásd a „Tisztítás és ápolás" bekezdést is.) Miután a szájrészt ❹ egy ideig használta, használat közben 2-3 csepp inhalátor gyűlhet össze a szájrész csövében. Ez azonban nincs hatással a készülék működésére és üzemére. Használat után távolítsa el a csepperet egy puha ruhával.

Inhalálás maszkkal

Az egységcsomagban választható felnőtt- és gyermekmaszk található. Ezzel az aeroszol orron át lélegezhető be. Ezt az alkalmazási módot főként az idősebb emberek találták kellemesebbnek.

MEGJEGYZÉS
Maszk használatakor nagyobb mennyiségű aeroszol marad az orrgarat nyálkahártyáján, mint a szájdarab használatakor.

A maszkos inhaláláshoz előbb helyezze fel a felnőtt- ⓬ vagy gyermekmaszkot ⓭ a hatóanyagtartály kivezetésére. Majd végezze el az „Inhalálás szájrésszel" szakaszban leírt műveleteket. A különbség mindössze az, hogy a szopókát nem kell a szájába venni, hanem a maszkot kell könnyedén rányomni a szájra és orra. Ügyeljen arra, hogy a maszk szorosan zárja körül a szájat és az orrot, anélkül, hogy nyomná az arcot. Lassan és mélyen lélegezzen az orrán át.

Tartós használat

A készülék tartós használata esetén naponta 3, egyenként 10 perces kezelést javasolunk, szopókával vagy maszkkal, kb. 23 °C szobahőmérsékleten. Ilyen körülmények között az alapkészülék 3 évig, a párologtató egység 6 hónapig tartja meg a működőképességét. A párologtató egység kopó alkatrésznek minősül, erre nem terjed ki a garancia. A párologtató egység a következő cikkszámon rendelhető: 54116.

Tisztítás és ápolás

MEGJEGYZÉS
Minden használat után gondosan és azonnal végezze el a tisztítási intézkedéseket, az alábbiakban leírtak szerint.

- Adott esetben vegye le a készülékről a maszkot.
- Soha ne tartsa az egész készüléket vagy a porlasztó egységet folyó víz alá tisztítás céljából, és ha szükséges, ellenőrizze, hogy nem került-e víz a készülékbe.
- A készülék házát enyhén szappanos vízzel átitatott, enyhén nedves ruhával lehet megtisztítani.
- A maszkot folyó víz alatt mossa ki.
- Az alapkészülék elektródáit és a párologtató egységet óvatosan tisztítsa meg puha, kissé megnedvesített törlővel.
- Az alapkészülék és a párologtató egység az alábbiak szerint tisztítható:
  1. Ürítse ki a maradék inhalátumot a hatóanyagtartályból ❷.
  2. Töltse fel a tartályt kevés ivóvízzel.
  3. Kapcsolja be a készüléket, 1-2 percig párologtasson.
  4. Most vegye ki az elemeket a készülékből (ill. húzza ki a tápegységet), és vegye le a párologtató egységet az alapkészülékről.
  5. Tisztítsa meg kézzel a párologtató egységet desztillált vízzel.
  6. Végül helyezze az összes alkatrészt egy száraz, puha aljzatra (pl. törölközőre), és hagyja azokat a levegőn alaposan megszáradni.
- Ezt a tisztítást akkor is el kell végezni, ha a készüléket hosszú ideig nem használták, illetve a legelső használat előtt.

FIGYELMEZTETÉS
- **Tartsa az elemtartó rekeszt ❽ mindig szárazon!**
- **Soha ne érintse meg a membránt ❸ sem kézzel, sem tárgyakkal!**
- **A készüléket vagy annak részeit tilos mosogatógépben tisztítani!**
- **A szárításhoz soha ne használjon mikrohullámú sütőt!**

Fertőtlenítés

Fertőző betegségek esetén a tisztítás mellett a következő fertőtlenítési lépéseket kell végrehajtania. Javasoljuk, hogy ezt rendszeresen hajtsa végre reggel vagy egy meghatározott időpontban este:

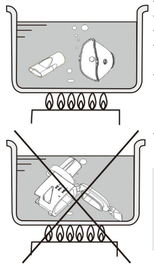

- Öblítse le a maszkot (maszkokat) és a szájrészt desztillált vízzel.
- Edényben tegyen fel forrni desztillált vizet.
- Helyezze a maszkot (maszkokat) és a szájrészt a forrásban lévő vízbe 5 percre.
- Ez után vegye ki a párologtató egységet a vízből, hagyja levegőn (pl. törölközőre fektetve) lehűlni és megszáradni.
- A forrásban levő desztillált víz helyett használható a párologtató egység fertőtlenítésére 75%-os tisztító alkoholos oldat is - ekkor azonban az áztatás időtartama mindössze 1 percre mérséklődik.
  Végül öblítse le a részeket desztillált vízzel, és hagyja levegőn megszáradni őket.
- Ügyeljen arra, hogy a készüléken ne maradjon vissza semmilyen fertőtlenítőszer, az veszélyeztetné a következő inhalációs kezelést.

FIGYELMEZTETÉS
- Soha ne helyezze a hatóanyagtartályt forrásban lévő vízbe.
- Az alkoholos oldatok rendkívül gyúlékonyak. Ezért SOHA ne végezzen tisztítást nyílt láng vagy füst közelében.

Szállítás és tárolás

- A készüléket és valamennyi tartozékát száraz, tiszta helyen kell tárolni.
- Győződjön meg arról, hogy szállítás és tárolás közben semmilyen folyadék nincs a hatóanyagtartályban ❷.
- Ha hosszabb ideig nem használja a készüléket, vegye ki belőle az elemeket.
- Ne tárolja a készüléket közvetlen napsütésnek szélsőséges hőmérsékleteknek vagy nagy páratartalomnak kitett helyeken.
- A készüléket mindig tartsa távol tűztől, elektromágneses sugárzástól és a gyermekektől.

Hibaelhárítás

Probléma: Csekély párologtatás / nincs párologtatás.
A hiba elhárítása: Cserélje ki az elemeket, tisztítsa meg az érintkező elektródákat ❺ nedves, puha kendővel, és tisztítsa meg a készüléket a „Tisztítás és ápolás" fejezetben leírtak szerint. Ellenőrizze, hogy a párologtató egység jól illeszkedik-e az alapkészülékre, valamint hogy az inhalálószer megfelelően érintkezik a membránnal (tartsa egyenesen a készüléket).

Probléma: Nincs párologtatás, és a működést jelző LED ❻ nem világít, vagy csak felvillan.
A hiba elhárítása: Ellenőrizze, hogy az elemek helyes polaritással vannak betéve, és hogy elegendően nagy feszültséget biztosítanak. Szükség esetén cserélje ki az elemeket. Ellenőrizze, hogy a párologtató egység jól illeszkedik-e az alapkészülékre, valamint hogy az inhalálószer megfelelően érintkezik a membránnal (tartsa egyenesen a készüléket).

Probléma: A készülék használat közben magától kikapcsol, holott a hatóanyagtartályban még van szer.
A hiba elhárítása: A membrán ❸ hibás, vagy a párologtató egység és az alapkészülék között nincs megfelelő kapcsolat. Tisztítsa meg az érintkező elektródákat ❺ egy nedves, puha ruhával, és ellenőrizze, hogy a párologtató egység jól illeszkedik-e az alapkészülékre, valamint hogy az inhalálószer megfelelően érintkezik a membránnal (tartsa egyenesen a készüléket). Szükség esetén cserélje ki a párologtató egységet.

Probléma: Az inhalálószer kifolyik a készülékből / hatóanyagtartályból.
A hiba elhárítása: Lehet, hogy tönkrement a szilikon tömítés. Ellenőrizze, hogy a párologtató egység helyesen van-e feltéve az alapkészülékre, szükség esetén cserélje ki a párologtató egységet.

Amennyiben a fentiek alapján nem sikerül a hibát megszüntetni, forduljon az ügyfélszolgálathoz,

Irányelvek / szabványok

Ez az inhalációs készülék megfelel a 93/42/EGK irányelv (az orvosi termékekről szóló irányelv) és az EN 13544-1 követelményeinek: 2007 Légzőterápiás eszközök - 1. rész: Párologtató rendszerek és alkatrészeik.
Elektromágneses összeférhetőség: A készülék megfelel az EN 60601-1-2 (elektromágneses összeférhetőség) szabvány előírásainak. A mérési adatokkal kapcsolatos részleteket a mellékelt lapon találja.

Ártalmatlanításkal kapcsolatos tudnivalók

A készüléket nem szabad a háztartási hulladékkal együtt ártalmatlanítani. Minden felhasználó köteles valamennyi elektromos és elektronikus készüléket, akár tartalmaz káros anyagokat, akár nem, a település gyűjtőhelyén vagy a szakkereskedőnek leadni a hulladékká vált termék környezetkímélő ártalmatlanítása érdekében.
Mielőtt leselejtezi a készüléket, vegye ki belőle az elemeket. Az elhasznált elemeket ne dobja a háztartási hulladékba, hanem vigye azokat a veszélyes hulladékok gyűjtőjébe vagy a szakkereskedés elemgyűjtőjébe. Az ártalmatlanítással kapcsolatos kérdéseivel forduljon a helyi illetékes hatóságokhoz vagy a forgalmazóhoz.

Műszaki adatok	**medisana** ultrahangos inhalátor **IN 525**
Név és modell:	3V ⎓, 2 x 1,5V elem AA LR6
Tápfeszültség:	Tápegység (modell: TAP5-050S100U1); Bemenet: 100-240V~, 50/60Hz, 0,15A Kimenet: 5V⎓, 1A
Teljesítmény-felvétel:	kb. 1,1W
Ultrahang-frekvencia:	kb. 108 kHz
Párásítási teljesítmény:	≥ 0,2 ml/perc
Cseppméret:	MMAD kb. 5 µm
Inhalálószer töltési mennyisége:	min. 0,5 ml / max. 8 ml
Automatikus kikapcsolás:	kb. 30 perc elteltével, illetve üres hatóanyagtartálynál
Üzemeltetési feltételek:	+10°C - +40°C, rel. páratartalom 15-93 %
Tárolási feltételek:	-20°C - +70°C, rel. páratartalom ≤ 93 %
Tömeg kb.:	kb. 98 g (elemek nélkül)
Méretek Ho x Szé x Ma	72 x 40 x 113 mm
Cikkszám:	54115
EAN-szám:	4015588 54115 5
Pótalkatrészek:	Cikkszám: 54116 párologtató egység (termékszám: ❶ / ❷ / ❸) Cikkszám: 54117 Maszk-készlet szájdarabbal Cikkszám: 54118 tápegység (EU) Cikkszám: 54119 tápegység (GB)

A folyamatos termékfejlesztések során fenntartjuk a jogot a műszaki és formai változtatásokra.

A használati utasítás aktuális változata a www.medisana.com internetoldalon található

Garanciális és javítási feltételek

Garancia érvényesítése végett forduljon szakkereskedéséhez, vagy közvetlenül a szervizhez. Amennyiben vissza kell küldenie az eszközt, kérjük, jelezze a hibát, és mellékelje a vásárlási bizonylat másolatát.
A garanciára az alábbi feltételek vonatkoznak:
1. A **medisana** termékekre az eladás napjától számítva 3 év garancia vonatkozik. Garanciális igény esetén az eladás napját pénztárblokkal, vagy számlával kell igazolni.
2. Az anyag- vagy gyártási hibák a garanciális idő alatt ingyenesen elhárításra kerülnek.
3. A garanciális javításokkal nem hosszabbodik meg a garancia időtartama, sem a készülékre, sem annak alkatrészeire.
4. A garancia nem terjed ki az alábbiakra:
a. valamennyi károsodásra a szakszerűtlen kezelésre, pl. a használati utasítás figyelmen kívül hagyására visszavezethető okok miatt.
b. vásárló, vagy jogosulatlan kívülálló által elvégzett javítás, vagy beavatkozás miatti károkra.
c. a gyártótól a fogyasztóhoz történő kiszállítás során, vagy a szervizbe való beküldés során keletkezett károkra.
d. a normál használat során elhasználódó tartozékokra.
5. A készülék által közvetlenül, vagy közvetve előidézett járulékos károk miatti felelősség még akkor is kizárt, ha a készülék károsodása tekintetében elismerésre kerül a garanciális igény.

A szerviz címét a mellékelt külön lapon találja.

RO/BG

medisana®

RO Manual de utilizare
Inhalator ultrasunete IN 525

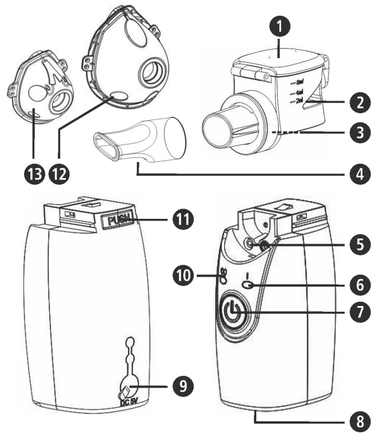

Aparat și elemente de operare

Nebulizatorul

❶ Carcasa pentru rezervorul cu substanța activă ❷ Rezervor substanța activă ❸ Membrana ❹ Piesa de gură

Baza aparatului

❺ Electrozi de contact ❻ LED funcțional ❼ Tasta PORNIT/OPRIT ❽ Compartiment pentru baterii ❾ Conector pentru sursa de alimentare ❿ LED indicator nivel baterie ⓫ Tastă confirmare pentru nebulizator ⓬ Mască adulți ⓭ Mască copii

Explicarea desenelor

Acest manual de utilizare aparține de acest aparat. Acesta conține informații importante privind punerea în funcțiune și manipularea. Citiți manualul de utilizare în întregime. Nerespectarea acestei indicații poate cauza accidentări grave sau deteriorarea aparatului.

AVERTIZARE
Aceste indicații de avertizare trebuie respectate, pentru a împiedica posibilele accidentări ale utilizatorului.

ATENȚIE
Aceste indicații trebuie respectate, pentru a împiedica posibilele deteriorări ale aparatului.

INDICAȚIE
Aceste indicații vă oferă informații suplimentare utile privind

Clasificarea aparatului : tip BF

A se proteja de temperaturi ridicate!

IP22 Indicarea tipului de protecție contra particulelor străine și apei

LOT Număr LOT

SN Număr serie

Producător

Dată de producție

Utilizare corespunzătoare scopului

- Inhalatorul **medisana** cu ultrasunete **IN 525** este destinat terapiei cu inhalații orale sau nazale cu aerosoli medicamentoși în gospodăriile private sau într-un spațiu clinic. Aparatul poate fi utilizat doar de pacienții care s-au familiarizat cu funcționarea aparatului respectiv de cei care au fost supravegheați sau instruiți de către personalul medical de specialitate.
- Utilizatorul trebuie să citească înainte aceste instrucțiuni de utilizare și să înțeleagă conținutul și modul de utilizare al aparatului.
- Aparatul poate fi utilizat de persoane care suferă de astm, boli pulmonare cronice (de ex. COPD, bronșită sau emfizem pulmonar) sau alte afecțiuni respiratorii care se caracterizează prin obstrucționarea fluxului de aer.

medisana GmbH
Carl-Schurz-Str. 2, 41460 NEUSS
GERMANIA

CE 0297

54115 IN525 24lgs A2 03/2021 Ver. 3.0

RO INDICAȚII IMPORTANTE ! A SE PĂSTRA OBLIGATORIU!

Citiți cu atenție manualul de utilizare, în special indicațiile de siguranță, înainte de a utiliza aparatul și păstrați manualul de utilizare pentru utilizări ulterioare.
Dacă dați aparatul mai departe, predați obligatoriu de asemenea manualul de utilizare.

Indicații de siguranță

- Folosiți aparatul numai în scopul destinației sale conform instrucțiunilor de utilizare. În cazul utilizării necorespunzătoare se pierde dreptul asupra garanției.
- Orice altă utilizare în afara celei descrise nu este corespunzătoare și este clasificată ca fiind periculoasă. În cazul utilizării necorespunzătoare responsabilitatea pentru funcționarea sigură a aparatului este a utilizatorului.
- Folosiți doar accesorii și piese de schimb originale de la producător.
- Pentru terapia cu inhalații folosiți doar medicamentele adecvate în formă lichidă. Înainte de a începe terapia cu aparatul, discutați cu medicul sau cu farmacistul referitor la durata de utilizare, dozare, frecvența utilizării și alegerea medicamentelor.
- Intensitatea de nebulizare oscilează în funcție de medicamentele utilizate. Nu folosiți apă pură pentru nebulizare.
- Aparatul poate fi folosit de copii de la vârsta de 8 ani sau mai mulți precum și de persoane cu capacități fizice, senzoriale sau mentale reduse sau lipsa experienței și cunoștințelor dacă, sunt supravegheați sau au fost informați cu privire la utilizarea sigură a aparatului și la pericolele rezultate din aceasta.
- Copii trebuie supravegheați, pentru a se asigura, ca aceștia să nu se joace cu aparatul.
- Lucrările de curățenie și întreținere nu pot fi efectuate de către copii fără a fi supravegheați.
- Piesele mici pot fi ingerate. De acea depozitați și eliminați piesele mici astfel încât să nu fie accesibile copiilor.
- Acest aparat poate deveni neutilizabil în urma oscilațiilor de tensiune, a bateriilor descărcate sau a defecțiunii mecanice. De aceea, vă recomandăm să aveți la dispoziție întotdeauna un aparat înlocuitor respectiv baterii.
- Dacă aparatul nu se oprește automat cu rezervorul gol, apăsați tasta PORNIT/OPRIT ❼ ⏻, pentru a opri manual aparatul.
- Dezinfectați toate componentele aparatului și ale măștii înainte de prima utilizare și ulterior după fiecare utilizare cât și în cazul unei neutilizări mai îndelungate, vezi indicațiile de la „Curățare și întreținere“.

AVERTISMENT
Pericol de infectare datorită unității de nebulizare impure! Înainte de fiecare utilizare respectați măsurile generale de igienă (de ex.spălarea mâinilor) și asigurați-vă că unitatea de nebulizare este curățată și dezinfectată conform indicațiilor menționate la „Curățare și întreținere“ înainte și după fiecare utilizare!Nu folosiți aparatul împreună cu alte persoane pentru a putea evita un risc potențial de infecție!

- Dacă aparatul este vizibil deteriorat sau dacă presupuneți că există un defect, inhalatorul nu trebuie pus în funcțiune. Contactați punctul de service.
- În timp ce conectați aparatul la sursa de alimentare opțională, asigurați-vă că tensiunea nominală specificată pe plăcuța de identificare corespunde cu cea a rețelei dumneavoastră electrice.
- Nu apucați sursa de alimentare resp. cablul de alimentare cu mâinile umede.
- Nu lăsați să cadă aparatul.
- Asigurați-vă că toate piesele sunt asamblate corect înainte de a folosi aparatul.
- În caz de defecțiuni nu reparați singur aparatul. Dispuneți efectuarea lucrărilor de reparație doar de către un atelier autorizat.
- Nu deschideți aparatul și nu efectuați modificări la aparat.
- Nu supuneți aparatul niciodată acțiunii directe a razelor solare sau temperaturilor extreme.
- Nu încercați să curățați membrana cu mijloace de ajutor de orice tip - acest lucru ar putea duce la deteriorări.
- Nu țineți niciodată aparatul sau piesele aparatului pentru curățare sub jet de apă. Aveți grijă să nu pătrundă apă în interiorul aparatului.
- Nu transportați sau nu depozitați niciodată aparatul dacă mai există lichid în rezervor. Acestea se pot scurge și aparatul se poate deteriora.

Pachet de livrare și ambalaj

Verificați mai întâi dacă pachetul de livrare este complet și articolul nu prezintă nicio deteriorare. În caz de dubii nu folosiți articolul și contactați un atelier de service. De pachetul de livrare aparține:
- 1 Inhalator ultrasunete **medisana IN 525**
- 1 mască pentru adulți și 1 mască pentru copii
- 2 baterii (dimensiunea AA/LR6, 1,5V)
- 1 adaptor de alimentare
- 1 geantă de depozitare
- 1 instrucțiuni de utilizare

Ambalajele sunt reciclabile și pot fi introduse în circuitul de materii prime. Înlăturați-le în mod corespunzător. Dacă în timpul despachetării observați o deteriorare cauzată de transport, contactați imediat comerciantul dvs.

AVERTISMENT
Aveți grijă ca foliile de ambalaj să nu ajungă la îndemâna copiilor.
Există pericol de asfixiere!

Caracteristici speciale ale medisana IN 525

Tehnologia cu ultrasunete
În cazul nebulizatorului cu ultrasunete, prin oscilațiile unui cristal piezoelectric se obțin aerosolii. Energia electrică este transformată în oscilații mecanice prin care se formează picăturile. Diametrul optim al picăturilor este de 1 - 5 µm (conform „directivelor pentru terapia cu aerosoli pentru bolile pulmonare“, asociația pulmonară Elveția). Doar în cadrul unui diametru mic picăturile pot pătrunde în căile respiratorii superioare și inferioare și astfel medicamentul se poate transporta și depune acolo, unde va avea efect.

Informații importante referitoare la utilizarea medicamentului/preparatelor

INDICAȚII
- **Înainte de a folosi un medicament sau un preparat, trebuie să vă consultați cu medicul dacă este adecvat pentru dvs., sau folosiți doar medicamentele/preparatul care a fost prescris de medic.**
- **Inhalatorul cu ultrasunete medisana IN 525 este recomandat pentru inhalații cu toate preparatele cu aerosoli cu excepția:**
  - **suspensiilor (cocktail medicamente)**
  - **soluții cu viscozitate ridicată**
  - **uleiuri eterice**
- **Nu folosiți uleiuri eterice, deoarece acest lucru poate duce la deteriorarea membranei nebulizatorului!**
- **Folosiți doar preparate solubile în apă / medicamente sau alte preparate care sunt preparate pe bază de alcool.**
- **Pentru diluarea inhalantului folosiți doar soluție salină izotonică deoarece deoarece în anumite condiții se pot declanșa bronhospasme.**
- **Nu utilizați inhalator pe bază de ulei.**
- **După inhalația soluțiilor saline aparatul trebuie clătit și curățat conform descrierii de la punctul Curățare și îngrijire.**

Accesoriu

Nu este prevăzută o combinație cu alte aparate. Folosiți doar accesoriile originale destinate acestui aparat pentru a asigura o funcționare sigură.

Siguranța de scurgere

La umplerea rezervorului cu substanță activă cu inhalant ❷ aveți grijă să umpleți doar până la marcajul maxim (8 ml). Cantitatea recomandată de umplere este între 0,5 și 8 ml. În timpul terapiei cu inhalații puteți înclina aparatul până la 15 secunde în față, în spate sau pe laterale fără nebulizator și fără a influența rezultatul tratamentului. Dacă timp de peste 15 secunde nu mai există niciun contact al inhalantului cu membrana, aparatul se oprește automat.
medisana IN 525 este sigur la scurgere. Cu toate acestea nu trebuie să scuturați aparatul atunci când rezervorul cu substanța activă este plin; în acest fel lichidul poate ajunge în sistemul electronic și poate afecta aparatul.

Introducere / scoatere baterii

Deschideți compartimentul pentru baterii ❽ de pe partea inferioară a aparatului cu o presiune ușoară, cu aceeași intensitate către simbolul săgeată. Introduceți ambele baterii livrate (tipul AA/LR6). Aveți grijă la poziția de introducere a bateriilor (figura din compartimentul pentru baterii). Introduceți din nou capacul compartimentului pentru baterii și apăsați pe el.
Dacă cu aparat pornit se aprinde LED-ul indicatorului pentru baterii ❿ pe portocaliu, introduceți bateriile noi. Dacă LED-ul se aprinde pe portocaliu, aparatul mai poate funcționa aprox. 30 de minute.

AVERTISMENT - BATERIE - INDICAȚII DE SIGURANȚĂ
- **Nu demontați bateriile!**
- **Scoateți bateriile goale imediat din aparat!**
- **Risc mărit de scurgere, evitați contactul cu pielea, ochii și mucoasele! În cazul contactului cu acizii bateriei, locurile vizate trebuie clătite cu apă limpede din abundență și apoi trebuie contactat medicul!**
- **Dacă a fost înghițită o baterie, trebuie contactat imediat medicul!**
- **Schimbați întotdeauna în același timp toate bateriile!**
- **Introduceți doar baterii de același tip, fără tipuri diferite sau baterii vechi și noi împreună!**
- **Introduceți bateriile corect, respectați polaritatea!**
- **Scoateți bateriile când nu utilizați aparatul o perioadă îndelungată!**
- **Țineți bateriile la distanță față de copii!**
- **Bateriile nu sunt reîncărcabile și nu au voie să fie scurtcircuitate! Există pericolul de explozie!**
- **Nu au voie să fie aruncate în foc! Există pericolul de explozie!**
- **Nu aruncați bateriile consumate la gunoiul menajer, ci la deșeurile speciale sau la un punct de colectare din comerțul specializat!**

Utilizarea sursei de alimentare

În mod alternativ puteți utiliza aparatul și cu un element de rețea special (**medisana** Nr. art. 54118), pe care îl introduceți în racordul prevăzut ❾ de pe aparat. În acest caz bateriile trebuie scoase din aparat. Aparatul nu poate fi folosit pentru încărcarea bateriilor reîncărcabile. La folosirea unei surse de alimentare vă recomandăm să parcurgeți pașii menționați la „3.2 Pregătirea“ înainte de a conecta elementul de rețea cu aparatul.

Pregătirea

1. Asigurați-vă că aparatul este oprit (LED-ul funcțional ❻ nu este aprins).
2. Deconectați Nebulizatorul de pe baza aparatului apăsând pe tasta confirmare ⓫ și împingând nebulizatorul în față.
3. Deschideți capacul rezervorului cu substanța activă ❶ și umpleți rezervorul ❷ cu inhalant (conținut maxim 8 ml = 8 ccm). Respectați indicațiile de utilizare și de dozare de pe instrucțiunile ambalajului fiecărui medicament pe care îl utilizați.
4. Închideți carcasa rezervorului ❶ din nou.
5. Așezați acum nebulizatorul din nou în suportul de pe baza aparatului și blocați-l (fixare care se aude).

Inhalarea cu piesa de gură

1. Așezați-vă într-o poziție cât mai dreaptă.
2. Introduceți piesa de gură ❹ pe baza aparatului și înconjurați-l cu buzele.
3. Porniți aparatul apăsând pe tasta PORNIT/OPRIT ❼. LED-ul funcțional ❻ se aprinde pe verde. Aerosolul se încălzește în timpul funcționării, în timp ce rezervorul cu substanța eficientă iluminează ❷ albastru.
4. Inspirați lent și profund pe gură și expirație pe nas. Terapia se poate îmbunătăți dacă după inspirare țineți scurt aerul. Acest lucru nu este necesar pentru succesul general al terapiei. Este important să rămâneți liniștit și relaxat în timp ce inspirați și expirați în mod echilibrat. Nu inhalați prea rapid. Dacă doriți să faceți o pauză, întrerupeți pentru puțin timp și scoateți piesa de gură ❹ din gură. Introduceți din nou în gură (buzele îl înconjoară) și inspirați și expirați lent.

INDICAȚII
- **Trebuie să țineți aparatul cât mai vertical posibil. O poziție cât mai oblică posibilă nu influențează utilizarea (sigur la scurgere). Pentru o funcționalitate completă aveți grijă la inhalație astfel încât să țineți aparatul cât mai puțin oblic.**
- **În cazul unei poziții cât mai oblice, astfel încât aerosolul să nu mai fie într-un contact suficient cu membrana - în acest caz aparatul se oprește după aprox. 15 secunde.**
- **Dacă cantitatea de aerosoli se apropie de final, aparatul trebuie mișcat ușor pentru a distribui cantitatea rămasă mai bine peste membrană.**

5. Folosirea inhalației nu trebuie să depășească 30 de minute.
6. Dacă rezervorul cu substanța activă este gol ❷ LED-ul funcțional se aprinde ❻ portocaliu și aparatul se oprește după scurt timp. Puteți deconecta aparatul manual după finalizarea inhalației prin păsarea tastei PORNIT/OPRIT ❼- și dacă nu s-a utilizat întreaga cantitate de inhalant. LED-ul funcțional dispare.
7. Scurgeți restul inhalantului. Nu îl mai folosiți. Curățați aparatul imediat după fiecare utilizare. (Vezi și „Curățare și întreținere“.) După ce piesa de gură ❹ a fost folosită pe o perioadă lungă, se poate întâmpla ca la utilizare să se strângă 2-3 picături de inhalant în teava piesei de gură. Acest lucru nu are o influență asupra utilizării și funcționării aparatului. Îndepărtați picăturile după utilizare cu o lavetă moale.

Inhalația cu masca

În mod alternativ în pachetul de livrare există o mască pentru adulți și una pentru copii. În acest fel aerosolul poate fi inspirat pe nas. Aceasta aplicație este considerată mai plăcută de către persoanele mai în vârstă.

INDICAȚIE
La folosirea măștii rămâne o cantitatea mai mare de aerosoli în mucoasa cavității nazale - rinofaringiene decât la folosirea cu piesa bucală.

Pentru inhalația cu masca introduceți masca pentru adulți- ⓬ sau masca pentru copii ⓭ pe orificiul de evacuare al rezervorului cu substanța activă. Apoi urmați pașii conform descrierii din „Inhalație cu piesa de gură“. Diferența este faptul că gura nu închide piesa de gură, ci masca se apasă ușor peste gură și nas. Aveți grijă ca masca să înconjoare etanș gura și nasul fără a apăsa. Inspirați acum lent și profund pe nas și expirați.

Utilizare de durată

Pentru o utilizare de durată a aparatului vă recomandăm 3 aplicații zilnice a câte 10 minute cu piesa de gură sau cu masca la o temperatură a încăperii de 23°C. În aceste condiții baza aparatului are o funcționalitate de durată de 3 ani și nebulizatorul de 6 luni. Nebulizatorul este o piesă consumabilă și nu face parte din garanție. nebulizatorul poate fi comandat ulterior cu nr. art. 54116.

Curățare și întreținere

INDICAȚIE
Efectuați cu grijă măsurile de curățare și imediat după fiecare utilizare conform descrierii următoare.

- Scoateți masca de pe aparat, după caz.
- Nu așezați niciodată întregul aparat sau nebulizatorul sub jet de apă pentru a îl curăța și aveți grijă să nu pătrundă apă în aparat.
- Puteți curăța carcasa aparatului cu o lavetă ușor umezită pe care o înmuiați într-o soluție cu apă călduță și săpun.
- Curățați masca sub jet de apă.
- Curățați electrozii de pe baza aparatului și nebulizatorul cu grijă cu o lavetă moale, ușor umedă.
- Baza aparatului și nebulizatorul pot fi curățate după cum urmează:
  1. Goliți restul de inhalant rămasă, după caz, din rezervorul pentru substanța activă ❷.
  2. Umpleți rezervorul cu apă.
  3. Porniți aparatul și lăsați nebulizatorul să funcționeze timp de cca. 1 până la 2 minute.
  4. Scoateți acum bateriile din aparat (resp. deconectați alimentarea cu curent) și scoateți nebulizatorul de pe bază.
  5. Curățați nebulizatorul cu mâna cu apă distilată.
  6. Lăsați apoi toate componentele să se usuce pe o suprafață uscată, moale (de ex. un prosop) la aer.
- Curățarea trebuie realizată și dacă aparatul nu a mai fost folosit o perioadă lungă de timp și înainte de prima utilizare.

AVERTISMENT
- **Păstrați tot timpul uscat ❽ compartimentul pentru baterii!**
- **Nu atingeți niciodată membrana ❸ cu degetul sau cu obiecte!**
- **Aparatul sau piesele nu pot fi introdus în mașina de spălat vase pentru curățare!**
- **Nu folosiți niciodată cuptorul cu microunde pentru uscare!**

Dezinfectare

În cazul bolilor infecțioase trebuie parcurși următorii pași de dezinfectare. Vă rugăm să realizați aceste măsuri în mod regulat dimineața sau seara la o oră stabilită:

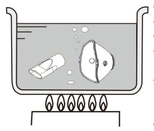

- Clătiți masca și piesa de gură cu apă distilată.
- Introduceți apa distilată într-o oală pentru a o fierbe.
- Introduceți masca și piesa de gură timp de 5 minute în apa fiartă.
- Scoateți componentele din apă și lăsați-le să se usuce și să se răcească la aer (de ex. pe un prosop).
- Alternativ la apa distilată, fiartă piesele se pot introduce și într-o soluție de curățare cu 75% alcool - În acest caz durata de imersiune se scurtează la 1 minut. Piesele se clătesc apoi cu apă distilată și se lasă să se usuce la aer.
- Aveți grijă ca resturile de dezinfectat să nu rămână pe piesele aparatului pentru a nu periclita următoarea inhalație.

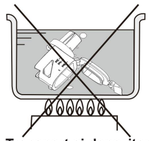

AVERTISMENT
- Nu introduceți niciodată în rezervorul pentru substanța activă apă fiartă.
- Soluțiile pe bază de alcool sunt extrem de inflamabile. De aceea nu realizați curățarea NICIODATĂ în apropierea flăcărilor deschise sau a fumului.

Transport și depozitare

- Păstrați aparatul cu toate componentele într-un loc uscat și curat.
- Asigurați-vă că în timpul transportului și al depozitării nu pătrund lichide în rezervor ❷.
- Scoateți bateriile în cazul unei utilizări îndelungate.
- Evitați locurile de depozitare sub acțiunea directăa razelor solare, a temperaturilor extreme și a umidității ridicate.
- Țineți aparatul la distanță de foc, radiațiielectromagnetice și de copii.

Remedierea defectelor

Problemă: Nebulizare scăzută/fără nebulizare.
Remediere defecțiuni: Înlocuiți bateriile, curățați electrozii de contact ❺ cu o lavetă moale, umedă, ușoară și curățați aparatul conform capitolului „Curățare și întreținere“. Verificați dacă nebulizatorul este montat corect pe baza aparatului și că există un contact suficient între inhalat și membrană (țineți aparatul drept).

Problemă: Fără nebulizare și funcția LED ❻ nu se aprinde sau se aprinde scurt.
Remediere defecțiuni: Verificați dacă bateriile sunt introduse corect și dacă acestea au o tensiune suficientă. Dacă este necesar schimbați-le. Verificați dacă nebulizatorul este montat corect pe baza aparatului și că există un contact suficient între inhalat și membrană (țineți aparatul drept).

Problemă: Aparatul se oprește în timpul utilizări, deși mai există inhalant în rezervor.
Remediere defecțiuni: Membrana ❸ este defect sau nu există o conexiune corectă între nebulizator și baza aparatului. Curățați electrozii de contact cu ❺ și verificați dacă nebulizatorul este montat corect pe baza aparatului și că există un contact suficient între inhalat și membrană (țineți aparatul drept). Dacă este necesar schimbați nebulizatorul.

Problemă: Inhalantul se scurge din aparat / rezervor.
Remediere defecțiuni: Garnitura din silicon poate fi întreruptă. Verificați dacă nebulizatorul este montat corect pe baza aparatului și dacă este necesar schimbați nebulizatorul.

Dacă nu puteți remedia defecțiunea prin punctele de mai sus, vă rugăm să contactați serviciul clienți.

Directive / norme

Acest aparat inhalator corespunde cerințelor directivei 93/42/CEE (Directiva CE referitoare la produsele medicale) și EN 13544-1: 2007 Dispozitive terapeutice de respirație - partea 1: Sisteme de nebulizare și componentele lor.
Compatibilitate electromagnetică: Aparatul corespunde cerințelor normei EN 60601-1-2 pentru compatibilitatea electromagnetică. Detaliile referitoare la aceste date pot fi preluate din fișa separată.

Indicații privind înlăturarea

Acest aparat nu are voie să fie înlăturat împreună cu gunoiul menajer. Fiecare utilizator este obligat să predea toate aparatele electronice sau electrice, indiferent dacă acestea conțin substanțe toxice sau nu, la un punct de colectare local sau din comerț, ca acestea să poată fi înlăturate într-un mod ecologic. Scoateți bateriile, înainte de a elimina aparatul. Nu aruncați bateriile consumate la gunoiul menajer, ci la deșeurile speciale sau la un punct de colectare din comerțul specializat. Pentru înlăturare adresați-vă autorităților locale sau comerciantului dvs.

Specificații tehnice

Nume și model:	**medisana** Inhalator ultrasunete **IN 525**
Alimentare cu tensiune:	3V ⎓, 2 x 1,5V baterii AA LR6 Sursa de alimentare (model: TAP5-050S100U1); Intrare: 100-240V, 50/60Hz, 0.15A Ieșire: 5V⎓, 1A
Consum de energie:	cca. 1,1W
Frecvența ultrasunete:	cca. 108 kHz
Performanța de nebulizare:	≥ 0,2 ml/minut
Dimensiunea particulei:	MMAD cca. 5 µm
Volum de umplere inhalant:	min. 0,5 ml / max. 8 ml
Oprire automată:	după cca. 30 minute resp. cu rezervorul gol
Condiții de utilizare:	+10°C - +40°C, umiditatea rel. a aerului 15-93 %
Condiții de depozitare:	-20°C - +70°C, umiditatea rel. a aerului ≤ 93 %
Greutate, cca.:	98g (fără baterii)
Dimensiuni aprox.:	72 x 40 x 113 mm
Cod articol:	54115
Număr EAN:	4015588 54115 5
Piese de schimb:	Art. 54116 Nebulizatorul: (Piese nr. ❶ / ❷ / ❸) Art. 54117 Set mască cu piesa de gură Art. 54118 Sursa de alimentare (EU) Art. 54119 Sursa de alimentare (GB)

În cadrul îmbunătățirilor continue ale produsului ne rezervăm dreptul la modificări tehnice și de design.

Versiunea actuală a acestui manual de utilizare se găsește la www.medisana.com.

Condiții de acordare a garanției și de efectuare a lucrărilor de reparație

În cazul de acordare a garanției, vă rugăm să vă adresați magazinului de specialitate sau direct punctului de service. Dacă trebuie să trimiteți aparatul, menționați defectul și depuneți o copie a chitanței de achiziție.
La aceasta sunt valabile următoarele condiții de acordare a garanției:
1. Pentru produsele **medisana** se acordă de la data achiziție o perioadă de garanție de 3 ani. În caz de acordare a garanției, data achiziției se va dovedi cu chitanța sau factura.
2. Avariile de material sau de producție se înlătură gratuit în cadrul perioadei de acordare a garanției.
3. Prin serviciul de garanție nu apare nicio prelungire a perioadei de garanție nicio pentru aparat nici pentru componentele schimbate.
4. Excluse de la garanție sunt:
a. toate daunele rezultate din utilizarea necorespunzătoare de ex. din nerespectarea instrucțiunilor de utilizare.
b. daunele cauzate de lucrări de reparații sau intervenții efectuate de cumpărător sau terțe persoane neautorizate.
c. daune de transport care au apărut pe drumul de la producător la consumator sau la trimiterea către punctul de service.
d. Accesoriile, care sunt supuse unei uzuri normale.
5. Se exclude și răspunderea pentru daunele directe sau indirecte care au fost cauzate de aparat atunci când daunele asupra aparatului nu sunt acoperite de garanție.

Adresa de service se află pe fișa adițională informativă.

RO/BG

medisana®

BG Ръководство за употреба
Ултразвуков инхалатор IN 525

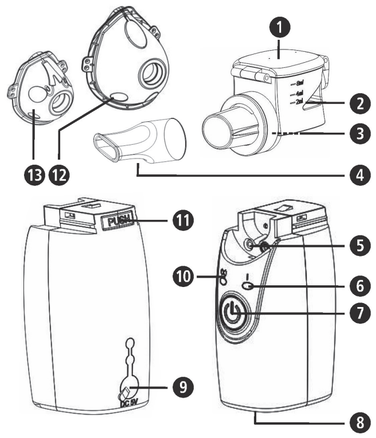

Уред и контролни елементи

Пулверизаторен механизъм

❶ Капак на резервоара за активно вещество ❷ Резервоар за активно вещество ❸ Мембрана ❹ Накрайник за уста

Основа на уреда

❺ Контактни електроди ❻ Функционален светодиод
❼ Бутон за ВКЛ./ИЗКЛ. ⏻ ❽ Отделение за батериите
❾ Връзка за мрежов кабел ❿ Индикаторен светодиод на батериите ⓫ Бутон за разрешение за пулверизаторния механизъм ⓬ Маска за възрастни ⓭ Маска за деца

Обяснение на знаците

Настоящото ръководство за употреба принадлежи към този уред. То съдържа важна информация за пуска в експлоатация и работата с уреда. Прочете изцяло това ръководство за употреба. Неспазването на това указание може да доведе до тежки наранявания или повреди на уреда.

ПРЕДУПРЕЖДЕНИЕ - Тези предупредителни указания трябва да се спазват, за да се предотвратят евентуални наранявания на потребителя.

ВНИМАНИЕ
Тези указания трябва да се спазват,
за да се предотвратят евентуални повреди на уреда.

УКАЗАНИЕ
Тези указания ви дават полезни допълнителни информации за монтажа или за работата.

Класификация на уреда Тип BF — Пазете от високи температури!

IP22 Указание за степента на защита против твърди предмети и вода

LOT Партиден номер — SN Сериен номер

Производител — Дата на производство

Употреба по предназначение

- Ултразвуковият инхалатор **medisana IN 525** е предназначен за орална или назална инхалационна терапия с медикаментозен аерозол в частни домакинства или в клинична среда. Уредът трябва да се използва само от пациенти, които са се запознали добре с функцията на уреда, респ. са наблюдавани или инструктирани от специализиран медицински персонал.
- Потребителят трябва предварително да е прочел това ръководство за употреба и трябва да е разбрал съдържанието му и начина на работа с уреда.
- Уредът може да се използва при лица, които страдат от астма, хронични белодробни заболявания (напр. COPD, бронхит или емфизем) или други респираторни заболявания, които могат да се характеризират с възпрепятстване на въздушния поток.

medisana GmbH
Carl-Schurz-Str. 2, 41460 NEUSS
GERMANY/ГЕРМАНИЯ

CE 0297

BG ВАЖНИ УКАЗАНИЯ! НЕПРЕМЕННО ЗАПАЗЕТЕ!

Прочетете внимателно ръководството за употреба и в частност указанията за безопасност, преди да използвате уреда и запазете ръководството за употреба за понататъшно използване. Ако предавате уреда на трето лице, непременно предайте също и това ръководство за употреба.

Указания за безопасност

- Използвайте уреда само по предназначение съгласно ръководството за употреба. При използване за други цели гаранцията става невалидна.
- Всяка друга употреба, различна от описаната тук, не е по предназначение и трябва да се причисли като опасна. При употреба не по предназначение отговорността за безопасната функция на уреда се прехвърля върху потребителя.
- Използвайте само оригинални допълнителни и резервни части на производителя.
- Използвайте само подходящи за инхалационната терапия медикаменти в течна форма. Преди да започнете терапия с уреда, обсъдете с Вашия лекар или фармацевт продължителността на употребата, дозировката, честотата на приложението и избора на медикаменти.
- Интензитетът на пулверизация се колебае в зависимост от използваните медикаменти. Не използвайте чиста вода за пулверизацията.
- Този уред може да се използва от деца над 8 години, както и лица с намалени физически, сензорни или умствени способности или липса на опит и знания, ако те бъдат наблюдавани или са били инструктирани относно безопасната работа на уреда и разбират опасностите в резултат на това.
- Децата трябва да се наблюдават, за да се гарантира, че няма да си играят с уреда.
- Почистването и поддръжката от потребителя не трябва да се извършват от деца без надзор.
- Малките части могат да бъдат погълнати. Поради това съхранявайте и изхвърляйте всички малки части по недостъпен за децата начин.
- В резултат на колебания на напрежението, изтощени батерии или механичен отказ този уред може да стане неизползваем. Поради това препоръчваме винаги да имате под ръка резервен уред, респ. резервни батерии.
- Ако при празен резервоар уредът не изключва автоматично, натиснете 86 бутона за ВКЛ./ИЗКЛ. ❼ ⏻, за да изключите уреда ръчно.
- Дезинфекцирайте всички части на Вашия уред и маската преди първата употреба и по-късно след всяко използване, както и при по-дълги периоди на неизползване, вижте указанията в „Почистване и грижа“.

ПРЕДУПРЕЖДЕНИЕ!
Опасност от инфекция поради замърсен пулверизаторен механизъм! Преди всяка употреба спазвайте общите хигиенни мерки (напр. основно измиване на ръцете) и се уверявайте, че пулверизаторният механизъм е почистен и дезинфекциран преди първата и след всяка следваща употреба съгласно указанията в „Почистване и грижа“. Не използвайте уреда заедно с други лица, за да предотвратите евентуален риск от инфекции!

- Ако уредът е видимо повреден или предполагате, че има дефект, инхалаторът не трябва да се пуска в експлоатация. Свържете се със сервиз.
- Когато свързвате уреда посредством опционалния захранващ адаптер към електрическото захранване, обърнете внимание на това, дали посоченото върху типовата табелка електрическо напрежение съответства на това на Вашата мрежа.
- Никога не докосвайте захранващия адаптер или кабела на захранващия адаптер с мокри ръце.
- Не оставяйте уреда да пада.
- Уверете се, че всички части са сглобени правилно, преди да използвате уреда.
- В случай на повреди не ремонтирайте уреда сами. Поверявайте извършването на ремонтите само на оторизирани сервизи.
- Никога не отваряйте уреда и не извършвайте промени по него.
- Никога не излагайте уреда на пряка слънчева светлина или крайни температури.
- Не се опитвайте да почистяте мембраната със спомагателни средства от какъвто и да бил вид - това може да доведе до повреди.
- Никога не поставяйте уреда или части на уреда под течаща вода за почистване. Внимавайте за това във вътрешността на уреда да не навлиза вода.
- Никога не транспортирайте или съхранявайте уреда, ако в резервоара все още се намира вода. Тя може да изтече и да повреди уреда.

Окомплектовка на доставката и опаковка

Моля, първо проверете, дали окомплектовката на доставката е пълна, и дали артикулът няма повреди. В случай на съмнение не използвайте артикула и се свържете със сервизния отдел. Към окомплектовката на доставката спадат:
- 1 Ултразвуков инхалатор **medisana IN 525**
- 1 маска за възрастни и 1 маска за деца
- 2 батерии (размер AA/LR6, 1,5V)
- 1 Захранване
- 1 чанта за съхранение
- 1 ръководство за употреба

Опаковките подлежат на рециклиране или могат да се върнат в стокообращение. Моля, изхвърляйте вече ненужния опак овъчен материал по правилен начин. Ак о при разопаковането забележите транспортна повреда, моля свържете се незабавно с вашия търговец.

ПРЕДУПРЕЖДЕНИЕ
Внимавайте за това опаковъчните фолиа да не попадат в ръцете на деца. Съществува опасност от задушаване!

Особености на medisana IN 525

Ултразвукова техника

При ултразвуковия пулверизатор чрез трептенията на пиезоелектрически кристал се получава аерозол. Следователно електрическата енергия се превръща в трептения, посредством които се образуват капчици. Оптималният диаметър на капчиците възлиза на 1 - 5 µm (съгласно „Директиви за терапия с аерозоли на белодробни заболявания“, Lungenliga Швейцария). Само при малък диаметър капчиците могат да навлязат в тесните разклонения на горните и долните дихателни пътища и так а да транспортират до там медикамента и да го осигурят там, където трябва да действа.

Важна информация за използването на медикаменти/препарати

УКАЗАНИЯ
- **Преди да използвате медикамент или препарат изяснете с Вашия лекар, дали той е подходящ също за Вас, или използвайте само медикаменти/препарати, които са били изписани от Вашия лекар.**
- **Ултразвуковият инхалатор medisana IN 525 е подходящ за инхалация на всички често срещани аерозолни препарати, с изключение на:**
  - **Суспензии (коктейл от медикаменти)**
  - **Разтвори с висок вискозитет**
  - **Етерични масла**
- **Не използвайте етерични масла, защото това може да доведе до мембраната на пулверизатора!**
- **Използвайте само водоразтворими препарати/медикаменти или такива, които са произведение на алкохолна основа.**
- **За разреждане на инхалата използвайте само изотоничен разтвор на готварска сол, защото в противен случай при определени обстоятелства могат да бъдат предизвикани бронхоспазми.**
- **Не използвайте инхалат на маслена основа.**
- **След инхалацията на съдържащи сол разтвори уредът трябва задължително да се изплакне и почисти както е описано в „Почистване и грижа“.**

Принадлежности

Комбинация с други уреди не е предвидена. За този уред използвайте единствено оригинални принадлежности, защото само тогава е гарантирана безопасната му работа.

Подсигуряване срещу изтичане

При пълнене на инхалата в резервоара за активно вещество ❷ внимавайте да го напълните само до максималната маркировка (8 ml). Препоръчаното количество за пълнене е между 0,5 и 8 ml. По време на инхалационната терапия можете да накланяте уреда за до 15 секунди напред, назад или настрани, без това да попречи на пулверизацията и по този начин на успеха на лечението. Ако обаче не съществува контакт между инхалата и мембраната за повече от 15 секунди, уредът се изключва автоматично. **medisana IN 525** е подсигурен срещу изтичане. Въпреки това не трябва да клатите уреда, когато резервоарът за активно вещество е напълнен; в резултат на това течност може да попадне в електрониката и да повреди уреда.

Поставяне / изваждане на батериите

Отворете отделението за батериите ❽ от долната страна на уреда с лек натиск върху символа със стрелка, като същевременно го издърпате. Поставете двете включени в окомплектовката на доставката батерии (тип AA/LR6). Внимавайте за посоката на поставяне на батериите (изображения върху долната част на уреда). Поставете обратно капачето на отделението за батериите ❿ и го натиснете навътре. Ако при включен уред индикаторният светодиод за батериите свети оранжево, поставете нови батерии. Ако светодиодът мига оранжево, уредът може да се използва за още ок. 30 минути.

ПРЕДУПРЕЖДЕНИЕ! - ПРЕДПАЗНИ УКАЗАНИЯ ЗА БАТЕРИИТЕ
- **Не разглобявайте батериите!**
- **Незабавно изваждайте изтощените батерии от уреда!**
- **Избягвайте повишената опасност от изтичане, контакт с кожата, очите и лигавиците! При контакт с киселина от батерия незабавно изплакнете обилно с чиста вода и незабавно потърсете лекар!**
- **Ако бъде погълната батерия, незабавно трябва да се потърси лекар!**
- **Винаги сменяйте всички батерии едновременно!**
- **Използвайте само батерии от един и същи тип, не използвайте заедно различни типове или използвани и нови батерии!**
- **Поставяйте батериите правилно, спазвайте полярността!**
- **При по-дълги периоди на неизползване извадете батериите от уреда!**
- **Дръжте батериите далеч от деца!**
- **Не презареждайте и не свързвайте на късо батериите! Съществува опасност от експлозия!**
- **Не хвърляйте в огън! Съществува опасност от експлозия!**
- **Не хвърляйте употребяваните батерии и акумулатори в домакинската смет, а ги изхвърлете в специалните отпадъци или в контейнер за събиране на батерии в специализираните магазини!**

Употреба на захранващ адаптер

Алтернативно можете да използвате уреда също със специален захранващ адаптер (Арт. № 54118 на **medisana**), който можете да включите към предвидената за целта връзка на уреда. При това батериите трябва да бъдат извадени от уреда. Уредът не може да се използва за целите на зареждане на презареждаши се батерии. При използването на захранващ адаптер ние препоръчаме първо да изпълните посочените в точка „Подготовка“ стъпки, преди захранващият адаптер да бъде свързан с уреда.

Подготовка

1. Уверете се, че уредът е изключен (функционалният светодиод ❻ не свети).
2. Откачете пулверизаторния механизъм от основата на уреда като натиснете бутона за разрешение ⓫ и избутате пулверизаторния механизъм напред.
3. Отворете капака на резервоара за активно вещество ❶ и напълнете резервоара за активно вещество ❷ с инхалат (инхалат максимум 8 ml = 8 ccm). Спазвайте указанията за употреба и дозиране в листовката на съответния медикамент, който използвате.
4. Затворете отново капака на резервоара за активно вещество ❶.
5. Сега поставете пулверизационния механизъм отново така, че да пасне върху приставката на основата на уреда и го застопорете (отчетливо щракване).

Инхалация с накрайника за уста

1. Седнете във възможно най-изправена позиция.
2. Вкарайте накрайника за уста ❹ върху основата на уреда и го обгърнете изцяло с устни.
3. Включете уреда чрез натискане на бутона за ВКЛ./ИЗКЛ. ❼. Функционалният светодиод ❻ свети зелено. Аерозолът се затопля леко по време на работа, докато резервоарът за активно вещество ❷ свети синьо.
4. Сега вдишвайте бавно и дълбоко през устата и издишвайте през носа. Можете да подобрите действието на терапията, ако след вдишване за кратко задържите въздуха. Това, обаче, не е необходимо за цялостния успех на терапията. Важното е да останете спокойни и отпуснати, докато вдишвате и издишвате равномерно. Не инхалирайте твърде бързо. Ако искате да направите почивка, прекъснете за кратко и извадете накрайника за уста ❹ от устата си. Поставете го отново в устата си (устните трябва да го обгърнат плътно) и отново вдишвайте и издишвайте бавно.

УКАЗАНИЕ
- **Трябва да държите уреда по възможност вертикално. Леко наклонено положение, обаче, не влияе на приложението (няма изтичане). За пълна функционалност при инхалацията внимавайте за това по възможност да държите уреда малко наклонен.**
- **При прекалено силно наклонено положение може да се случи аерозолът да не осъществява достатъчен контакт с мембраната и в този случай уредът се изключва автоматично след ок. 15 секунди.**
- **Ако количеството аерозол привършва, уредът трябва леко да се движи, за да може оставащото количество да се разпредели по-добре върху мембраната.**

5. Инхалационно приложение не трябва да надвишава 30 минути.
6. Ако резервоарът за активно вещество ❷ е празен, функционалният светодиод свети оранжево и уредът се изключва след кратко време. При приключване на инхалацията можете да изключите уреда ръчно чрез натискане на бутона за ВКЛ./ИЗКЛ. ❼ - също и тогава, когато не се употребили цялото количество инхалат. Функционалният светодиод ❻ изгасва.
7. Излейте останалия инхалат. Повече не го използвайте. Почиствайте уреда незабавно след всяка употреба. (Вижте също „Почистване и грижа“). След като накрайникът за уста ❹ е бил използван за определено време, може да се случи при употреба 2-3 капки инхалат да се съберат в свързващата тръбичка на накрайника за уста. Това, обаче, няма влияние върху работата и функцията на уреда. След употреба отстранете капките с помощта на мека кърпа.

Инхалация с маската

Алтернативно в окомплектовката на доставката се съдържа маска за възрастни и деца. С нея аерозолът може да бъде вдишван през носа. Това приложение се усеща като по-приятно особено от по-възрастни хора.

УКАЗАНИЕ
При използване на маската по-голямо количество аерозол остава върху лигавицата в носогърленото пространство, отколкото при използването на накрайника за уста.

За инхалация с маската първо свържете маската за възрастни или за деца към изхода на резервоара за активно вещество. След това следвайте стъпките, които са описани в „Инхалация с накрайника за уста“. Разликата се състои в това, че устата не обгръща накрайника за уста, а маската се поставя и натиска леко върху устата и носа. Внимавайте за това маската да обгръща плътно устата и носа, без да ги притиска. Сега вдишвайте и издишвайте бавно и дълбоко през носа.

Постоянно приложение

За постоянно приложение на уреда препоръчваме 3 приложения дневно за по 10 минути с накрайника за уста или маската при стайна температура от ок. 23°C. При тези условия основата на уреда има постоянна работна готовност от 3 години, а пулверизаторният механизъм от 6 месеца. Пулверизаторният механизъм е износваща се част и не спада към обхвата на гаранцията. Пулверизаторният механизъм може да се поръча допълнително под Арт. № 54116.

Почистване и грижа

УКАЗАНИЕ
Извършвайте почистващите мерки грижливо и непосредствено след всяко приложение, както е описано по-долу.

- При нужда свалете маската от уреда.
- Никога не дръжте целия уред или пулверизаторния механизъм за почистване под течаща вода и евентуално също внимавайте за това в уреда да не прониква вода.
- Почиствайте корпуса на уреда с леко навлажнена кърпа, която сте напоили с мек сапунен разтвор.
- Почиствайте маската под течаща вода.
- Почиствайте електродите на основата на уреда и пулверизаторния механизъм внимателно с мека, леко навлажнена кърпа.
- Основата на уреда и пулверизаторът могат да се почистват както следва:
  1. Изпразнете евентуално наличния остатъчен инхалат от резервоара за активно вещество ❷.
  2. Н апълнете малко питейна вода в резервоара.
  3. Включете уреда и оставете пулверизацията да работи за ок. 1 до 2 минути.
  4. Сега извадете батериите от уреда (респ. изключете от електрозахранването) и свалете пулверизаторния механизъм от основата.
  5. П очистете пулверизатора на ръка с дестилирана вода.
  6. След това оставете всички части да изсъхнат добре върху суха, мека подложка (напр. кърпа) на въздух.
- Това почистване трябва да извършвате също тогава, когато уредът не е бил използван за дълго време и преди найпървото приложение.

ПРЕДУПРЕЖДЕНИЕ!
- **Поддържайте отделението за батериите ❽ сухо по всяко време!**
- **Никога не докосвайте мембраната ❸ с пръст или други предмети!**
- **Уреди или негови части никога не трябва да се поставят в съдомиялна машина за почистване!**
- **Никога не използвайте микровълнова фурна за сушене!**

Дезинфекция

При инфекциозни заболявания трябва да извършите следните стъпки за дезинфекция допълнително към почистването. Ние препоръчваме да извършвате тази мярка или редовно сутрин, или вечер във фиксиран час:

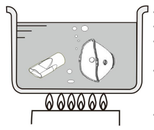

- Изплакнете маската(ите) и накрайника за уста с дестилирана вода.
- Загрейте дестилирана вода в тенджера до завиране.
- Поставете маската(ите) и накрайника за уста за 5 минути във вряща вода.
- След това извадете частите от водата и ги оставете да изсъхнат и се охладят на въздух (напр. ги поставете върху кърпа).
- Алтернативно на вряща, дестилирана вода можете да поставите частите също в 75%-тен разтвор на почистващ алкохол - при това времето на престой в разтвора се съкращава на 1 минута. След това изплакнете частите с дестилирана вода и ги оставете да изсъхнат на въздух.
- Внимавайте за това остатъци от дезинфекционния препарат да не остават върху части на уреда, за да не застрашат следващото инхалационно приложение.

ПРЕДУПРЕЖДЕНИЕ!
- Никога не поставяйте резервоара за активно вещество във вряща вода.
- Алкохолните разтвори са високо запалими. Поради това НИКОГА не извършвайте почистването в близост до открит огън или дим.

Транспорт и съхранение

- Съхранявайте уреда с всички части на сухо и чисто място.
- Уверете се, че по време не транспорта и съхранение никакви течности вече не се намират в резервоара за активно вещество ❷.
- При по-дълго неизползване извадете батериите.
- Избягвайте места на съхранение с директно слънчево лъчение, екстремни температури и висока влажност.
- Винаги дръжте уреда далеч от огън, електромагнитно лъчение и деца.

Отстраняване на грешки

Проблем: Слаба / липсваща пулверизация.
Отстраняване на грешката: Сменете батериите, почистете контактните електроди ❺ с леко навлажнена, мека кърпа и почистете уреда съгласно глава „Почистване и грижа“. Проверете, дали пулверизаторният механизъм е монтиран правилно върху основата на уреда и дали има достатъчен контакт между инхалата и мембраната (дръжте уреда изправен).

Проблем: Няма пулверизация и функционалният светодиод ❻ не свети или свети само за кратко.
Отстраняване на грешката: Проверете, дали батериите са били поставени правилно и дали те имат все още достатъчно напрежение. При нужда ги сменете. Проверете, дали пулверизаторният механизъм е монтиран правилно върху основата на уреда и дали има достатъчен контакт между инхалата и мембраната (дръжте уреда изправен).

Проблем: Уредът се изключва самостоятелно по време на работа, въпреки че в резервоара за активно вещество има още инхалат.
Отстраняване на грешката: Мембраната ❸ е повредена или няма правилна връзка между пулверизаторния механизъм и основата на уреда. Почистете контактните електроди ❺ с леко навлажнена, мека кърпа и проверете, дали пулверизаторният механизъм е монтиран правилно върху основата на уреда и дали има достатъчен контакт между инхалата и мембраната (дръжте уреда изправен). При нужда сменете пулверизаторния механизъм.

Проблем: Инхалат излиза от уреда / резервоара за активно вещество.
Отстраняване на грешката: Силиконовото уплътнение може да пропуска. Проверете, дали пулверизаторният механизъм е монтиран правилно върху основата на уреда и при нужда сменете пулверизаторния механизъм.

Ако горепосочените точки не позволяват отстраняването на проблема, моля свържете се със службата за работа с клиенти.

Директиви / стандарти

Този инхалационен уред съответства на изискванията на Директива 93/42/ЕИО (Директива на ЕО за медицински продукти) и на EN 13544-1: 2007 Апаратура за дихателна терапия - Част 1: Системи за пулверизиране и техните съставни части Електромагнитна съвместимост: Уредът отговаря на изискванията на нормата EN60601-1-2 за електромагнитна съвместимост. Подробности за тези измерени данни могат да бъдат намерени в отделното приложение.

Предаване за отпадъци

Този уред не трябва да се изхвърля заедно с домакинската смет. Всеки потребител е задължен да предава старите електрически или електронни уреди, независимо от това, дали съдържат вредни материали или не, в събирателен пункт в своя град или в търговската мрежа, за да може да се постигне щадящо околната среда изхвърляне. По отношение на предаването за отпадъци се обърнете към Вашия общински орган или Вашия търговец. Извадете батериите, преди да изхвърлите уреда. Не хвърляйте употребяваните батерии в домакинската смет, а ги изхвърлете в специалните отпадъци или в контейнер за събиране на батерии в специализираните магазини.

Технически данни

Име и модел:	**medisana** Ултразвуков инхалатор **IN 525**
Захранване с напрежение:	3V ⎓, 2 x 1,5V батерии AA LR6 Захранване (модел: TAP5-050S100U1); Вход: 100-240V, 50/60Hz, 0.15A Изход: 5V⎓, 1A
Консумирана мощност:	ок. 1,1W
Ултразвукова честота:	ок. 108 kHz
Пулверизационна мощност:	≥ 0,2 ml/min
Размер на частиците:	MMAD ок. 5 µm
Обем на напълване на инхалат:	мин. 0,5 ml / макс. 8 ml
Автоматично изключване:	след ок. 30 минути, респ. при празен резервоар за активно вещество
Работни условия:	+10°C - +40°C, отн. влажност на въздуха 15-93 %
Условия на съхранение:	-20°C - +70°C, отн. влажност на въздуха ≤ 93 %
Тегло:	ок. 98 g (без батерии)
Размери ДхШхВ:	ок. 72 x 40 x 113 mm
Артикул №:	54115
EAN номер:	4015588 54115 5
Резервни части:	Арт. 54116 Пулверизаторен механизъм (Част № ❶ / ❷ / ❸) Арт. 54117 Маска и мундщук Арт. 54118 Захранващ адаптер (EU) Арт. 54119 Захранващ адаптер (GB)

В рамките на непрекъсна тите подобрения на продуктите си запазваме правото на технически и дизайнерски промени.

Съответната валидна версия на ръководството за употреба можетеда намерите на адрес www.medisana.com.

Условия за гаранция и ремонт

В гаранционен случай, моля обърнете се към вашия специализиран магазин или директно към сервиза. Ако трябва да изпратите уреда за ремонт, моля посочете повредата и приложете копие от касовата бележка.
При това важат следните гаранционни условия:
1. За продуктите **medisana** се дава гаранция от 3 години от датата на продажбата. Датата на продажбата трябва да бъде доказана в гаранционен случай чрез касов бон или фактура.
2. Повреди в резултат на дефекти в материалите или производствени грешки се отстраняват безплатно в рамките на гаранционния срок.
3. Предоставянето на гаранционна услуга не води до удължаване на гаранционния срок нито за уреда, нито за сменените части.
4. От гаранцията са изключени:
   - **а.** всички повреди, които са възникнали вследствие на неправилна експлоатация, напр. на неспазване на инструкцията за употреба.
   - **б.** повреди, които се дължат на ремонти или намеси от страна на купувача или неоторизирани трети лица.
   - **в.** повреди, които са възникнали при транспортирането от производителя до потребителя или при изпращането до сервиза.
   - **г.** принадлежности, които подлежат на нормално износване.
5. Изключва се поемане на отговорност за причинени от уреда преки или косвени щети, дори и когато настъпилата повреда на уреда се покрива от гаранцията.

Сервизният адрес може да намерите върху отделния приложен лист.

EE/LV

medisana®

EE Kasutusjuhend
Ultraheli-inhalatsiooniseade IN 525

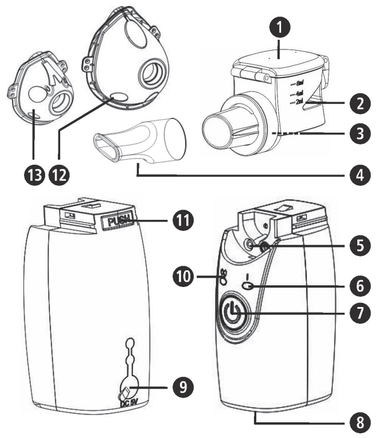

Seade ja juhtelemendid

Nebulisaator

❶ toimeaine paagi kate ❷ toimeaine paak
❸ membraan ❹ huulik

Seadme alus

❺ kontaktelektroodid ❻ toite-LED ❼ toitenupp ⏻
❽ patareipesa ❾ toiteadapteri juhtme ühenduspesa
❿ patarei LED-märgutuli ⓫ nebulisaatori vabastusklahv
⓬ täiskasvanu mask ⓭ lapsemask

Sümbolite selgitus

Käesolev kasutusjuhend kuulub selle seadme juurde. See sisaldab olulist teavet seadme kasutuselevõtu ja käsitsemise kohta. Lugege juhend põhjalikult läbi. Selle juhendi mittejärgmine võib põhjustada raskeid vigastusi või kahjustada seadet.

HOIATUS
Neid hoiatusjuhiseid tuleb järgida, et vältida kasutaja võimalikke vigastusi.

TÄHELEPANU
Neid hoiatusjuhiseid tuleb järgida, et vältida seadme võimalikku kahjustamist.

JUHIS
Need juhised annavad Teile vajalikku lisateavet paigaldamise või kasutamise kohta.

Seadme klassifikatsioon: BF-tüüpi

Kaitske kõrgete temperatuuride eest!

IP22 Kaitseaste kokkupuutel kõvade objektide ja veega

LOT Partii number

SN Seerianumber

Tootja

Tootmiskuupäev

Otstarbekohane kasutamine

- **medisana** inhalaator **IN 525** on mõeldud kodustes või kliinilistes tingimustes suu- või ninakaudseks inhalatsiooniraviks ravimaerosooliga. Seadet võivad kasutada ainult patsiendid, kes on seadme funktsioonidega põhjalikult tutvunud, samuti meditsiinitöötajate juhendamisel või järelevalve all.
- Kasutaja peab enne seda kasutusjuhendit lugema, aru saama selle sisust ja sellest, kuidas seadet kasutatakse.
- Seadet võivad kasutada inimesed, kes põevad astmat, kroonilisi kopsuhaigusi (nt KOK, bronhiit või emfüseem) või muid hingamisteede haigusi, mida võib iseloomustada takistatud õhuvooluga.

medisana GmbH
Carl-Schurz-Str. 2, 41460 NEUSS
SAKSAMAA

CE 0297

54115 IN525 24lgs A2 03/2021 Ver. 3.0

EE TÄHTIS TEAVE! HOIDKE JUHEND TINGIMATA ALLES!

Lugege kasutusjuhend, eriti ohutusjuhised, enne seadme kasutuselevõttu hoolikalt läbi ja hoidke kasutusjuhend edaspidiseks kasutamiseks alles. Kui annate seadme edasi kolmandale isikule, andke tingimata kaasa ka kasutusjuhend.

Ohutusjuhised

- Kasutage seadet ainult kasutusjuhendis ettenähtud otstarbel. Vale kasutamise korral muutub garantiinõue kehtetuks.
- Mis tahes muu kasutamine kui siin kirjeldatud, on sobimatu ja tuleb klassifitseerida ohtlikuks. Ebaõige kasutamise korral vastutab seadme ohutu toimimise eest kasutaja.
- Kasutage ainult tootja originaaltarvikuid ja -varuosi.
- Kasutage ainult inhalatsioonravi jaoks sobivaid ravimeid vedelal kujul. Enne seadmega ravi alustamist pidage kasutusaja, annuse, kasutussageduse ja ravimite valiku osas nõu oma arsti või apteekriga.
- Pihustuse intensiivsus sõltub kasutatavast ravimist. Ärge kasutage pihustamiseks puhast vett.
- Seda seadet võivad kasutada üle 8-aastased lapsed, samuti vähenenud füüsiliste, aistinguliste või vaimsete võimete või puudulike kogemuste ja teadmistega isikud, kui neil on järelevalve all või kui neile on õpetatud seadme ohutut kasutamist ning nad mõistavad sellest tulenevaid ohte.
- Lapsi tuleb jälgida, et nad ei mängiks seadmega.
- Lapsed ei tohi seadet ilma järelevalveta puhastada ega hooldada.
- Väikesed osad võidakse alla neelata. Seepärast hoidke ja utiliseerige kõiki väikseid osi lastele kättesaamatus kohas.
- Seade võib pingemuutuste, tühjade patareide või mehaaniliste tõrgete tõttu kasutuskõlbmatuks muutuda. Seega soovitame hoida asendusseade või asenduspatareid alati käepärast.
- Kui seade ei lülitu tühja paagi korral automaatselt välja, vajutage toitenuppu ❼ ⏻, et seade käsitsi välja lülitada.
- Desinfitseerige seadme ja maski kõik osad enne esmakordset kasutamist ja hiljem pärast iga kasutamist ning kui seda pikka aega ei kasutata. Juhised leiate peatükist „Puhastamine ja hooldus“.

HOIATUS
Saastunud nebulisaatorist tingitud nakatumisoht! Enne iga kasutuskorda järgige üldisi hügieenimeetmeid (nt põhjalik kätepesu) ja veenduge, et nebulisaator on enne esimest ja pärast iga kasutuskorda puhastatud ja desinfitseeritud vastavalt peatükis „Puhastamine ja hooldus“ esitatud juhistele! Võimalike nakkuste vältimiseks ärge kasutage seadet koos teiste isikutega.

- Kui seade on nähtavate kahjustustega või kahtlustate, et seade on defektne, ei tohi inhalaatorit kasutada. Pöörduge teeninduspunkti poole.
- Enne kui ühendate seadme valikvarustusse kuuluva toiteadapteri abil vooluvõrku, kontrollige et tüübisildil märgitud nimipinge langeks kokku teie vooluvõrgu pingega.
- Ärge võtke toiteadapterist ega toitejuhtmest kunagi niiskete kätega kinni.
- Ärge laske seadmel maha kukkuda.
- Enne seadme kasutamist veenduge, et kõik seadme osad oleksid õigesti kokku pandud.
- Rikete korral ärge parandage seadet ise. Laske seadet remontida vaid volitatud teenindusettevõttel.
- Ärge tehke seadmeil mingeid muudatusi ega võtke seadet lahti.
- Vältige seadme kokkupuudet otsese päikesekiirguse ja äärmuslike temperatuuridega.
- Ärge püüdke membraani ühegi abiainega puhastada – see võib viia kahjustusteni.
- Ärge hoidke seadet ega selle osi puhastamiseks kunagi voolava vee all. Kindlustage, et seadme sisemusse ei tungiks vett.
- Ärge transportige ega hoiustage seadet kunagi siis, kui selle paagis on veel vedelikku. See võib välja voolata ja seadet kahjustada.

Tarnekomplekt ja pakend

Kontrollige esmalt, kas tarnekomplekt on terviklik ja kas tootel pole mingeid kahjustusi. Kahtluste korral ärge toodet kasutage ja võtke ühendust teeninduspunktiga. Tarnekomplekti kuuluvad:
- 1 **medisana** ultraheli-inhalatsiooniseade **IN 525**
- 1 täiskasvanumask ja 1 lapsemask
- 2 patareid (AA/LR6, 1,5 V)
- 1 toiteadapter
- 1 hoiukott
- 1 kasutusjuhend

Pakendeid saab taaskasutada või suunata materjaliringlusse. Pakkematerjalid, mida te enam ei vaja, tuleb nõuetekohaselt kõrvaldada. Kui märkate seadme pakendist väljavõtmisel transpordikahjustusi, võtke viivitamatult ühendust oma edasimüüjaga.

HOIATUS
Jälgige, et pakkekile ei satuks laste kätte.
Lämbumisoht!

medisana IN 525 seadme eripärad

Ultrahelitehnoloogia

Ultraheli-nebulisaatoris tekib aerosool piesoelektriliste kristallide vibratsiooni mõjul. Niisiis muundatakse elektrienergia mehaanilisteks vibratsioonideks, mille toimel moodustuvad tilgad. Tilkade optimaalne läbimõõt on 1–5 µm (vastavalt Šveitsi kopsuühingu juhendile „Aerosooliravi juhised kopsuhaiguste korral“). Ainult väikese läbimõõduga piisad suudavad tungida ülemiste ja alumiste hingamisteede kitsastesse harudesse ning seega transportida ravimi kohta, kus see peaks toimima.

Oluline teave ravimite/preparaatide kasutamise kohta

MÄRKUSED
- **Enne ravimi või preparaadi kasutamist rääkige arstiga, kas selle kasutamine on teie puhul näidustatud või kasutage ainult arsti väljakirjutatud ravimeid/preparaate.**
- **medisana ultraheli-inhalaator on mõeldud kõikide üldkasutavate aerosoolpreparaatide inhalatsiooniks, v.a:**
  - **suspensioonid (ravimikokteilid)**
  - **viskoossemad lahused**
  - **eeterlikud õlid**
- **Ärge kasutage eeterlikke õlisid, sest need võivad kahjustada nebulisaatori membraani!**
- **Kasutage vaid vesilahustuvaid või alkoholipõhiseid preparaate/ravimeid.**
- **Inhalatsioonilahuse lahjendamiseks kasutage ainult isotoonilist soolalahust, vastasel juhul võib teatud tingimustel tekkida bronhide kokkutõmbumine.**
- **Ärge kasutage õlipõhist inhalatsioonivedelikku.**
- **Pärast inhalatsiooni soola sisaldava lahusega, tuleb seade tingimata pesta ja puhastada peatükis „Puhastus ja hooldus“ kirjeldatud viisil.**

Lisavarustus

Seadet ei tohi kombineerida muude seadetega. Kasutage seda seadet eranditult originaalvaruosadega, sest vaid siis on tagatud selle ohutu töö.

Lekkekindlus

Toimeaine paagi ❷ täitmisel inhalatsioonivedelikuga veenduge, et see täidetaks vaid kuni ülempiiri märgistuseni (8 ml). Soovituslik täitekogus on vahemikus 0,5 kuni 8 ml. Inhalatsiooniravi ajal võite seadet kuni 15 sekundi jooksul ette, taha või küljele kallutada, ilma pihustamist ja seega ravi edukust mõjutamata. Kui inhalatsioonivedeliku ja membraani vaheline kontakt katkeb enam kui 15 sekundiks, lülitub seade automaatselt välja.
medisana IN 525 on lekkekindel. Sellegipoolest ei tohi seadet raputada, kui toimeaine paak on täidetud, sest vedelik võib sattuda elektroonilistele osadele ja seadme rikkuda.

Patareide sisestamine/eemaldamine

Avage patareipesa ❽ seadme alumise küljel, vajutades selleks kergelt noole sümbolile ja seda samal ajal lükates. Sisestage mõlemad kaasasolevad patareid (AA/LR6). Jälgige, et sisestate patareid õiget pidi (joonis korpuse alumisel küljel). Pange patareipesa kaas tagasi ja vajutage sellele. Kui sisselülitatud seadmel põleb oranž patarei LED-märgutuli ❿, sisestage uued patareid. Kui oranž LED-märgutuli vilgub, saab seadet kasutada veel umbes 30 minutit.

HOIATUS - PATAREI OHUTUSJUHISED
- **Patareisid ei tohi lahti võtta!**
- **Eemaldage tühjad patareid kohe seadmest!**
- **Suurem lekkeoht, vältida kontakti naha, silmade ja limaskestadega! Kokkupuute korral patarei happega pesta kahjustatud kohta rohke puhta veega ja pöörduda kohe arsti poole!**
- **Patarei allaneelamise korral pöörduda kohe arsti poole!**
- **Vahetage alati kõik patareid üheaegselt välja!**
- **Sisestage ainult sama tüüpi patareid. Samaaegselt ei tohi kasutada erinevat tüüpi patareisid või segamini uusi ja kasutatud patareisid!**
- **Asetage patareid õigesti seadmesse, pöörake tähelepanu poolustele!**
- **Kui seadet pikemat aega ei kasutata, eemaldage patareid!**
- **Hoidke patareisid lastele kättesaamatus kohas!**
- **Patareisid ei tohi laadida ega lühistada! Plahvatusoht!**
- **Mitte visata tulle! Plahvatusoht!**
- **Ärge visake kasutatud patareisid ega akusid olmejäätmete hulka, vaid kõrvaldage need ohtlike jäätmetena või viige patareide kogumispunkti poes!**

Võrguadapteri kasutamine

Samuti saab seadet kasutada spetsiaalse võrguadapteriga (**medisana** art. nr 54118), mis ühendatakse selleks ettenähtud ühenduspessa ❾ seadmel. Seejuures tuleb patareid seadmest eemaldada. Seadet ei saa kasutada laetavate akude laadimiseks. Soovitame toiteadapteri kasutamisel enne selle seadmega ühendamist läbida kõigepealt peatükis „Ettevalmistus“ esitatud sammud.

Ettevalmistus

1. Veenduge, et seade oleks välja lülitatud (toite-LED ❻ ei põle).
2. Eemaldage nebulisaator seadme aluse küljest, vajutades selleks vabastusklahvile ⓫ ja tõmmates nebulisaatorit vabastamiseks ettepoole.
3. Avage toimeaine paagi kate ❶ ja täitke toimeaine paak ❷ inhalatsioonivedelikuga (max kogus 8 ml = 8 ccm). Järgige kasutus- ja doseerimisjuhiseid kasutatava ravimi infolehel.
4. Sulgege toimeaine paagi kaas ❶.
5. Asetage nebulisaator püstasendis tagasi ühenduskohale seadme alusel ja lukustage see kohale (kuuldav lukustusheli).

Inhalatsioon huulikuga

1. Istuge võimalikult sirgelt.
2. Ühendage huulik ❹ seadme alusega ja ümbritsege see täielikult huultega.
3. Lülitage seade toitenupust ❼ sisse. Toite-LED ❻ põleb roheliselt. Aerosool soojeneb kasutamise ajal pisut ning toimeaine paak ❷ helendab siniselt.
4. Hingake aeglaselt ja sügavalt suu kaudu sisse ja nina kaudu välja. Võite ravi toimet parandada, kui hoiate pärast sissehingamist õhku korraks kopsudes. See ei ole aga ravi üldise edukuse tagamiseks vajalik. Oluline on, et oleksite ühtlase sisse- ja väljahingamise ajal rahulik ja lõdvestunud. Ärge hingake liiga kiiresti sisse. Kui soovite pausi teha, katkestage korraks ravi ja eemaldage huulik ❹ suust. Pange huulik tagasi suhu (huuled tihedalt selle ümber) ja hingake jälle aeglaselt sisse ja välja.

MÄRKUSED
- **Hoidke seadet võimalikult püstises asendis. Sellele vaatamata ei mõjuta väike kalle kasutamist (lekkekindel). Täieliku funktsionaalsuse tagamiseks veenduge, et te kallutaks inhalatsiooni ajal seadet võimalikult vähe.**
- **Liiga suure kalde korral ei pruugi aerosool enam membraaniga piisavalt kokku puutuda – sellisel juhul lülitub seade umbes 15 sekundi pärast automaatselt välja.**
- **Kui aerosooli kogus hakkab otsa saama, tuleb seadet veidi liigutada, et ülejäänud kogus paremini membraanile jaotada.**

5. Inhalatsioon ei tohi kesta üle 30 minuti.
6. Kui toimeaine paak ❷ on tühi, põleb toite-LED ❻ oranžilt ja seade lülitub mõne hetke pärast välja. Võite seadme inhalatsiooni lõpetamisel toitenupust ❼ käsitsi välja lülitada – ka siis, kui te pole kogu toimeainet ära kasutanud. Toite-LED ❻ kustub.
7. Valage järelejäänud lahus välja. Ärge kasutage seda enam. Puhastage seade kohe pärast iga kasutuskorda (vt ka „Puhastamine ja hooldus“). Pärast seda, kui huulikut ❹ on teatud aja jooksul kasutatud, võib kasutamise ajal huuliku torusse koguneda 2–3 tilka inhalatsioonivedelikku. Kuid see ei mõjuta seadme tööd ega funktsioone. Pärast kasutamist eemaldage tilgad pehme lapiga.

Inhalatsioon maskiga

Teise võimalusena on tarnekomplektis üks täiskasvanumask ja üks lapsemask. Sellega saab aerosooli nina kaudu sisse hingata. Eriti vanematele inimestele tundub see kasutusviis meeldivam.

JUHIS
Maski kasutamisel jääb ninaneelu limaskestale suurem kogus aerosooli kui huuliku kasutamisel.

Maskiga inhalatsiooniks ühendage täiskasvanu- ⓬ või lapsemask ⓭ kõigepealt toimeaine paagi väljalaskeava külge. Seejärel järgige peatükis „Inhalatsioon huulikuga“ kirjeldatud samme. Erinevus seisneb siiski selles, et huuled ei ümbritse mitte huulikut, vaid mask on kergelt ümber suu ja nina surutud. Veenduge, et mask kataks tihedalt suu ja nina ümbrust, ilma seda pigistamata. Hingake aeglaselt ja sügavalt nina kaudu sisse ja välja.

Pikaajaline kasutamine

Seadme pikaajalisel kasutamisel soovitame seda kasutada 3 korda päevas, iga kord 10 minutit huuliku või maski abil, ruumitemperatuuril u 23 °C. Nendel tingimustel on seadme alus pidevalt töövalmis 3 aasta jooksul ja nebulisaator 6 kuu jooksul. Nebulisaator on kuluvosa ega kuulu garantii alla. Nebulisaatori saab artikli nr 54116 järgi uuesti tellida.

Puhastus ja hooldus

JUHIS
Rakendage puhastusmeetmeid hoolikalt ja kohe pärast iga kasutuskorda, nii nagu järgnevalt kirjeldatud.

- Eemaldage vajadusel mask seadme küljest.
- Ärge hoidke kunagi kogu seadet ega nebulisaatorit puhastamiseks voolava vee all ja kindlustage, et seadmesse ei satuks vett.
- Seadme korpuse puhastamiseks kasutage lahja seebilahusega pisut niisutatud lappi.
- Puhastage maski voolava vee all.
- Puhastage elektroode seadme alusel ja nebulisaatorit ettevaatlikult pehme kergelt niiske lapiga.
- Seadme alust ja nebulisaatorit võib puhastada järgmiselt.
  1. Kui toimeaine paaki ❷ on jäänud inhalatsioonivedeliku jääke, tühjendage see.
  2. Valage paaki pisut joogivett.
  3. Lülitage seade sisse ja laske sellel 1 kuni 2 minutit pihustada.
  4. Eemaldage patareid seaadmest (või eemaldage seade vooluvõrgust) ja ühendage nebulisaator aluse küljest lahti.
  5. Puhastage nebulisaatorit käsitsi, kasutades destilleeritud vett.
  6. Seejärel laske kõikidel osadel kuival pehmel pinnal (nt käterätikul) õhu käes täielikult kuivada.
- Seadet peab niimoodi puhastama ka siis, kui seda pole pikema aja jooksul kasutatud ja enne kõige esimest kasutuskorda.

HOIATUS
- **Hoidke patareipesa ❽ alati kuivana!**
- **Ärge puutuge membraani ❸ kunagi sõrme ega mõne esemega!**
- **Seadet ega selle osi ei tohi kunagi pesta nõudepesumasinas!**
- **Ärge kasutage kuivatamiseks kunagi mikrolaineahju!**

Desinfitseerimine

Nakkushaiguste puhul peab lisaks puhastamisele läbi viima järgmised sammud seadme desinfitseerimiseks. Soovitame neid meetmeid rakendada reeglipäraselt kas hommikuti või õhtuti samal ajal:

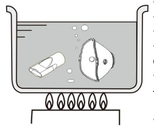

- Loputage mask(id) ja huulik destilleeritud veega.
- Laske destilleeritud veel potis keema tõusta.
- Asetage mask(id) ja huulik viieks minutiks keevasse vette.
- Seejärel võtke need osad veest välja ja laske nendel õhu käes (nt käterätikul) kuivada ja jahtuda.
- Keeva destilleeritud vee asemel võite osad asetada ka 75%-lisse puhastuspiirituse lahusesse – sel juhul on toimeaeg vaid 1 minut.
  Seejärel loputage osad destilleeritud veega ja jätke need õhu kätte kuivama.
- Veenduge, et seadme osadele ei jääks desinfitseerimisvahendi jääke, mis võiksid järgmisel inhalatsioonikorral ohtlikud olla.

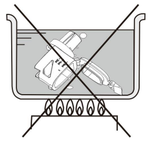

HOIATUS
- Ärge asetage toimeaine paaki kunagi keevasse vette.
- Alkoholilahused on kergestisüttivad. Seega ärge puhastage seadet KUNAGI lahtise tule ega suitsu läheduses.

Transport ja hoiustamine

- Hoidke seadet koos kõikide selle osadega kuivas ja puhtas kohas.
- Veenduge enne transporti ja hoiustamist, et toimeaine paaki ❷ ei oleks jäänud üldse vedelikku.
- Kui seadet pikemat aega ei kasutata, eemaldage sellest patareid.
- Vältige seadme hoidmist otsese päikesekiirguse, äärmuslike temperatuuride ja suure niiskustasemega kohtades.
- Hoidke seadet eemal tulest, elektromagnetilisest kiirgusest ja lastest.

Vigade kõrvaldamine

Probleem: Seade ei pihusta / pihustab vähe.
Vigade kõrvaldamine: Eemaldage patareid, puhastage kontaktelektroodid ❺ kergelt niiske pehme lapiga ja puhastage seade vastavalt peatükile „Puhastamine ja hooldus“. Kontrollige, et nebulisaator oleks korralikult seadme alusele kinnitatud ja et inhalatsioonivedeliku ja membraani vahel oleks piisav kontakt (hoidke seadet püstises asendis).

Probleem: Seade ei pihusta ja toite-LED ❻ ei põle või põleb ainult korraks.
Vigade kõrvaldamine: Kontrollige, kas patareid on õigesti sisestatud ja kas need on veel piisavalt täis. Vajadusel vahetage need välja. Kontrollige, et nebulisaator oleks korralikult seadme alusele kinnitatud ja et inhalatsioonivedeliku ja membraani vahel oleks piisav kontakt (hoidke seadet püstises asendis).

Probleem: Seade lülitub kasutamise ajal ise välja, kuigi toimeaine paagis on veel inhalatsioonivedelikku.
Vigade kõrvaldamine: Membraan ❸ on defektne või puudub korralik ühendus nebulisaatori ja seadme aluse vahel. Puhastage kontaktelektroodid ❺ kergelt niiske pehme lapiga ja kontrollige, et nebulisaator oleks korralikult seadme alusele kinnitatud ja et inhalatsioonivedeliku ja membraani vahel oleks piisav kontakt (hoidke seadet püstises asendis). Vajadusel vahetage nebulisaator välja.

Probleem: Inhalatsioonivedelik lekib seadmest / toimeaine paagist.
Vigade kõrvaldamine: Võimalik, et silikoontihend ei ole tihe. Kontrollige, et nebulisaator oleks õigesti seadme alusele paigaldatud ja vajadusel vahetage nebulisaator välja.

Kui te ülaltoodud punktide alt tõrke põhjust ei leidnud, võtke ühendust klienditeenindusega.

Standardid ja õigusaktid

See inhalatsiooniseade vastab määrusele 93/42/EMÜ (EÜ direktiiv meditsiinitoodete kohta) ja standardile EN 13544-1: 2007 Respiratoorse teraapia seadmed - osa 1: Pihustussüsteemid ja nende komponendid.
Elektromagnetiline ühilduvus: seade vastab standardile EN 60601-1-2 elektromagnetilise ühilduvuse kohta. Nende mõõteandmete üksikasjad leiate eraldi lisalehelt.

Nõuanded kasutuselt kõrvaldamiseks

Seda seadet ei tohi kõrvaldada koos olmejäätmetega. Iga tarbija on kohustatud kõik elektrilised või elektroonilised seadmed viima – ükskõik, kas need sisaldavad saasteaineid või mitte – oma linna kogumispunkti või kauplusesse, et anda oma panus keskkonnasõbralikku jäätmete kõrvaldamisse.
Enne seadme kasutuselt kõrvaldamist, eemaldage sellest patareid. Ärge visake kasutatud patareisid olmejäätmete hulka, vaid kõrvaldage need ohtlike jäätmetena või viige patareide kogumispunkti poes. Pöörduge utiliseerimise küsimustes oma kohaliku omavalitsuse poole või seadme müüja poole.

Tehnilised andmed

Nimi ja mudel:	**medisana** ultraheli-inhalatsiooniseade **IN 525**
Toiteallikas:	3 V ⎓, 2 x 1,5 V patareid AA LR6 Toiteadapter (mudel: TAP5-050S100U1); Sisend: 100–240V~, 50/60Hz, 0,15 A Väljund: 5 V⎓, 1 A
Tarbitav võimsus:	u 1,1 W
Ultraheli sagedus:	u 108 kHz
Pihustusvõimsus:	≥ 0,2 ml/minutis
Osakeste suurus:	MMAD u 5 µm
Inhalatsioonivedeliku täitekogus:	min 0,5 ml / max 8 ml
Automaatne väljalülitus:	u 30 minuti möödumisel või kui toimeaine paak on tühi
Töötingimused:	+10 °C...+40 °C, suht. õhuniiskus 15–93%
Hoiutingimused:	-20 °C...+70 °C, suht. õhuniiskus ≤93%
Kaal umbes:	98 g ilma patareideta
Mõõtmed PxLxK umbes:	72 x 40 x 113 mm
Toote nr:	54115
EAN-number:	4015588 54115 5
Varuosad:	Art. 54116 nebulisaator (osad nr ❶ / ❷ / ❸) Art. 54117 huulikuga maskide komplekt Art. 54118 toiteadapter (EL) Art. 54119 toiteadapter (GB)

Toote pidevaks edasiarendamiseks jätame endale õiguse teha tehnilisi ja disainialaseid muudatusi.

Selle kasutusjuhendi olemasoleva ajakohase versiooni leiate veebiaadressilt: www.medisana.com

Garantii- ja remonditingimused

Pöörduge garantiinõude korral oma edasimüüja poole või otse teeninduspunkti. Kui peaksite seadme posti teel saatma, kirjeldage defekti ja lisage koopia ostudokumendist.
Seejuures kehtivad alljärgnevad garantiitingimused:
1. medisana toodetele kehtib 3-aastane garantii alates ostukuupäevast. Ostukuupäeva tuleb garantiinõude korral tõendada ostukviitungi või arvega.
2. Materjali- või tootmisvigadest tulenevad puudused kõrvaldatakse garantiiperioodil tasuta.
3. Garantiiperiood ei pikene garantii korras väljavahetatud detailidele ega seadmele.
4. Garantiitööde alla ei kuulu:
a. kõik asjatundmatust kasutamist, nt kasutusjuhendi eiramisest, tingitud kahjud.
b. kahjud, mis on tekkinud ostja või volitamata kolmandate isikute poolt teostatud remondi või sekkumiste tagajärjel.
c. transpordikahjustused, mis on tekkinud teel tootja juurest tarbija juurde või tingitud kahjud.
d. varuosad, mis kuluvad tavapäraselt, nagu patareid jms;
5. Välistatud on vastutus ka otseselt või kaudselt seadme kasutamisest tulenevate kahjude – seda isegi siis, kui seadme kahjustused kuuluvad garantii alla.

Teeninduse aadressi leiate eraldiseisvalt lisalehelt.

EE/LV

medisana®

LV **Lietošanas instrukcija**
Ultraskaņas inhalators IN 525

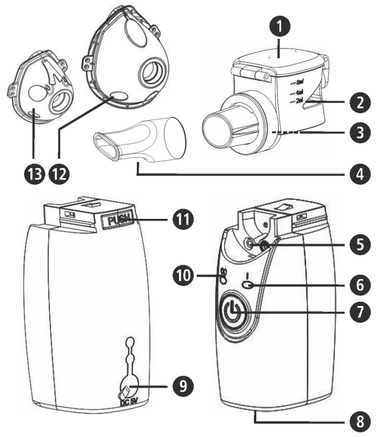

Ierīce un vadības elementi

Izsmidzinātājs

❶ Aktīvās vielas tvertnes vāks ❷ Aktīvās vielas tvertne
❸ Membrāna ❹ Iemutnis

Ierīces pamatne

❺ Kontaktelektrodi ❻ Funkcijas gaismas diode
❼ Ieslēgšanas/izslēgšanas poga ⏻
❽ Bateriju nodalījums ❾ Barošanas bloka kabeļa pieslēgvieta
❿ Bateriju indikatora gaismas diode
⓫ Izsmidzinātāja atbloķēšanas poga ⓬ Pieaugušo maska
⓭ Bērnu maska

Simbolu skaidrojums

ŠĪ lietošanas instrukcija ir daļa no šīs ierīces.
Tā satur svarīgu informāciju par lietošanas uzsākšanu un rīcību ar ierīci. Pilnībā izlasiet šo lietošanas instrukciju. Šīs instrukcijas neievērošana var izraisīt smagas traumas vai ierīces bojājumus.

BRĪDINĀJUMS
Ievērojiet šīs brīdinājuma norādes, lai novērstu iespējamās lietotāja traumas.

UZMANĪBU
Ievērojiet šīs norādes, lai novērstu iespējamos ierīces bojājumus.

IEVĒRĪBAI
Šīs norādes sniedz Jums noderīgu papildu informāciju par uzstādīšanu vai lietošanu.

Ierīces klasifikācija: tips BF

Sargāt no augstas temperatūras!

IP22 Aizsardzība pret cietiem priekšmetiem un ūdeni

LOT LOT numurs

SN Sērijas numurs

Ražotājs

Ražošanas datums

Noteikumiem atbilstoša lietošana

- **medisana** ultraskaņas inhalators **IN 525** ir paredzēts privātai lietošanai mājas apstākļos vai klīniskajā vidē, lai veiktu orālu vai nazālu inhalācijas terapiju ar medikamentu aerosolu. Ierīci drīkst izmantot tikai pacienti, kuri ir rūpīgi iepazinušies ar ierīces darbību vai kurus ir uzraudzījuši vai instruējuši medicīnas speciālisti.
- Lietotājs drīkst lietot ierīci tikai pēc tam, kad viņš ir izlasījis šo lietošanas instrukciju un sapratis tās saturu un ierīces lietošanas principus.
- Ierīci var izmantot cilvēki, kuri cieš no astmas, hroniskām plaušu slimībām (piemēram, HOPS, bronhīts vai emfizēma) vai citām elpošanas ceļu slimībām, kurām raksturīgi gaisa plūsmas traucējumi.

medisana GmbH
Carl-Schurz-Str. 2, 41460 NEUSS
VĀCIJA

CE 0297

LV SVARĪGAS NORĀDES! OBLIGĀTI SAGLABĀT!

Pirms ierīces lietošanas rūpīgi izlasiet lietošanas instrukciju – īpaši drošības norādījumus – un saglabājiet lietošanas instrukciju turpmākai izmantošanai. Nododot ierīci trešajām personām, obligāti iedodiet līdzi arī šo lietošanas instrukciju.

Drošības norādījumi

- Izmantojiet ierīci tikai atbilstoši lietošanas instrukcijā norādītajam paredzētajam mērķim. Ja ierīce tiek lietota neatbilstoši paredzētajam mērķim, garantija tiek anulēta.
- Jebkāds cits lietojums, kas neatbilst šeit norādītajam, ir noteikumiem neatbilstošs un uzskatāms par bīstamu. Noteikumiem neatbilstošas lietošanas gadījumā lietotājs uzņemas atbildību par drošu ierīces darbību.
- Izmantojiet tikai ražotāja oriģinālos papildu piederumus un rezerves daļas.
- Izmantojiet tikai inhalācijas terapijai piemērotus šķidros medikamentus. Pirms sākat izmantot ierīci terapijai, konsultējieties ar ārstu vai aptiekāru par procedūras ilgumu, dozu, lietošanas biežumu un medikamentu izvēli.
- Izsmidzināšanas intensitāte mainās atkarībā no izmantotajiem medikamentiem. Smidzināšanai neizmantojiet tikai tīru ūdeni.
- Bērni, sākot no 8 gadu vecuma, un personas ar ierobežotām fiziskām, garīgām vai sensorām spējām vai nepietiekamu pieredzi un zināšanām drīkst lietot šo ierīci tādā gadījumā, ja viņiem ir nodrošināta uzraudzība vai viņi ir instruēti par drošu ierīces lietošanu un ar to saistītajiem apdraudējumiem.
- Bērni ir jāuzrauga, lai nodrošinātu, ka viņi nerotaļājas ar ierīci.
- Tīrīšanu un lietotājam atļautos apkopes darbus nedrīkst veikt bērni bez pieaugušo uzraudzības.
- Var norīt sīkās daļas. Tādēļ visas sīkās daļas glabājiet un likvidējiet tā, lai bērni nevarētu tām piekļūt.
- Spriegums svārstības, tukšas baterijas vai mehāniska kļūme var padarīt šo ierīci par nelietojamu. Tāpēc iesakām vienmēr turēt pie rokas rezerves ierīci vai rezerves baterijas.
- Ja ierīce automātiski neizslēdzas, kad tvertne ir tukša, nospiediet ieslēgšanas/izslēgšanas pogu ❼ ⏻, lai ierīci izslēgtu manuāli.
- Pirms pirmās lietošanas reizes un pēc katras turpmākās lietošanas reizes, kā arī pēc ilgākas dīkstāves dezinficējiet visas ierīces un maskas daļas; skatiet norādījumus sadaļā "Tīrīšana un kopšana".

BRĪDINĀJUMS
Inficēšanās risks netīra izsmidzinātāja dēļ! Pirms katras lietošanas reizes ievērojiet vispārīgos higiēnas pasākumus (piem., rūpīgi nomazgājiet rokas) un gādājiet, lai izsmidzinātājs pirms pirmās lietošanas reizes un pēc katras turpmākās lietošanas reizes tiktu iztīrīts un dezinficēts atbilstoši norādījumiem sadaļā "Tīrīšana un kopšana"! Nelietojiet ierīci kopā ar citiem cilvēkiem, lai izvairītos no iespējama inficēšanās riska!

- Ja ierīcei ir acīmredzami bojājumi vai jums ir aizdomas par bojājumu, inhalatoru nedrīkst lietot. Sazinieties ar servisa centru.
- Pieslēdzot ierīci elektrotīklam, izmantojot papildu barošanas bloku, pārliecinieties, ka datu plāksnītē norādītais tīkla spriegums atbilst jūsu elektrotīkla spriegumam.
- Nekad nepieskarieties barošanas blokam vai barošanas bloka kabelim ar mitrām rokām.
- Neļaujiet ierīcei nokrist.
- Pirms lietojat ierīci, pārbaudiet, vai visas daļas ir pareizi samontētas.
- Darbības traucējumu gadījumā nelabojiet ierīci pats. Uzticiet remontdarbus tikai sertificētiem servisiem.
- Neatveriet ierīci un neveiciet tajā nekādas izmaiņas.
- Nekad nepakļaujiet ierīci tiešu saules staru vai ārkārtējas temperatūras iedarbībai.
- Nemēģiniet tīrīt membrānu ar jebkāda veida palīgīlīdzekļiem – tas var sabojāt membrānu.
- Tīrīšanas nolūkā nekad neturiet ierīci vai tās daļas zem tekoša ūdens. Raugieties, lai ierīces iekšpusē neiekļūtu ūdens.
- Nekad nepārvadājiet un neglabājiet ierīci, ja tvertnē joprojām ir šķidrums. Tas var noplūst un sabojāt ierīci.

Piegādes komplekts un iepakojums

Vispirms pārbaudiet, vai piegādes komplektā netrūkst kādas daļas un precei nav bojājumu. Ja rodas šaubas, nelietojiet ierīci un sazinieties ar servisu. Piegādes komplektā ir iekļauts:
- 1 **medisana** Ultraskaņas inhalators **IN 525**
- 1 pieaugušo un 1 bērnu maska
- 2 baterijas (izmērs AA/LR6, 1,5 V)
- 1 barošanas bloks
- 1 uzglabāšanas kārba
- 1 lietošanas instrukcija

Iepakošanas materiāli ir pārstrādājami vai ievadāmi atpakaļ izejmateriālu apritē. Nevajadzīgos iepakojuma materiālus utilizējiet atbilstoši noteikumiem. Izpakošanas laikā konstatējot transportēšanas bojājumus, lūdzu, nekavējoties sazinieties ar tirgotāju.

BRĪDINĀJUMS
Raugieties, lai bērni nevarētu piekļūt izstrādājuma iepakošanai izmantotajām plēvēm. Nosmakšanas risks!

medisana IN 525 specifikācija

Ultraskaņas tehnoloģija

Svārstot pjezoelektrisko kristalu, ultraskanas izsmidzinatajā, rodas aerosols. Līdz ar to elektriskā enerģija tiek pārveidota mehāniskajās vibrācijās, veidojot pilienus. Optimālais pilienu diametrs
ir 1 - 5 µm (saskaņā ar Šveices Plaušu līgas "Plaušu slimību aerosola terapijas vadlīnijām"). Tikai mazā diametra pilieni var iekļūt augšējo un apakšējo elpceļu šaurajos zaros un tādējādi transportēt un piegādāt zāles tajās vietās, kurās tām vajadzētu darboties.

Svarīga informācija par medikamentu/preparātu lietošanu

NORĀDES
- **Pirms medikamenta vai preparāta lietošanas noskaidrojiet pie ārstu, vai tie ir piemēroti arī jums, vai lietojiet tikai tos medikamentus/preparātus, kurus ir izrakstījis ārsts.**
- **medisana ultraskaņas inhalators ir piemērots visu parasto aerosola preparātu ieelpošanai, izņemot:**
  - **suspensijas (zāļu kokteilis)**
  - **augstas viskozitātes šķīdumus**
  - **ēteriskās eļļas**
- **Nelietojiet ēteriskās eļļas, jo tās var sabojāt izsmidzinātāja membrānu!**
- **Lietojiet tikai ūdenī šķīstošus preparātus/medikamentus vai tādus preparātus, kas izgatavoti uz spirta bāzes.**
- **Inhalācijas šķīduma atšķaidīšanai lietojiet tikai izotonisku fizioloģisko šķīdumu (sāls šķīdumu), jo pretējā gadījumā noteiktos apstākļos var piedzīvot bronhu spazmas.**
- **Nelietojiet inhalācijas šķīdumu uz eļļas bāzes.**
- **Pēc sāls šķīduma ieelpošanas ir svarīgi ierīci izskalot un notīrīt, kā aprakstīts sadaļā "Tīrīšana un kopšana".**

Piederumi

Kombinācija ar citām ierīcēm nav paredzēta. Šai ierīcei izmantojiet tikai oriģinālos piederumus, jo tikai tad var garantēt drošu funkcionēšanu.

Hermētiskums

Pildot inhalācijas šķīdumu aktīvās vielas tvertnē ❷, pārliecinieties, ka to piepildāt tikai līdz maksimālajai atzīmei (8 ml). Ieteicamais piepildīšanas tilpums ir no 0,5 līdz 8 ml. Inhalācijas terapijas laikā ierīci var noliekt līdz 15 sekundēm uz priekšu, atpakaļ vai uz sāniem, nepasliktinot izsmidzināšanu un tādējādi ārstēšanas rezultātus. Tomēr, ja starp inhalatoru un membrānu nav kontakta ilgāk par 15 sekundēm, ierīce automātiski izslēdzas.
medisana IN 525 ir hermētiska. Neskatoties uz to, jums nevajadzētu kratīt ierīci, kad aktīvās vielas tvertne ir pilna; tas var izraisīt šķidruma noķļūšanu elektronikā un ierīces iznīcināšanu.

Bateriju ievietošana/izņemšana

Nedaudz uzspiežot, atveriet bateriju nodalījumu ❽ ierīces apakšpusē, vienlaikus velkot bultiņas simbolu. Ievietojiet abas piegādes komplektā iekļautās baterijas (AA/LR6 tips). Pievērsiet uzmanību bateriju ievietošanas virzienam (attēls korpusa pamatnē). Uzlieciet atpakaļ bateriju nodalījuma vāciņu un uzspiediet uz tā. Ja, ieslēdzot ierīci, bateriju indikatora gaismas diode ❿ deg oranžā krāsā, ievietojiet jaunas baterijas. Ja gaismas diode mirgo oranžā krāsā, ierīci joprojām var izmantot apmēram 30 minūtes.

BRĪDINĀJUMI UN DROŠĪBAS NORĀDĪJUMI ATTIECĪBĀ UZ BATERIJĀM
- **Neizārdiet baterijas!**
- **Izlietotas baterijas nekavējoties izņemiet no ierīces!**
- **Paaugstinātās iztecēšanas risks; izvairieties no saskares ar ādu, acīm un gļotādu! Saskaroties ar baterijas skābi, nekavējoties noskalojiet skartās vietas ar lielu ūdens daudzumu un lūdziet ārsta palīdzību!**
- **Ja baterija tiek norīta, nekavējoties lūdziet ārsta palīdzību!**
- **Vienmēr nomainiet visas baterijas vienlaicīgi!**
- **Ievietojiet tikai viena tipa baterijas, nejaucot kopā dažādu tipu, kā arī lietotas un jaunas baterijas!**
- **Ievietojiet baterijas pareizi – pievērsiet uzmanību to polu izvietojumam!**
- **Ja ierīce netiek lietota ilgāku laiku, izņemiet baterijas no ierīces!**
- **Glabājiet baterijas bērniem nepieejamā vietā!**
- **Neuzlādējiet baterijas atkārtoti un neizveidojiet īsslēgumu! Pastāv sprādziena risks!**
- **Nemetiet ugunī! Pastāv sprādziena risks!**
- **Neizmetiet izlietotas baterijas un akumulatorus sadzīves atkritumos, bet gan īpašo atkritumu tvertnē vai arī nododiet tās bateriju savākšanas punktā specializētajos veikalos!**

Barošanas bloka lietošana

Ierīces barošanai varat arī izmantot speciālu barošanas bloku (**medisana** preces Nr. 54118), kuru varat pieslēgt šim nolūkam paredzētajā ligzdā ❾ ierīces aizmugurē. Turklāt baterijas jāizņem no ierīces. Ierīci nevar izmantot atkārtoti uzlādējamu akumulatoru lādēšanai. Izmantojot barošanas bloku, iesakām vispirms veikt darbības, kas norādītas sadaļā "Sagatavošanās", pirms barošanas bloka pievienojat ierīcei.

Sagatavošanās

1. Pārliecinieties, ka ierīce ir izslēgta (funkcijas gaismas diode ❻ nedeg).
2. Atdaliet izsmidzinātāju no ierīces pamatnes, nospiežot atbloķēšanas pogu ⓫ un pabīdot izsmidzinātāju uz priekšu.
3. Atveriet aktīvās vielas tvertnes ❶ vāku un piepildiet aktīvās vielas tvertni ❷ ar inhalācijas šķīdumu (maksimālais tilpums 8 ml = 8 cm^3). Ievērojiet lietošanas un dozēšanas norādes, kas sniegtas attiecīgo zāļu lietošanas instrukcijā.
4. Pēc tam aizveriet aktīvās vielas tvertnes ❶ vāku.
5. Tagad izsmidzinātāju ievietojiet atpakaļ ierīces pamatnes stiprinājumā un nofiksējiet (dzirdams klikšķis).

Inhalācija ar iemuti

1. Apsēdieties iespējami vertikālā pozīcijā.
2. Ievietojiet iemuti ❹ ierīces pamatnes stiprinājumā un pilnībā aptveriet to ar lūpām.
3. Ieslēdziet ierīci, nospiežot ieslēgšanas/izslēgšanas taustiņu ❼. Funkcijas gaismas diode ❻ deg zaļā krāsā. Darbības laikā aerosols nedaudz uzsilst, savukārt aktīvās vielas tvertne ❷ iedegas zilā krāsā.
4. Tagad elpojiet lēni un dziļi, ieelpojot caur muti un izelpojot caur degunu. Jūs varat uzlabot terapijas efektivitāti, pēc ieelpošanas nedaudz aizturot elpu. Tomēr vispārīgai terapijas efektivitātei tas nav nepieciešams. Ir svarīgi, lai jūs saglabātu mieru, atslābināties un vienmērīgi ieelpotu un izelpotu. Izvairieties no pārāk straujas ieelpas. Ja ir nepieciešama pauze, uz īsu brīdi pārtrauciet ierīces lietošanu un izņemiet iemuti ❹ no mutes. Pēc tam atkal paņemiet to mutē (cieši aptveror ar lūpām) un turpiniet lēnām ieelpot un izelpot.

NORĀDES
- **Jums vajadzētu turēt ierīci pēc iespējas vertikāli. Nedaudz slīps stāvoklis neietekmē procedūru (aizsardzība pret iztecēšanu). Lai nodrošinātu neierobežotu darbību, inhalācijas laikā raugieties, lai ierīce tiktu turēta pēc iespējas taisnāk.**
- **Ja slīpums ir pārāk liels, inhalators, iespējams, vairs nav pietiekamā saskarē ar membrānu - šajā gadījumā ierīce automātiski izslēdzas pēc aptuveni 15 sekundēm.**
- **Ja aerosola daudzums iet uz beigām, ierīce nedaudz jāpakustina, lai atlikušo daudzumu labāk sadalītu pa membrānu.**

5. Vienas inhalācijas procedūras ilgums nedrīkst pārsniegt 30 minūtes.
6. Ja aktīvās vielas tvertne ❷ ir tukša, funkcijas gaismas diode ❻ iedegas oranžā krāsā un ierīce pēc neilga laika izslēdzas. Kad beidzat inhalācijas procedūru, jūs varat arī manuāli izslēgt ierīci, nospiežot ieslēgšanas/izslēgšanas pogu ❼ – arī tad, ja nav izlietots viss inhalācijas šķīdums. Funkcijas gaismas diode ❻ nodzist.
7. Izlejiet atlikušo inhalācijas šķīdumu. To vairs nedrīkst izmantot. Pēc katras lietošanas reizes iztīriet ierīci. (Skatiet sadaļu "Tīrīšana un kopšana".) Kad iemutis ❹ ir lietots kādu laiku, var gadīties, ka lietošanas laikā 2–3 šķīduma pilieni sakrājas iemuša pagarinājuma caurulītē. Šāda parādība neietekmē ierīces darbību un funkcijas. Pēc procedūras saslaukiet pilienus ar mīkstu drānu.

Inhalācija ar masku

Piegādes komplektā ir iekļauta arī pieaugušo un bērnu maska. Tas ļauj ieelpot aerosolu caur degunu. Šāds procedūras veids ir īpaši piemērots vecākiem cilvēkiem.

IEVĒRĪBAI
Lietojot masku, uz deguna un rīkles gļotādas paliek lielāks daudzums aerosola nekā iemuša lietošanas gadījumā.

Inhalācijai ar masku vispirms piestipriniet pieaugušo masku ⓬ vai bērnu masku ⓭ pie aktīvās vielas tvertnes izejas. Pēc tam veiciet darbības, kas aprakstītas sadaļā "Inhalācija ar iemuti". Tomēr atšķirība ir tāda, ka mute neaptver iemutni, drīzāk maska tiek viegli piespiesta pie mutes un deguna. Pārliecinieties, ka maska cieši aptver muti un degunu, nesaspiežot tos. Lēni un dziļi ieelpojiet un izelpojiet caur degunu.

Ilgstoša lietošana

Ilgstošai ierīces lietošanai iesakām lietot ierīci 3 reizes dienā pa 10 minūtēm ar iemuti vai masku istabas temperatūrā apmēram 23°C grādos. Šādos apstākļos ierīces pamatni var nepārtraukti lietot 3 gadus un izsmidzinātāju – 6 mēnešus. Izsmidzinātājs ir nodilstošā daļa un nav iekļauts garantijas komplektā. Izsmidzinātāju var pasūtīt kā preci Nr. 54116.

Tīrīšana un kopšana

IEVĒRĪBAI
Veiciet tīrīšanas pasākumus uzmanīgi un uzreiz pēc katras lietošanas reizes, kā aprakstīts turpmāk.

- Ja nepieciešams, noņemiet masku no ierīces.
- Nekad neturiet visu ierīci vai izsmidzinātāju zem tekoša ūdens, lai to tīrītu, un, ja nepieciešams, pārliecinieties, ka ierīcē neiekļūst ūdens.
- Ierīces korpusu var tīrīt ar nedaudz mitru drānu, kas samērcēta mērenas temperatūras ziepjūdenī.
- Mazgājiet masku zem tekoša ūdens.
- Uzmanīgi notīriet ierīces pamatnes un izsmidzinātāja elektrodus ar mīkstu, nedaudz mitru drānu.
- Ierīces pamatni un izsmidzinātāju var tīrīt šādi:
  1. Atbrīvojiet aktīvās vielas tvertni ❷ no atlikušā inhalācijas šķīduma.
  2. Tvertnē iepildiet nedaudz dzeramā ūdens.
  3. Ieslēdziet ierīci un ļaujiet izsmidzināšanai darboties apmēram 1 līdz 2 minūtēm.
  4. Tagad izņemiet baterijas no ierīces (vai atvienojiet strāvas padevi) un noņemiet izsmidzinātāju no pamatnes.
  5. Iztīriet izsmidzinātāju ar rokām ar destilētu ūdeni.
  6. Pēc tam ļaujiet visām daļām pilnīgi nožūt uz sausas, mīkstas virsmas (piemēram, dvieļa).
- Šāda tīrīšana jāveic arī tad, ja ierīce nav lietota ilgāku laiku, kā arī pirms pirmās lietošanas reizes.

BRĪDINĀJUMS
- **Bateriju nodalījumu ❽ vienmēr turiet sausu!**
- **Nekad nepieskarieties membrānai ❸ ar pirkstu vai priekšmetiem!**
- **Ierīci vai tās daļas nekādā gadījumā nedrīkst mazgāt trauku mazgājamajā mašīnā!**
- **Nekad žāvēšanai neizmantojiet mikroviļņu krāsni!**

Dezinficēšana

Infekcijas slimību gadījumā papildus tīrīšanai jāveic šādas dezinfekcijas darbības. Mēs iesakām izpildīt šīs darbības regulāri no rīta vai noteiktā laikā vakarā:

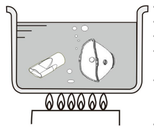

- Noskalojiet masku(-as) un iemuti ar destilētu ūdeni.
- Katliņā uzvāriet destilētu ūdeni.
- Masku(-as) un iemuti ievietojiet verdošā ūdenī uz 5 minūtēm.
- Pēc tam izņemiet daļas no ūdens un ļaujiet tām nožūt gaisā (piemēram, novietojot uz dvieļa), kā arī ļaujiet tām atdzist.
- Kā alternatīvu verdošam, destilētam ūdenim jūs varat ievietot daļas 75% spirta tīrīšanas šķīdumā – tas samazina ievietošanas laiku līdz 1 minūtei. Pēc tam noskalojiet daļas ar destilētu ūdeni un ļaujiet tām nožūt.
- Raugieties, lai uz ierīces daļām nepaliktu dezinfekcijas līdzeklis, kas var ietekmēt nākamās inhalācijas procedūras drošību.

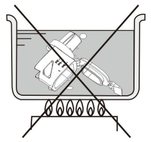

BRĪDINĀJUMS
- Nekad neievietojiet aktīvās vielas tvertni verdošā ūdenī.
- Alkohola šķīdumi ir ļoti viegli uzliesmojoši. Tāpēc NEKAD neveiciet tīrīšanu atklātas liesmas vai dūmu tuvumā.

Transportēšana un uzglabāšana

- Glabājiet ierīci ar visām daļām sausā un tīrā vietā.
- Pārliecinieties, ka transportēšanas un uzglabāšanas laikā aktīvās vielas tvertnē ❷ vairs nav šķidruma.
- Izņemiet baterijas, ja tās ilgstoši netiek lietotas.
- Izvairieties no uzglabāšanas vietām ar tiešo saules starojumu, pārmērīgu temperatūru un augstu mitrumu.
- Vienmēr turiet ierīci prom no uguns, elektromagnētiskā starojuma, kā arī bērniem nepieejamā vietā.

Kļūdu novēršana

Problēma: nepietiekama smidzināšana/nenotiek smidzināšana.
Kļūdu novēršana: nomainiet baterijas, notīriet kontaktelektrodus ❺ ar nedaudz mitru, mīkstu drānu un tīriet ierīci, kā aprakstīts sadaļā "Tīrīšana un kopšana". Pārbaudiet, vai izsmidzinātājs ir pareizi uzstādīts uz ierīces pamatnes un vai starp inhalatoru un membrānām ir pietiekams kontakts (turiet ierīci taisni).

Problēma: nenotiek smidzināšana un funkcijas gaismas diode ❻ nedeg vai deg tikai īsu laiku.
Kļūdu novēršana: pārbaudiet, vai baterijas ir ievietotas pareizi un vai tām joprojām ir pietiekams spriegums. Ja nepieciešams, nomainiet tās. Pārbaudiet, vai izsmidzinātājs ir pareizi uzstādīts uz ierīces pamatnes un vai starp inhalatoru un membrānām ir pietiekams kontakts (turiet ierīci taisni).

Problēma: lietošanas laikā ierīce pati izslēdzas, lai gan aktīvās vielas tvertnē joprojām ir inhalācijas šķīdums.
Kļūdu novēršana: membrāna ❸ ir bojāta vai nav pareiza savienojuma starp izsmidzinātāju un ierīces pamatni. Notīriet kontaktelektrodus ❺ ar nedaudz mitru, mīkstu drānu un pārbaudiet, vai izsmidzinātājs ir pareizi uzstādīts uz ierīces pamatnes un vai starp inhalatoru un membrānām ir pietiekams kontakts (turiet ierīci taisni). Ja nepieciešams, nomainiet izsmidzinātāju.

Problēma: inhalācijas šķīdums izplūst no ierīces/aktīvās vielas tvertnes.
Kļūdu novēršana: iespējams, silikona blīvējums nav blīvs. Pārbaudiet, vai izsmidzinātājs ir pareizi uzstādīts uz ierīces pamatnes, un, ja nepieciešams, nomainiet izsmidzinātāju.

Ja iepriekš minētie punkti neļauj novērst problēmu, lūdzu, sazinieties ar klientu apkalpošanas centru.

Direktīvas/standarti

Šī inhalācijas ierīce atbilst prasībām, kas ir norādītas Direktīvā 93/42/EEK (EK Medicīnas ierīču direktīva) un standartā EN 13544-1: 2007 Elpošanas terapijas ierīces – 1. daļa: smidzināšanas sistēmas un to komponenti.
Elektromagnētiskā saderība: ierīce atbilst standarta EN 60601-1-2 prasībām attiecībā uz elektromagnētisko saderību. Detalizēta informācija par mērījumu datiem ir pieejama atsevišķajā pielikumā.

Norāde par utilizāciju

Šo ierīci aizliegts izmest sadzīves atkritumos. Katra patērētāja pienākums ir visas elektriskās vai elektroniskās ierīces – neatkarīgi no tā, vai tajās ir bīstamās vielas vai nav – nodot savā pilsētā izveidotā savākšanas punktā vai arī atgriezt tirdzniecības vietā, lai tās būtu iespējams nodot videi draudzīgai utilizācijai.
Pirms ierīces utilizācijas izņemiet baterijas. Neizmetiet lietotas baterijas sadzīves atkritumos, bet gan īpašo atkritumu tvertnē vai arī nododiet tās bateriju savākšanas punktā specializētajos veikalos. Ar jautājumiem par utilizāciju vērsieties jūsu pašvaldības atbildīgajā iestādē vai pie tirgotāja.

Tehniskie dati

Nosaukums un modelis:	**medisana** Ultraskaņas inhalators **IN 525**
Barošana:	3V ⎓, 2 x 1,5 V baterijas, tips AA LR6 Barošanas bloks (modelis: TAP5-050S100U1); ieeja: 100-240V~, 50/60Hz, 0,15A Izeja: 5V ⎓, 1A
Strāvas patēriņš:	apm. 1,1W
Ultraskaņas frekvence:	apm. 108 kHz
Izsmidzināšanas ražīgums:	≥ 0,2 ml/minūtē
Daļiņu lielums:	MMAD apm. 5 µm
Inhalatora uzpildes tilpums:	min. 0,5 ml/maks. 8 ml
Automātiska izslēgšanās:	pēc apm. 30 minūtēm vai tad, kad aktīvās vielas tvertne ir tukša
Lietošanas apstākļi:	no +10 °C līdz +40 °C, rel. gaisa mitrums 15-93%
Uzglabāšanas apstākļi:	no -20°C līdz +70°C, rel. gaisa mitrums ≤ 93%
Svars apm.:	98 g (bez baterijām)
Izmērs GxPxA, apm.:	72 x 40 x 113 mm
Preces Nr.:	54115
EAN numurs:	4015588 54115 5
Rezerves daļas:	Prece 54116 Izsmidzinātājs (daļas Nr. ❶ / ❷ / ❸) Prece 54117 Masku komplekts ar iemuti Prece 54118 Barošanas bloks (ES) Prece 54119 Barošanas bloks (GB)

Lai nepārtraukti uzlabotu mūsu izstrādājumus, paturam tiesības veikt tehniskas un vizuālas izmaiņas.

Jaunāko šīs lietošanas instrukcijas versiju meklējiet vietnē www.medisana.com

Garantijas un remonta noteikumi

Garantijas gadījumā, lūdzu, vērsieties savā specializētajā veikalā vai arī tieši servisā. Ja vēlaties ierīci nosūtīt remontēšanai, norādiet bojājumu un pievienojiet iegādes dokumenta kopiju.
Tādā gadījumā spēkā ir tālāk norādītie garantijas noteikumi.

1. medisana izstrādājumiem tiek piešķirta 3 gadu garantija, sākot no iegādes datuma. Iegādes datumu garantijas gadījumā jāapliecina ar iegādes kvīti vai rēķinu.
2. Materiālu vai ražošanas kļūmes garantijas laikā tiek novērstas bez maksas.
3. Veicot garantijas remontu, garantijas laiks netiek pagarināts ne ierīcei, ne arī nomainītajām detaļām.
4. Garantija neattiecas uz:
  a. visiem bojājumiem, kas ir radušies noteikumiem neatbilstošas lietošanas dēļ, piemēram, neievērojot lietošanas instrukciju;
  b. bojājumiem, kas ir radušies pircēja vai nepiederošu trešo personu veikta remonta vai iejaukšanās dēļ;
  c. transportēšanas bojājumiem, kas ir radušies ceļā no ražotāja līdz patērētājam vai arī nosūtot servisam;
  d. piederumiem, kuri ir pakļauti normālam nolietojumam.
5. Ražotājs neuzņemas atbildību par tiešiem vai netiešiem izrietošajiem bojājumiem, kurus ir izraisījusi ierīce, arī tādos gadījumos, ja ierīces bojājums tiek atzīts kā garantijas gadījums.

Servisa adrese ir norādīta pievienotajā pavaddokumentā.

LT/RU

medisana®

LT **Naudojimo instrukcija**
Ultragarsinis inhaliatorius IN 525

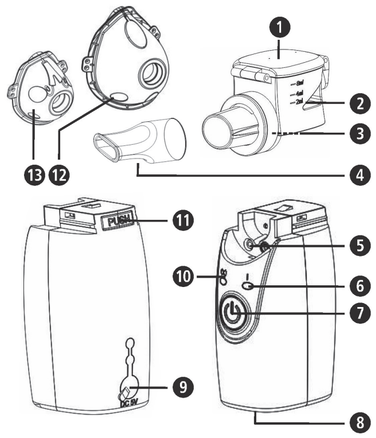

Prietaisas ir valdymo elementai

purkštuvas

❶ veikliųjų medžiagų talpyklos dangtelis ❷ veikliųjų medžiagų talpykla
❸ membrana ❹ kandiklis

pagrindinis korpusas

❺ kontaktiniai elektrodai ❻ funkciniai šviesos diodai
❼ Įj./IŠJ. mygtukas ⏻ ❽ maitinimo bloko laido jungtis
❾ maitinimo bloko jungtis ❿ baterijų indikatoriaus šviesos diodas
⓫ rūkinio purkštuvo atlaisvinimo mygtukas
⓬ suaugusiųjų kaukė ⓭ vaikų kaukė

Simbolių paaiškinimas

Ši naudojimo instrukcija priklauso šiam prietaisui.
Joje pateikta svarbi informacija apie prietaiso naudojimą.
Perskaitykite visą naudojimo instrukciją.
Nesilaikant pateiktų nurodymų galima sunkiai susižeisti arba padaryti didelės žalos prietaisui.

ĮSPĖJIMAS
Privalote laikytis šio įspėjamojo nurodymo, kad išvengtumėte galimų naudotojo sužeidimų.

DĖMESIO
Šių nurodymų laikytis būtina, siekiant išvengti galimų prietaiso pažeidimų.

NURODYMAS
Šie nurodymai jums suteikia naudingos papildomos informacijos apie įrengimą ir naudojimą.

Prietaiso klasifikacija: BF tipas

Saugokite nuo aukštos temperatūros!

IP22 Apsaugos nuo kietųjų kūnų ir vandens tipas

LOT Partijos numeris

SN Serijos numeris

Gamintojas

Pagaminimo data

Naudojimas pagal paskirtį

- Ultragarsinis inhaliatorius **medisana IN 525** skirtas gydytis įkvepiant vaistų aerozolio pro burną ar nosį ir gali būti naudojamas privačioms reikmėms arba gydymo įstaigoje. Prietaisą gali naudoti tik išsamiai su prietaiso funkcijomis susipažinę ir (arba) medicinos specialistų prižiūrimi ar prietaisą naudoti išmokyti pacientai.
- Prieš tai naudotojas turi būti perskaitęs naudojimo instrukciją, supratęs jos turinį ir susipažinęs su prietaiso valdymu.
- Prietaisą gali naudoti žmonės, sergantys astma, lėtinėmis plaučių ligomis (pvz., LOPL, bronchitu ar emfizema) arba kitomis kvėpavimo organų ligomis, kurioms būdingas kvėpavimo nepakankamumas.

medisana GmbH
Carl-Schurz-Str. 2, 41460 NEUSS
VOKIETIJA

CE 0297

54115 IN525 24lgs A2 03/2021 Ver. 3.0

LT SVARBŪS NURODYMAI! BŪTINAI IŠSAUGOKITE!

Prieš naudodami prietaisą, atidžiai perskaitykite naudojimo instrukciją, ypač jos saugus nurodymus, ir ją išsaugokite, kad galėtumėte pasiskaityti vėliau. Perduodami prietaisą tretiesiems asmenims, būtinai įduokite ir šią naudojimo instrukciją.

Saugos nurodymai

- Prietaisą naudokite tik pagal naudojimo instrukcijoje aprašytą paskirtį. Prietaisą naudokite tik pagal naudojimo instrukcijoje aprašytą paskirtį. Naudojant ne pagal paskirtį, garantija negalioja.
- Naudojant kaip nors kitaip, nei čia aprašyta, prietaisas naudojamas netinkamai, tai yra pavojinga. Naudojant prietaisą ne pagal paskirtį, atsakomybę už saugų prietaiso veikimą prisiima naudotojas.
- Naudokite tik originalias papildomas ir atsargines gamintojo dalis.
- Kvėpavimo terapijai naudokite tik tinkamus skystus vaistus. Prieš pradėdami gydytis prietaisu, aptarkite su savo gydytoju ar vaistininku tinkamą trukmę, dozę, naudojimo dažnumą ir vaistų pasirinkimą.
- Purškiamojo rūko intensyvumas priklauso nuo naudojamų vaistų. Nepurškškite gryno vandens.
- Šį prietaisą gali naudoti vyresni, nei 8 metų vaikai ir sutrikusių fizinių, juslinių ar protinių gebėjimų asmenys arba mažai žinių ir patirties turintys asmenys, prižiūrimi arba išmokyti saugiai naudoti prietaisą ir supranta, kokių pavojų gali kilti.
- Būtina prižiūrėti vaikus ir užtikrinti, kad jie nežaistų su prietaisu.
- Valyti ir atlikti naudotojui priklausančius techninės priežiūros darbus neleidžiama atlikti vaikams be priežiūros.
- Jie gali praryti smulkias dalis. Todėl visas smulkias dalis laikykite ir išmeskite taip, kad jų nepasiektų vaikai.
- Šis prietaisas gali tapti netinkamu naudoti dėl įtampos svyravimų, mechaninio gedimo ar išsekus baterijoms. Todėl rekomenduojame visada netoliese turėti atsarginį prietaisą ir (arba) atsarginių baterijų.
- Jei ištuštėjus talpyklai prietaisas automatiškai neišsijungia, paspauskite ĮJUNGIMO / IŠJUNGIMO mygtuką ❼ ⏻ ir išjunkite prietaisą rankomis.
- Prieš pirmą kartą naudodami ir vėliau kas kartą panaudoję bei nenaudoję ilgesnį laiką, dezinfekuokite visas savo prietaiso ir kaukės dalis, vadovaudamiesi nurodymais skyriuje „Valymas ir priežiūra“.

ĮSPĖJIMAS
Nešvarus rūkinis purkštuvas kelia pavojų užsikrėsti! Kas kartą prieš naudodami ir kas kartą panaudoję prietaisą laikykitės bendrųjų higienos taisyklių (pvz., gerai nusiplaukite rankas) ir įsitikinkite, kad rūkinis purkštuvas yra išvalytas ir dezinfekuotas laikantis nurodymų, pateiktų skyriuje „Valymas ir priežiūra"! Nesinaudokite prietaisu kartu su kitais asmenimis, kad išvengtumėte galimo pavojaus užsikrėsti!

- Inhaliatoriaus naudoti negalima, jei prietaisas regimai apgadintas ar numanote, kad jis su trūkumais. Susiekite su klientų aptarnavimo tarnyba.
- Jei prietaisą į maitinimo tinklą jungiate pasirinktinai įsigyjamu maitinimo bloku, įsitikinkite, kad duomenų lentelėje nurodyta tinklo įtampa sutampa su Jūsų elektros tinklo įtampa.
- Maitinimo bloko ir (arba) maitinimo bloko laido niekada nelieskite šlapiomis rankomis.
- Pasirūpinkite, kad prietaisas nenukristų.
- Prieš naudodami prietaisą įsitinkite, ar visos dalys tinkamai surinktos.
- Jei prietaisas sugedo, netaisykite jo patys.
- Remonto darbus paveskite atlikti tik įgaliotoms klientų aptarnavimo tarnyboms.
- Prietaiso neardykite ir nekeiskite.
- Prietaiso niekada nelaikykite tiesioginiuose saulės spinduliuose, saugokite nuo kraštutinių temperatūrų.
- Nebandykite valyti membranos kokiomis nors pagalbinėmis priemonėmis – taip galite ją apgadinti.
- Niekada nelaikykite prietaiso ar jo dalių po tekančiu vandeniu norėdami išvalyti. Užtikrinkite, kad į prietaiso vidų nepatektų vandens.
- Prietaiso niekada negabenkite ir nepadėkite laikyti, jei talpykloje dar yra skysčio. Šis gali ištekėti ir sugadinti prietaisą.

Pakuotės turinys ir pakuotė

Pirmiausiai patikrinkite, ar pakuotėje yra visos dalys ir, ar prekė neturi pažeidimų. Jei dvejojate, nenaudokite prekės ir susisiekite su aptarnavimo tarnyba. Pakuotės turinį sudaro:
- 1 **medisana** ultragarsinis inhaliatorius **IN 525**
- 1 suaugusiųjų ir 1 vaikų kaukė
- 2 baterijos (AA / LR6 dydžio, 1,5 V)
- 1 maitinimo blokas
- 1 laikymo krepšys
- 1 naudojimo instrukcija

Pakuotės yra perdirbamos ir gali būti grąžinamos į žaliavų surinkimo punktą. Jau nenaudojamą pakuotės medžiagą pašalinkite laikydamiesi taisyklių. Jei išpakavę pastebėjote transportavimo pažeidimų, nedelsdami susisiekite su savo pardavėju.

ĮSPĖJIMAS
Saugokite, kad pakuotės plėvelė nepatektų į vaikų rankas.
Kyla pavojus uždusti!

medisana IN 525 savybės

Ultragarso technologija
Aerozolį ultragarsiniame rūkiniame purkštuve sukuria pjezoelektrinio kristalo virpesiai. Elektros energija virsta mechaniniais virpesiais, suformuojančiais lašelius. Tinkamiausias lašelių skersmuo yra 1– 5 µm (pagal Šveicarijos „Lungenliga“ asociacijos „Plaučių ligų gydymo aerozoliais direktyvas“). Tik mažo skersmens lašeliai gali prasiskverbti į viršutinių ir apatinių kvėpavimo takų siauras atšakas ir nugabenti bei palikti vaistus toje vietoje, kurioje jie turi veikti.

Svarbi informacija apie vaistų ir preparatų naudojimą

NURODYMAI
- **Prieš naudodami vaistą ar preparatą išsiaiškinkite su savo gydytoju, ar šis Jums tinka arba naudokite tik Jūsų gydytojo paskirtus vaistus ir preparatus.**
- **Ultragarsinį inhaliatorių medisana galima naudoti visiems įprastiems aerozoliniams preparatams įkvėpti, išskyrus:**
  - **suspensijas (vaistų mišinius),**
  - **tirštus tirpalus,**
  - **eterinius aliejus.**
- **Nenaudokite eterinių aliejų, nes jie gali sugadinti rūkinio purkštuvo membraną!**
- **Naudokite tik vandenyje tirpius arba alkoholio pagrindu pagamintus preparatus / vaistus.**
- **Įkvepiamąją medžiagą skieskite tik izotoniniu fiziologiniu tirpalu, antraip tam tikromis aplinkybėmis bronchai gali imti spazmuoti.**
- **Nenaudokite įkvepiamųjų medžiagų aliejaus pagrindu.**
- **Jei prietaisą naudojote druskingiems tirpalams įkvėpti, jį po to turite išplauti ir išvalyti, kaip aprašyta skyriuje „Valymas ir priežiūra“.**

Priedai

Prietaiso negalima derinti su kitais prietaisais. Prietaisas saugiai veikia tik naudojant jį su originaliais priedais.

Sandarumas

Įkvepiamąsias medžiagas pildami į veikliųjų medžiagų talpyklą ❷ stebėkite, kad pripildytumėte ją tik iki didžiausio pripildymo žymės (8 ml). Rekomenduojamas pripildymo kiekis – nuo 0,5 iki 8 ml. Įkvėpdami medžiagų gydymosi tikslais, prietaisą daugiausia 15 sekundžių galite palenkti į priekį, atgal ar į šalį – medžiagų išpurškimas, o kartu ir gydymo rezultatas, dėl to nepablogės. Tačiau jei įkvepiamoji medžiaga ilgiau nei 15 sekundžių nesiliečia prie membranos, prietaisas automatiškai išsijungia. **medisana IN 525** yra sandarus. Tačiau prietaiso nereikėtų kratyti pripildžius veikliųjų medžiagų talpyklą; kratant skysčiai gali išsilieti ant elektroninių dalių ir sugadinti prietaisą.

Įdėti / išimti baterijas

Atidarykite baterijų skyrelį ❽ prietaiso apačioje, lengvai spausdami ir tuo pat metu traukdami ties rodyklės simboliu. Įdėkite abi kartu tiekiamas baterijas (AA / LR6 tipo). Atkreipkite dėmesį į baterijų įdėjimo padėtį (paveikslėlis korpuso dugne). Vėl uždėkite ir prispauskite baterijų skyrelio dangtelį. Jei įjungus prietaisą baterijų indikatoriaus šviesos diodas ❿ šviečia oranžine spalva, įdėkite naujas baterijas. Jei šviesos diodas mirksi oranžine spalva, prietaisą dar galima naudoti apie 30 minučių.

BATERIJŲ NAUDOJIMO SAUGOS NURODYMAI
- **Neardykite baterijų!**
- **Nedelsdami išimkite iš prietaiso išsekusias baterijas!**
- **Padidėjęs ištekėjimo pavojus, venkite kontakto su oda, akimis ir gleivine! Jei apsiliejote baterijų rūgštimi, atitinkamas vietas iš karto nuplaukite dideliu kiekiu švaraus vandens ir nedelsdami kreipkitės į gydytoją!**
- **Jei prarijote baterią, tuoj pat kreipkitės į gydytoją!**
- **Visuomet keiskite visas baterijas!**
- **Naudokite tik to paties, o ne skirtingo tipo baterijas, nenaudokite kartu senų ir naujų baterijų!**
- **Tinkamai įdėkite baterijas atsižvelgdami į poliškumą!**
- **Jei prietaiso nenaudosite ilgesnį laiką, baterijas išimkite!**
- **Baterijas laikykite vaikams nepasiekiamoje vietoje!**
- **Baterijų pakartotinai neįkraukite ir nejunkite trumpuoju jungimu! Kyla sprogimo pavojus!**
- **Nemeskite į ugnį! Kyla sprogimo pavojus!**
- **Panaudotų baterijų ir akumuliatorių neišmeskite kartu su buitinėms atliekomis, juos išmeskite kaip pavojingas atliekas arba pristatykite į baterijų surinkimo vietą prekyvietėje!**

Maitinimo bloko naudojimas

Prietaisą galite naudoti ir su specialiu maitinimo bloku (**medisana** gam. nr. 54118), prijungiamu prie tam skirtos jungties ❾. Šiuo atveju iš prietaiso reikia išimti baterijas. Prietaiso negalima naudoti įkraunamiesiems akumuliatoriams įkrauti. Naudojant maitinimo bloką, pirmiausia rekomenduojame atlikti skyriuje „Paruošimas“ nurodytus veiksmus ir tik po to prijungti maitinimo bloką prie prietaiso.

Paruošimas

1. Įsitikinkite, kad prietaisas išjungtas (veiksenos šviesos diodas ❻ nešviečia).
2. Rūkinį purkštuvą atskirkite nuo pagrindinio korpuso, paspausdami atlaisvinimo mygtuką ⓫ ir rūkinį purkštuvą nustumdami į priekį.
3. Atidarykite veikliųjų medžiagų talpyklos dangtelį ❶ ir į veikliųjų medžiagų talpyklą ❷ įpilkite įkvepiamosios medžiagos (ne daugiau nei 8 ml = 8 ccm). Atsižvelkite į nurodymus dėl naudojimo ir dozavimo, pateiktus ant medikamento, kurį naudojate pakuotės.
4. Vėl uždarykite veikliųjų medžiagų talpyklos dangtelį ❶.
5. Dabar rūkinį purkštuvą vėl tinkamai uždėkite ant pagrindinio korpuso jungties ir įtvirtinkite (turi girdimai užsifiksuoti).

Įkvėpimas su kandikliu

1. Atsisėskite kuo tiesiau.
2. Kandiklį ❹ užmaukite ant pagrindinio korpuso ir visiškai apimkite lūpomis.
3. Įjunkite prietaisą, paspausdami ĮJUNGIMO / IŠJUNGIMO mygtuką ❼. Veiksenos šviesos diodas ❻ šviečia žaliai. Įjungus prietaisą, aerozolis šiek tiek sušyla, o veikliųjų medžiagų talpykla ❷ šviečia mėlynai.
4. Dabar pro burną lėtai ir giliai įkvėpkite, o pro nosį iškvėpkite. Gydymas bus veiksmingesnis, jei įkvėpę trumpam sulaikysite kvėpavimą. Tačiau tai nėra būtina bendrai gydymo sėkmei. Svarbu, kad tolygiai įkvėpdami ir iškvėpdami išliktumėte ramūs ir atsipalaidavę. Neįkvėpkite per staigiai. Jei norite padaryti pertrauką, ji turi būti trumpa, tuo metu iš burnos ištraukite kandiklį ❹. Vėl apžiokite kandiklį (gerai apimdami lūpomis) ir toliau lėtai įkvėpkite ir iškvėpkite.

NURODYMAI
- **Prietaisą stenkitės laikyti kuo vertikaliau. Nedidelis nuokrypis neigiamos įtakos naudojimui neturi (yra apsauga nuo ištekėjimo). Tačiau kad prietaisas veiktų geriausiai, kvėpuodami stenkitės jį kuo mažiau palenkti.**
- **Per daug palenkus gali nutikti taip, kad aerozolis nepakankamai liesis prie membranos ir šiuo atveju prietaisas maždaug po 15 sekundžių automatiškai išsijungs.**
- **Baigiantis aerozoliui, prietaisą lengvai pajudinkite, kad likęs kiekis geriau pasiskirstytų ant membranos.**

5. Inhaliacijos procedūra neturėtų trukti ilgiau nei 30 minučių.
6. Veikliųjų medžiagų talpyklai ❷ ištuštėjus, veiksenos šviesos diodas ❻ šviečia oranžine spalva ir prietaisas netrukus išsijungia. Baigę inhaliacijos procedūrą, prietaisą galite išjungti ir rankiniu būdu paspausdami ĮJUNGIMO / IŠJUNGIMO mygtuką ❼ – net jei išnaudojote ne visą įkvepiamąją medžiagą. Veiksenos šviesos diodas ❻ užgęsta.
7. Likusią įkvepiamąją medžiagą išpilkite. Jos daugiau nebenaudokite. Kas kartą baigę naudoti, prietaisą iškart išvalykite. (Žr. ir „Valymas ir priežiūra“.) Jei kandiklio ❹ ilgai nenaudojote, naudojant kandiklio antgalyje gali susikaupti 2–3 lašai įkvepiamosios medžiagos. Tačiau tai niekaip neatsiliepia prietaiso naudojimui ir veikimui. Baigę naudoti prietaisą, lašus nuvalykite minkšta šluoste.

Įkvėpimas su kauke

Tiekiamame rinkinyje yra viena pakaitinė suaugusiųjų ir viena vaikų kaukė. Ji skirta aerozoliui pro nosį įkvėpti. Toks būdas ypač tinka vyresniems žmonėms.

NURODYMAS
Naudojant kaukę, ant nosies ertmės ir ryklės gleivinės lieka daugiau aerozolio, nei naudojant kandiklį.

Norėdami įkvėpti su kauke, pirmiausia ant veikliųjų medžiagų talpyklos angos užmaukite suaugusiųjų ⓬ arba vaikų kaukę ⓭. Po to atlikite skyriuje „Įkvėpimas su kandikliu“ aprašytus veiksmus. Šiuo atveju ne kandiklis apžiojamas burna, o kaukė lengvai prispaudžiama virš burnos ir nosies. Stebėkite, kad nespaudžiama kaukė sandariai apgaubtų burną ir nosį. Dabar pro nosį lėtai ir giliai įkvėpkite bei iškvėpkite.

Nuolatinis naudojimas

Prietaisą naudojant nuolat, rekomenduojame 3 procedūras per dieną po 10 minučių su kandikliu ar kauke, esant apie 23 °C kambario temperatūrai. Šiomis sąlygomis pagrindinis korpusas bus tinkamas nuolat naudoti 3 metus, o rūkinis purkštuvas – 6 mėnesius. Rūkinis purkštuvas yra susidėvinti dalis, jam garantija netaikoma. Rūkinį purkštuvą, gam. Nr. 54116, galima užsisakyti papildomai.

Valymas ir priežiūra

NURODYMAS
Prietaisą kruopščiai ir kas kartą panaudoję iškart išvalykite, kaip aprašyta toliau.

- Nuimkite kaukę nuo prietaiso, jei ji uždėta.
- Norėdami išvalyti, niekada nelaikykite viso prietaiso ar rūkinio purkštuvo po tekančiu vandeniu, o prireikus stebėkite, kad į prietaiso vidų nepatektų vandens.
- Prietaiso korpusą valykite šiek tiek sudrėkinta šluoste, pamirkyta muiluotame vandenyje.
- Kaukę plaukite tekančiu vandeniu.
- Pagrindinio korpuso ir rūkinio purkštuvo elektrodus atsargiai nuvalykite minkšta, šiek tiek sudrėkinta šluoste.
- Pagrindinį korpusą ir rūkinį purkštuvą galima plauti kaip aprašyta toliau:
  1. Jei yra, išpilkite įkvepiamosios medžiagos likučius iš veikliųjų medžiagų talpyklos ❷.
  2. Į baką įpilkite šiek tiek geriamojo vandens.
  3. Įjunkite prietaisą ir purkškite vandenį apie 1–2 minutes.
  4. Dabar iš prietaiso išimkite baterijas (arba atjunkite maitinimo srovę) ir nuimkite rūkinį purkštuvą nuo korpuso.
  5. Rūkinį purkštuvą rankomis nuvalykite distiliuotu vandeniu.
  6. Po to visoms dalims leiskite gerai natūraliai išdžiūti, sudėję jas ant sauso ir minkšto pakloto (pvz., rankšluosčio).
- Taip prietaisą turėtumėte išvalyti ir tada, jei jo ilgesnį laiką nenaudojote bei prieš naudodami pirmąjį kartą.

ĮSPĖJIMAS
- **Baterijų skyrius ❽ visada turi būti sausas!**
- **Membranos ❸ niekada nelieskite pirštu ar kokiais nors daiktais!**
- **Prietaiso ar jo dalių jokiu būdu negalima plauti indaplovėje!**
- **Prietaiso niekada nedžiovinkite mikrobangų krosnelėje!**

Dezinfekavimas

Jei sergate užkrečiamosiomis ligomis, atlikite toliau aprašytus dezinfekuojamojo valymo veiksmus. Šią procedūrą rekomenduojame reguliariai atlikti ryte arba vakare tuo pat metu:

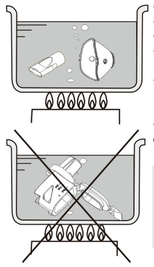

- Kaukę (kaukes) ir kandiklį nuskalaukite distiliuotu vandeniu.
- Distiliuotą vandenį užvirinkite puode.
- Kaukę (kaukes ir kandiklį) panardinkite į verdantį vandenį ir palikite 5 minutėms.
- Po to dalis išimkite iš vandens ir leiskite joms natūraliai išdžiūti ir atvėsti (pvz., padėję ant rankšluosčio).
- Kitas būdas: vietoje verdančio distiliuoto vandens, dalis galite pamerkti ir į 75 % medicininio spirito tirpalą – šiuo atveju laikymo trukmė sutrumpėja iki 1 minutės.
  Po to dalis nuskalaukite distiliuotu vandeniu ir palikite išdžiūti.
- Patikrinkite, ar ant prietaiso dalių neliko dezinfekavimo priemonės likučių, kad kitą kartą naudojant prietaisą inhaliavimo procedūra būtų saugi.

ĮSPĖJIMAS
- Veikliųjų medžiagų talpyklos niekada nenardinkite į verdantį vandenį.
- Alkoholiniai tirpalai labai degūs. Todėl prietaiso NIEKADA nevalykite netoli atviros ugnies ar dūmų.

Gabenimas ir laikymas

- Prietaisą su visomis dalimis laikykite sausoje ir švarioje vietoje.
- Pasirūpinkite, kad gabenamo ir laikomo prietaiso veikliųjų medžiagų talpykloje ❷ nebūtų jokių skysčių.
- Išimkite baterijas, jei prietaiso ilgesnį laiką nenaudosite.
- Nelaikykite vietose, apšviečiamose tiesioginiais saulės spinduliais, jei jose kraštutinės temperatūros ir didelis oro drėgnis.
- Pasirūpinkite, kad prietaisas visada būtų atokiau nuo ugnies, elektromagnetinės spinduliuotės šaltinių ir vaikų.

Trikčių šalinimas

Problema: medžiagos išpurškiama mažai / ji visai neišpurškiama.
Trikties šalinimas: pakeiskite baterijas, šiek tiek sudrėkinta minkšta šluoste nuvalykite kontaktinius elektrodus ❺ ir nuvalykite prietaisą, kaip aprašyta skyriuje „Valymas ir priežiūra“. Patikrinkite, ar rūkinis purkštuvas tinkamai uždėtas ant pagrindinio korpuso ir ar įkvepiamoji medžiaga pakankamai liečiasi prie membranos (prietaisą laikykite tiesiai).

Problema: medžiaga nepurškiama, veiksenos šviesos diodas ❻ nešviečia arba tik trumpam sužimba.
Trikties šalinimas: patikrinkite, ar baterijos tinkamai įdėtos ir ar pakanka jų įtampos. Prireikus baterijas pakeiskite. Patikrinkite, ar rūkinis purkštuvas tinkamai uždėtas ant pagrindinio korpuso ir ar įkvepiamoji medžiaga pakankamai liečiasi prie membranos (prietaisą laikykite tiesiai).

Problema: naudojant prietaisą, jis automatiškai išsijungia, nors veikliųjų medžiagų talpykloje dar yra įkvepiamosios medžiagos.
Trikties šalinimas: sugedo membrana ❸ arba rūkinis purkštuvas netinkamai sujungtas su pagrindiniu korpusu. Šiek tiek sudrėkinta minkšta šluoste nuvalykite kontaktinius elektrodus ❺ ir patikrinkite, ar rūkinis purkštuvas tinkamai uždėtas ant pagrindinio korpuso ir ar įkvepiamoji medžiaga pakankamai liečiasi prie membranos (prietaisą laikykite tiesiai). Prireikus pakeiskite rūkinį purkštuvą.

Problema: įkvepiamoji medžiaga teka iš prietaiso / veikliųjų medžiagų talpyklos.
Trikties šalinimas: gali būti nesandarus silikoninis tarpiklis. Patikrinkite, ar rūkinis purkštuvas tinkamai uždėtas ant pagrindinio korpuso ir prireikus pakeiskite rūkinį purkštuvą.

Jei trikčių nepavyksta pašalinti aukščiau aprašytais veiksmais, susisiekite su klientų aptarnavimo tarnyba.

Direktyvos ir standartai

Šis inhaliatorius atitinka 93/42/EEB direktyvos (EB Direktyva dėl medicinos prietaisų) ir standarto EN 13544-1: 2007 Kvėpavimo terapijos įranga. 1 dalis. Purškiamosios sistemos ir jų komponentai, reikalavimus.
Elektromagnetinis suderinamumas: prietaisas atitinka EN 60601-1-2 standarto reikalavimus, nustatytus elektromagnetiniam suderinamumui. Išsamios informacijos apie šiuos matavimų duomenis pateikta atskirame priede.

Utilizavimo nurodymai

Šio prietaiso negalima išmesti kartu su kitomis buitinėmis atliekomis. Kiekvienas vartotojas privalo atiduoti visus elektros arba elektroninius prietaisus, neatsižvelgiant į tai, ar juose yra kenksmingųjų medžiagų, savo miesto surinkimo punkte arba prekybos vietoje, kad šiuos prietaisus būtų galima perduoti šalinti aplinkai tinkamu būdu.
Prieš išmesdami prietaisą, baterijas išimkite. Panaudotas baterijas išmeskite ne kartu su buitinėmis atliekomis, bet kaip pavojingas atliekas arba specializuotos prekybos baterijų surinkimo vietoje. Dėl utilizavimo kreipkitės į savo savivaldybės pareigūnus arba į savo prekybininką.

Techniniai duomenys

Pavadinimas ir modelis:	**medisana** ultragarsinis inhaliatorius **IN 525**
Maitinimo įtampa:	3 V ⎓, 2 x 1,5 V baterijos AA LR6 maitinimo blokas (modelis: TAP5-050S100U1); įėjimas: 100-240V~, 50/60Hz, 0,15A Išėjimas: 5V ⎓, 1A
Energijos sąnaudos:	maždaug 1,1W
Ultragarso dažnis:	maždaug 108 kHz
Purškiamoji galia:	≥ 0,2 l/minutę
Dalelių dydis:	MMAD apie 5 µm
Purškiamosios medžiagos pripildymo kiekis:	min. 0,5 ml / maks. 8 ml
Automatinis išsijungimas:	maždaug po 30 minučių arba ištuštėjus veikliųjų medžiagų talpyklai
Naudojimo sąlygos:	+10°C – +40°C, sant. oro drėgnis 15–93 %
Laikymo sąlygos:	-20°C – +70°C, sant. oro drėgnis ≤ 93 %
Svoris maždaug:	98 g (be baterijų)
Matmenys l x P x A apie:	72x40x113 mm
Gaminio nr.:	54115
EAN numeris:	4015588 54115 5
Atsarginės dalys:	gaminio 54116 purkštuvas (dalių Nr. ❶ / ❷ / ❸) gaminio 54117 kaukių rinkinys su kandikliu gaminio 54118 maitinimo blokas (ES) gaminio 54119 maitinimo blokas (GB)

Nuolat tobulindami savo gaminius, pasiliekame teisę atlikti techninius ir optinius pakeitimus.

Aktualią šios naudojimo instrukcijos redakciją rasite adresu www.medisana.com.

Garantijos ir remonto sąlygos

Garantiniu atveju kreipkitės į savo specializuotą parduotuvę arba tiesiai į techninės priežiūros skyrių. Jei prietaisą prireiktų atsiųsti, nurodykite trūkumą ir pridėkite pirkimo čekio kopiją.
Taikomos šios garantinės sąlygos:
1. medisana gaminiams nuo pardavimo datos suteikiama 3 metų trukmės garantija.
Garantiniu atveju pirkimo datą reikia įrodyti pirkimo čekiu arba sąskaita faktūra.
2. Su medžiagų arba gamybos klaidomis susiję trūkumai garantiniu laikotarpiu šalinami nemokamai.
3. Suteikus garantinę paslaugą, nepailgėja nei prietaiso, nei pakeistų konstrukcinių dalių garantinis laikotarpis.
4. Garantija netaikoma:
a) bet kokiems pažeidimams, kurie atsirado netinkamai elgiantis su prietaisu, pvz., nesilaikant naudojimo instrukcijos;
b) pažeidimams, kuriuos galima susieti su pirkėjo arba leidimo neturinčių trečiųjų asmenų atliktu remontu arba pakeitimais;
c) pažeidimams, atsiradusiems transportavimo iš gamintojo vartotojui metu arba siunčiant į servisą.
d) natūraliai nusidėvintiems priedams.
5. Atsakomybė už tiesioginius arba netiesioginius dėl prietaiso atsiradusius nuostolius netaikoma net jei prietaiso pažeidimas pripažįstamas garantiniu atveju.

Klientų aptarnavimo tarnybos adresą rasite atskirai pridėtame lapelyje.

LT/RU

medisana®

RU **Руководство по использованию**
Ультразвуковой ингалятор IN 525

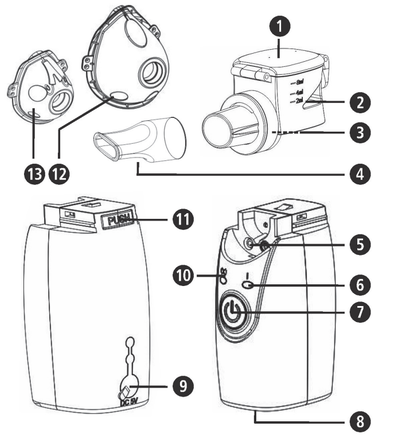

Устройство и элементы управления

Модуль распылителя

❶ Крышка для резервуара действующего вещества ❷ Резервуар действующего вещества ❸ Мембрана ❹ Мундштук

Основание прибора

❺ Контактные электроды
❻ Светодиодный индикатор функций ❼ Кнопка ВКЛ/ВЫКЛ ⏻
❽ Отсек для батарей ❾ Разъем для сетевого кабеля
❿ Светодиодный индикатор заряда батареи
⓫ Кнопка разблокировки модуля распылителя
⓬ Маска для взрослых ⓭ Детская маска

Пояснение символов

Данная инструкция по применению относится к данному прибору. Она содержит важную информацию о вводе в работу и обращении с прибором. Полностью прочтите эту инструкцию. Несоблюдение инструкции может приводить к тяжелым травмам или повреждению прибора.

ПРЕДУПРЕЖДЕНИЕ!
Во избежание возможных травм пользователя необходимо строго соблюдать эти указания.

ВНИМАНИЕ!
Во избежание возможных повреждений прибора необходимо строго соблюдать эти указания.

УКАЗАНИЕ
Эти указания содержат полезную дополнительную информацию о монтаже или работе.

Классификация аппарата тип BF

Предохранять от высоких температур!

IP22 Параметры защиты от твердых предметов и воды

LOT Номер LOT

SN Серийный номер

Производ итель

Дата изготовления

Использование по назначению

- Ультразвуковой ингалятор **medisana IN 525**предназначен для оральной или назальной ингаляционной терапии с помощью медикаментозной аэрозоли в домашних условиях или в условиях клиники. Прибор может использоваться только пациентами, которые хорошо знакомы с функционированием прибора или используют его под контролем медицинского персонала, или были проинструктированы медицинским персоналом.
- Пользователь должен прежде всего прочитать данное руководство по использованию и понять его содержание, а также разобраться с управлением прибора.
- Прибор можно использовать для лиц, страдающих астмой, хроническими заболеваниями легких (например, ХОБЛ, бронхитом или эмфиземой) или другими респираторными заболеваниями, которые можно охарактеризовать затрудненным прохождением воздушного потока.

medisana GmbH
Carl-Schurz-Str. 2, 41460 NEUSS
ГЕРМАНИЯ

CE 0297 ЕАС

RU ВАЖНЫЕ УКАЗАНИЯ! ОБЯЗАТЕЛЬНО СОХРАНИТЕ!

Перед использованием прибора внимательно прочитайте руководство по использованию, в частности, указания по технике безопасности, и сохраните руководство для дальнейшего использования. Если вы передаете прибор третьим лицам, обязательно передавайте вместе с ним данное руководство по использованию.

Указания по технике безопасности

- Используйте устройство только по назначению, следуя инструкциям в руководстве по использованию. При использовании не по назначению теряется право на гарантию.
- Любое другое применение, отличающееся от здесь описанного, является ненадлежащим и классифицируется как опасное. При использовании не по назначению ответственность за безопасность функционирования прибора ложится на пользователя.
- Используйте только оригинальные принадлежности и запасные части производителя.
- Применяйте для ингаляционной терапии только подходящие лекарственные средства в жидкой форме. Прежде чем начать терапию с помощью прибора, проконсультируйтесь у своего врача или фармацевта по поводу длительности применения, дозировки, частоты использования и выбора медикаментов.
- Интенсивность распыления колеблется в зависимости от используемых медикаментов. Не используйте для распыления чистую воду.
- Это устройство может использоваться детьми с 8 лет и старше, а также людьми с пониженными физическими, сенсорными или психическими способностями, или недостатком опыта и знаний, если они находятся под присмотром, или их ознакомили с безопасным использованием устройства, и они осознают исходящие от устройства опасности.
- Необходимо следить за детьми, чтобы они не играли с устройством.
- Очисткой и самостоятельным обслуживанием не должны заниматься дети без присмотра.
- Они могут проглотить мелкие детали. Поэтому храните и утилизируйте мелкие детали в недоступном для детей месте.
- Этот прибор может выйти из строя из-за колебаний напряжения, разряженных батарей или механической поломки. Поэтому мы рекомендуем всегда иметь под рукой запасной прибор или запасные батареи.
- Если при пустом резервуаре прибор не выключается автоматически, чтобы выключить устройство вручную нажмите кнопку ВКЛ/ВЫКЛ ❼ ⏻.
- Продезинфицируйте все части вашего устройства и маску перед первым и далее после каждого последующего использования, а также если они не использовались долгое время, смотрите указания «Очистка и уход».

ПРЕДУПРЕЖДЕНИЕ
Опасность заражения из-за зараженного модуля распылителя! Перед каждым использованием соблюдайте общие гигиенические мероприятия (например, тщательное мытье рук) и обеспечьте, чтобы перед первым и после каждого последующего использования модуль распылителя очищался и дезинфицировался в соответствии с указаниями, приведенными в главе «Очистка и уход»! Во избежание возможного риска заражения, не используйте устройство совместно с другими людьми!

- Если у прибора есть видимые повреждения или вы предполагаете наличие какой-либо неисправности, ни в коем случае не пользуйтесь прибором. Свяжитесь с сервисным центром.
- Если вы подключаете устройство к сети с помощью дополнительного блока питания, убедитесь, что напряжение сети, указанное на заводской табличке, соответствует напряжению электросети.
- Ни в коем случае не прикасайтесь к блоку питания или к сетевому кабелю мокрыми руками.
- Не допускайте падения прибора.
- Перед тем как использовать устройство, убедитесь, что все детали правильно собраны.
- В случае неполадок не ремонтируйте устройство самостоятельно. Ремонты должны осуществлять только уполномоченные сервисные организации.
- Не вскрывайте прибор и не вносите в него каких-либо изменений.
- Не размещайте прибор непосредственно под прямыми солнечными лучами и не подвергайте воздействию высокой температуры.
- Не пытайтесь очищать мембрану какими-либо вспомогательными средствами – это может привести к ее повреждению.
- Во время очистки никогда не подставляйте прибор или части прибора под проточную воду. Следите за тем, чтобы внутрь прибора не попадала вода.
- Никогда не транспортируйте или не храните устройство, пока в резервуаре осталась жидкость. Она может вытечь и повредить прибор.

Комплектация и упаковка

Прежде всего, проверьте комплектность устройства и убедитесь в отсутствии повреждений. В случае сомнений не используйте это изделие, а обратитесь в сервисный центр. В комплект поставки входят:
- 1 ультразвуковой ингалятор **medisana IN 525**
- 1 маска для взрослых и 1 детская маска:
- 2 батареи (размер AAA/LR6, 1,5 В)
- 1 блок питания
- 1 сумка для хранения
- 1 руководство по применению

Упаковочные материалы подлежат вторичной переработке и могут быть возвращены в цикл повторного использования сырья. Утилизируйте, пожалуйста, надлежащим образом ненужные упаковочные материалы. Если при распаковке вы заметите повреждения изделия, возникшие при перевозке, немедленно свяжитесь со своим торговым представителем.

ПРЕДУПРЕЖДЕНИЕ
Следите за тем, чтобы упаковочная пленка не попала в руки детей.
Она может стать причиной удушения!

Особенности medisana IN 525

Технологии ультразвука

В ультразвуковом распылителе аэрозоль образуется благодаря колебаниям пьезоэлектрического кристалла. Таким образом, электрическая энергия преобразуется в механические колебания, благодаря которым образуются капли. Оптимальный диаметр капель составляет 1–5 мкм (согласно «Руководству по аэрозольной терапии заболеваний легких» Швейцарской пульмонологической лиги). Капли малого диаметра могут проникать в узкие ветвления верхних и нижних дыхательных путей и, таким образом, переносить и откладывать лекарство там, где оно должно действовать.

ПРИМЕЧАНИЕ
- **Перед использованием лекарства или препарата выясните у своего врача, подходит ли он вам, или используйте только тот препарат, который был прописан вашим врачом.**
- **Ультразвуковой ингалятор medisana подходит для ингаляции всех распространенных аэрозольных препаратов, за исключением:**
  - **суспензий (лекарственный коктейль)**
  - **растворов с высокой вязкостью**
  - **эфирных масел.**
- **Не используйте эфирные масла, так как это может повредить мембрану распылителя!**
- **Используйте только водорастворимые препараты/ лекарства или препараты на спиртовой основе.**
- **Для разбавления ингаляционного раствора используйте только изотонический физиологический раствор, иначе в некоторых случаях возможно возникновение бронхоспазмов.**
- **Не используйте ингаляционные растворы на масляной основе.**
- **После ингаляции солевых растворов следует обязательно промыть и очистить устройство, как описано в разделе «Очистка и уход».**

Принадлежности

Сочетание с другими устройствами не предусмотрено. Используйте только оригинальные принадлежности для этого устройства; только в этом случае можно гарантировать надежную работу.

Защита от протечки

При заполнении ингаляционного препарата в резервуар для действующего вещества ❷ следите, чтобы он был заполнен не выше максимальной отметки (8 мл). Рекомендуемое количество заполнения от 0,5 до 8 мл. Во время ингаляционной терапии вы можете на 15 секунд наклонять прибор вперед, назад или вбок, что не ухудшает распыление и качество терапии. Однако, если ингаляционный препарат не будет соприкасаться с мембраной более 15 секунд, прибор автоматически отключится.
Прибор **medisana IN 525** защищен от протечки. Тем не менее, не следует встряхивать прибор с заполненным резервуаром для действующего вещества; это может привести к попаданию жидкости в электронику и поломке прибора.

Установка / извлечение батарей

Откройте отсек для батарей ❽ на нижней стороне устройства, слегка надавив и одновременно потянув в сторону, показанную стрелкой. Вставьте две прилагаемые батарейки (типа AA/LR6). Следите за правильным положением батарей при установке (рисунок на днище корпуса). Затем снова установите крышку и нажмите на нее. Если при включенном приборе горит оранжевый светодиодный индикатор батареи ❿, вставьте новые батареи. Если оранжевый светодиодный индикатор мигает, прибор еще можно использовать в течение примерно 30 минут.

ПРЕДУПРЕЖДЕНИЕ - ТЕХНИКА БЕЗОПАСНОСТИ ПРИ ИСПОЛЬЗОВАНИИ БАТАРЕЙ
- **Не разбирайте батареи!**
- **Разряженные батареи сразу же извлекайте из прибора!**
- **Повышенная опасность вытекания электролита, избегайте попадания на кожу, в глаза и на слизистую! В случае контакта с кислотой батареи немедленно промойте большим количеством проточной воды и сразу же обратитесь к врачу!**
- **При проглатывании батареи незамедлительно обратитесь к врачу!**
- **Всегда заменяйте все батарейки одновременно!**
- **Используйте только батарейки одного типа, не комбинируйте батарейки различных типов или использованные батарейки с новыми!**
- **Правильно устанавливайте батареи, следите за полярностью!**
- **Извлеките батареи из прибора, если он не используется в течение длительного времени!**
- **Храните батареи в недоступном для детей месте!**
- **Не заряжайте батареи повторно и не замыкайте накоротко! Существует опасность взрыва!**
- **Не бросайте в огонь! Существует опасность взрыва!**
- **Не выбрасывайте использованные батареи и аккумуляторы в бытовой мусор, а только в баки для специального мусора или сдавайте в специализированные пункты сбора батарей.**

Использование блока питания

Вы можете также использовать прибор со специальным блоком питания (**medisana** арт. № 54118), который подключается к соответствующему разъему ❾ на приборе. При этом следует вынуть из прибора батареи. Нельзя использовать прибор для того, чтобы заряжать перезаряжаемые аккумуляторы При использовании блока питания, перед тем как подключить блок питания к прибору, рекомендуется выполнить шаги, описанные в разделе «Подготовка к работе».

Подготовка

1. Убедитесь, что устройство выключено (не горит светодиод рабочего режима ❻).
2. Отсоедините модуль распылителя от основания прибора, нажав кнопку разблокировки ⓫ и сдвинув блок распылителя вперед.
3. Откройте крышку резервуара действующего вещества ❶ и заполните резервуар ❷ ингаляционным препаратом (максимальный объем 8 мл = 8 куб. см). Соблюдайте инструкции по применению и дозировке на вкладыше соответствующей упаковки используемого медикамента.
4. Закройте крышку резервуара действующего вещества ❶.
5. Теперь снова вставьте модуль распылителя, совместив пазы с выступами на основании прибора и надвиньте до фиксации (до ощутимого щелчка).

Ингаляция через мундштук

1. Сядьте, приняв максимально прямое положение.
2. Наденьте мундштук ❹ на основание прибора и полностью обхватите его губами.
3. Включите прибор, нажав кнопку ВКЛ/ВЫКЛ ❼. Загорится зеленый светодиод рабочего режима ❻. Во время работы аэрозоль слегка нагревается, в то время как резервуар действующего вещества ❷ подсвечивается синим светом.
4. Теперь медленно и глубоко вдыхайте через рот и выдыхайте через нос. Вы можете повысить эффективность терапии, если будете ненадолго задерживать дыхание после вдоха. Однако для общего терапевтического результата это не обязательно. Важно, чтобы вы оставались спокойным и расслабленным, и при этом равномерно вдыхали и выдыхали. Не вдыхайте слишком быстро. Если вы хотите сделать перерыв, кратковременно прервите ингаляцию и выньте мундштук ❹ изо рта. Снова возьмите его в рот (плотно обхватив губами) и снова медленно вдыхайте и выдыхайте.

ПРИМЕЧАНИЕ
- **Вы должны держать устройство по возможности вертикально. Однако небольшой наклон не повлияет на применение (устройство герметично). Для того, чтобы во время ингаляции обеспечивалась полная функциональность, следите, чтобы прибор был наклонен как можно меньше.**
- **При слишком большом наклоне аэрозоль будет недостаточно соприкасаться с мембраной, а в этом случае прибор автоматически отключится примерно через 15 секунд.**
- **Когда уровень аэрозоля подходит к концу, необходимо слегка покачать прибор, чтобы лучше распределить оставшееся количество по мембране.**

5. Процедура ингаляции не должна превышать 30 минут.
6. Когда резервуар действующего вещества ❷ опустеет, загорится оранжевый светодиод рабочего режима ❻ цветом и через короткое время прибор выключится. Когда ингаляция закончена, даже если вы использовали не весь ингаляционный препарат, вы можете отключить прибор также вручную, нажав кнопку ВКЛ/ВЫКЛ ❼. Загорится светодиод рабочего режима ❻.
7. Вылейте оставшийся ингаляционный препарат и больше его не используйте. После каждого использования сразу же очистите прибор. (Смотрите также раздел «Очистка и уход».) После использовании мундштука ❹ в течение некоторого времени, в насадке мундштука может собраться 2-3 капли ингаляционного раствора. Впрочем, это не влияет на работу и функционирование прибора. После использования вытрите капли мягкой салфеткой.

Ингаляция с использованием маски

Кроме того, в комплект поставки входит маска для взрослых и детская маска. Это позволяет вдыхать аэрозоль через нос. Данный способ использования особенно нравится пожилым людям.

УКАЗАНИЕ
При применении маски на слизистой оболочке носоглотки остается большее количество аэрозоля, чем при применении мундштука.

Для ингаляции с использованием маски сначала наденьте маску для взрослых ⓬ или детскую маску ⓭ на выпускной патрубок резервуара действующего вещества. Затем выполните шаги, описанные в разделе «Ингаляция с использованием мундштука». Разница заключается в том, что не захватывается ртом мундштук, а ко рту и носу слегка прижимается маска. Следите за тем, чтобы маска плотно прилегала ко рту и носу без давления. Теперь медленно и глубоко вдыхайте и выдыхайте через нос.

Длительное использование

Для длительного использования прибора мы рекомендуем 3 процедуры по 10 минут в день с мундштуком или маской при комнатной температуре около 23°C. В таких условиях продолжительность срока службы основания прибора составляет 3 года, а модуля распылителя 6 месяцев. Модуль распылителя является расходной деталью, и гарантия на него не распространяется. Модуль распылителя можно дополнительно заказать по каталожному номеру № 54116.

УКАЗАНИЕ
Выполняйте процедуру очистки осторожно и сразу после каждого использования, как это описано ниже.

- При необходимости снимите маску с прибора.
- Ни в коем случае не мойте все устройство или модуль распылителя под проточной водой и следите, чтобы внутрь устройства не попадала вода.
- Корпус устройства можно протирать слегка влажной тканью, смоченной слабым мыльным раствором.
- Промойте маску под проточной водой.
- Осторожно очистите контакты основания прибора и модуля распылителя мягкой слегка влажной тканью.
- Основание прибора и модуль распылителя можно промыть следующим образом:
  1. Слейте из резервуара ❷ имеющиеся остатки ингаляционного препарата.
  2. Налейте в резервуар немного водопроводной воды.
  3. Включите прибор и дайте распылителю поработать в течение 1-2 минут.
  4. Теперь выньте из прибора батареи (или отсоедините блок питания) и снимите с основания модуль распылителя.
  5. Промойте вручную модуль распылителя дистиллированной водой.
  6. Затем тщательно высушите на воздухе все детали на сухой, мягкой поверхности (например, на полотенце).
- Эту очистку следует выполнить перед самым первым использованием, а также если устройством не пользовались в течение длительного времени.

ПРЕДУПРЕЖДЕНИЕ
- **Следите за тем, чтобы отсек для батарей ❽ всегда оставался сухим!**
- **Никогда не прикасайтесь к мембране ❸ пальцем или предметами!**
- **Никогда не мойте прибор или его детали в посудомоечной машине!**
- **Никогда не используйте для сушки микроволновую печь!**

Дезинфекция

При наличии инфекционных заболеваний для дезинфекции необходимо в дополнение к очистке выполнить следующие шаги. Мы рекомендуем делать это регулярно утром или вечером в определенное время:

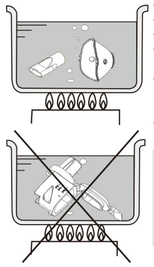

- Промойте маску(и) и мундштук дистиллированной водой.
- Доведите до кипения дистиллированную воду в кастрюле.
- Погрузите маску(и) и мундштук в кипящую воду на 5 минут.
- Затем вытащите части из воды и дайте им высохнуть на воздухе (например, на полотенце) и остыть.
- Вместо кипячения дистиллированной воды вы также можете поместить части в 75%-ный раствор медицинского спирта – при этом время погружения сокращается до 1 минуты. Затем промойте детали дистиллированной водой и дайте высохнуть на воздухе.
- Следите за тем, чтобы остатки дезинфицирующих средств не оставались на деталях прибора, чтобы не нанести вред при следующей ингаляции.

ПРЕДУПРЕЖДЕНИЕ
- Никогда не погружайте резервуар действующего вещества в кипящую воду.
- Спиртовые растворы легко воспламеняются. Поэтому НИКОГДА не выполняйте очистку вблизи открытого огня.

Транспортировка и хранение

- Храните прибор со всеми деталями в сухом и чистом месте.
- Следите за тем, чтобы во время транспортировки и хранения в резервуаре действующего вещества ❷ не было жидкости.
- Выньте батареи, если устройство не используется в течение длительного времени.
- Избегайте хранения в местах, подверженных прямым солнечным лучам, экстремальным температурам и высокой влажности.
- Держите прибор подальше от огня, электромагнитного излучения и детей.

Устранение неполадок

Проблема: Низкое/ отсутствует распыление
Устранение неполадок: Замените батареи, очистите контактные электроды ❺ слегка влажной мягкой тканью и очистите устройство в соответствии с разделом «Очистка и уход». Проверьте, правильно ли установлен модуль распылителя на основании прибора и соприкасается ли ингаляционный препарат с мембраной (держите прибор прямо).

Проблема: Нет распыления и не горит светодиодный индикатор рабочего режима ❻ или загорается лишь кратковременно.
Устранение неполадок: Проверьте, правильно ли вставлены батареи и не разряжены ли они. При необходимости замените их. Проверьте, правильно ли установлен модуль распылителя на основании прибора и соприкасается ли ингаляционный препарат с мембраной (держите прибор прямо).

Проблема: Устройство самостоятельно отключается во время использования, хотя в резервуаре еще есть ингаляционный препарат.
Устранение неполадок: Вышла из строя мембрана ❸ или модуль распылителя неправильно присоединен к основанию прибора. Очистите контактные электроды ❺ слегка влажной мягкой тканью, проверьте, правильно ли установлен модуль распылителя на основании прибора и соприкасается ли ингаляционный препарат с мембраной (держите прибор прямо). При необходимости замените модуль распылителя.

Проблема: Ингаляционный препарат вытекает из прибора/ резервуара действующего вещества.
Устранение неполадок: Потеряла герметичность силиконовая прокладка. Проверьте, правильно ли установлен модуль распылителя на основании прибора и при необходимости замените модуль распылителя.

Если вышеуказанные пункты не помогли устранить неполадки, обратитесь в Службу поддержки клиентов.

Директивы / Нормативы

Данный ингаляционный прибор соответствует требованиям директивы 93/42/EWG (директива ЕС по медицинской продукции) и EN 13544-1: 2007 приборы респираторной терапии - Часть 1: Системы аэрозольных распылителей и элементы их конструкции.
Электромагнитная совместимость: Устройство соответствует требованиям стандартов EN 60601-1-2 по электромагнитной совместимости. Подробности по этим данным измерений можно найти в отдельных приложениях.

Примечания по утилизации

Данное устройство нельзя утилизировать вместе с домашним мусором. Каждый потребитель обязуется сдавать все электрические и электронные устройства, вне зависимости, содержат они вредные вещества или нет, в сборные пункты своего города либо в торговые пункты, чтобы их смогли утилизировать, не нанося вреда окружающей среде.

Перед утилизацией устройства извлеките батареи. Выбрасывайте использованные батареи не в бытовой мусор, а в баки для специального мусора или сдавайте в специализированные места для сбора батарей. По вопросам утилизации обратитесь в вашу коммунальную службу или к дилеру.

Технические характеристики

Название и модель:	**ультразвуковой ингалятор medisana IN 525**
Источник питания:	3В ⎓, 2 x 1,5В батареи AA LR6 Блок питания (модель: TAP5-050S100U1); Вход: 100-240В~ 50/60Гц 0,15A Выход: 5В ⎓, 1A
потребляемая мощность:	прибл. 1,1 Вт
Ультразвуковая частота:	прибл. 108 кГц
Производительность распыления:	≥ 0,2 мл в минуту
Величина частиц:	MMAD прибл. 5 мкм
Объем наполнения:	мин. 0,5 мл/ макс. 8 мл
Автоматическое отключение:	прибл. через 30 минут или когда пуст резервуар действующего вещества
Условия эксплуатации:	+10°C - +40°C, отн. влажность 15-93%
Условия хранения:	-20°C - +70°C, отн. влажность ≤93%
Вес прибл.:	98 г (без батарей)
Размеры ДхШхВ прибл.:	72 x 40 x 113 мм
Артикул №	54115
Номер EAN:	4015588 54115 5
Сменные детали:	Арт. 54116 Распылитель (части № ❶ / ❷ / ❸) Арт. 54117 Комплект маски с мундштуком Арт. 54118 Блок питания (EU) Арт. 54119 Блок питания (GB)

В процессе постоянного усовершенствования продукции мы сохраняем за собой право изменять конструкцию и технические параметры.

Актуальная версия настоящего руководства по использованию размещена на сайте: www.medisana.com

Условия гарантии и ремонта

Гарантийный срок на изделия medisana составляет три года. В гарантийном случае дата покупки подтверждается кассовым чеком или счетом.

medisana GmbH
Carl-Schurz-Str. 2
41460 NEUSS
ГЕРМАНИЯ

Адреса сервисных центров можно найти на отдельном листе приложения.