DE/GB

# medisana®

**DE GEBRAUCHSANWEISUNG**
**Luftbefeuchter AH 661**

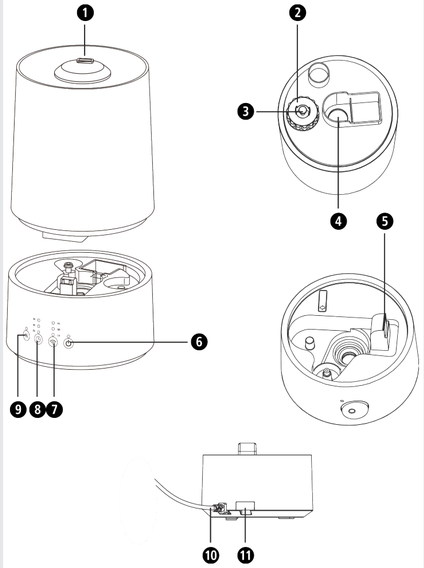


1. Nebelauslass, außen
2. Verschlusskappe
3. Feder
4. Nebelauslass, innen
5. Luftaustrittsöffnung
6. Tastfläche Ein/Aus
7. Tastfläche für Einstellung der Verneblungsintensität (3-stufig)
8. Tastfläche für die Zeitvorgabe (2 / 4 / 6 Stunden)
9. Tastfläche für Vorheizung
10. Netzkabel
11. Aromafach

*Zeichenerklärung*

**WICHTIG**
Die Nichtbeachtung dieser Anweisung kann zu schweren Verletzungen oder Schäden am Gerät führen.

**WARNUNG**
Diese Warnhinweise müssen eingehalten werden, um mögliche Verletzungen des Benutzers zu verhindern.

**ACHTUNG**
Diese Hinweise müssen eingehalten werden, um mögliche Beschädigungen am Gerät zu verhindern.

**HINWEIS**
Diese Hinweise geben Ihnen nützliche Zusatzinformationen zur Installation oder zum Betrieb.

Verwenden Sie das Gerät nur in geschlossenen Räumen!

Schutzklasse II

LOT LOT-Nummer

Hersteller

**medisana GmbH**, Carl-Schurz-Str. 2,
41460 NEUSS, DEUTSCHLAND

60061 AH661 09/2021 Ver. 2.0

## DE Sicherheitshinweise

**Lesen Sie die Gebrauchsanweisung, insbesondere die Sicherheitshinweise, sorgfältig durch, bevor Sie das Gerät einsetzen und bewahren Sie die Gebrauchsanweisung für die weitere Nutzung auf. Wenn Sie das Gerät an Dritte weitergeben, geben Sie unbedingt diese Gebrauchsanweisung mit.**

### zur Stromversorgung

- Bevor Sie das Gerät an Ihre Stromversorgung anschließen, achten Sie darauf, dass die auf dem Typenschild angegebene Netzspannung mit der Ihres Stromnetzes übereinstimmt.
- Stecken Sie den Netzstecker nur in die Steckdose, wenn das Gerät ausgeschaltet ist.
- Tragen, ziehen oder drehen Sie das Gerät nie am Netzkabel und klemmen Sie das Kabel nicht ein.
- Positionieren Sie das Netzkabel so, dass keine Sturzgefahr besteht und das Risiko einer Strangulation ausgeschlossen ist.
- Fassen Sie den Netzstecker nicht an, wenn Sie im Wasser stehen und fassen Sie den Stecker stets mit trockenen Händen an.

### für besondere Personen

- Dieses Gerät kann von Kindern ab 8 Jahren und darüber sowie von Personen mit verringerten physischen, sensorischen oder mentalen Fähigkeiten oder Mangel an Erfahrung und Wissen benutzt werden, wenn sie beaufsichtigt und bezüglich des sicheren Gebrauchs des Gerätes unterwiesen wurden und die daraus resultierenden Gefahren verstehen.
- Kinder dürfen nicht mit dem Gerät spielen.
- Im Falle einer allergischen Atemwegserkrankung halten Sie vor Anwendung des Gerätes Rücksprache mit Ihrem Hausarzt.
- Sprechen Sie mit Ihrem Arzt, wenn bei Gebrauch gesundheitliche Beschwerden auftreten sollten. Stellen Sie in diesem Fall sofort die Benutzung des Gerätes ein.

### für den Betrieb des Gerätes

- Das Gerät ist nicht für den kommerziellen Gebrauch bestimmt.
- Benutzen Sie das Gerät nur entsprechend seiner Bestimmung laut Gebrauchsanweisung. Bei Zweckentfremdung erlischt der Garantieanspruch!
- Benutzen Sie das Gerät nicht, wenn es, Kabel oder Stecker beschädigt sind, wenn es nicht einwandfrei funktioniert, wenn es herunter- oder ins Wasser gefallen ist.
- Halten Sie das Gerät einschließlich des Netzkabels von heißen Oberflächen fern.
- Stellen Sie das Gerät zum Gebrauch auf eine feste und ebene Fläche, so dass es nicht kippen kann.
- Greifen Sie nicht nach einem Gerät, das ins Wasser gefallen ist. Ziehen Sie sofort den Netzstecker.
- Halten Sie Tiere vom Gerät fern.
- Platzieren Sie das Gerät mindestens 2 m entfernt von TV- und Radiogeräten, um Interferenzen zu vermeiden.
- Betreiben Sie das Gerät nicht, wenn der Wassertank keine oder zu wenig Flüssigkeit enthält. Das Wasser im Tank darf nicht gefroren oder heiß sein.
- Blockieren Sie niemals den Nebelauslass bzw. die Luftaustrittsöffnung.
- Vergewissern Sie sich stets, dass beim Transport, Befüllen und Entleeren des Wassertanks das Gerät ausgeschaltet und der Netzstecker gezogen sind.
- Stecken Sie keine metallischen Gegenstände in das Produkt.
- Bei Emission von heißem Wasserdampf muss man vorsichtig sein. Halten Sie keine Körperteile in unmittelbarer Nähe zum Nebelauslass.
- Schalten Sie alle Funktionen nach dem Gebrauch aus und ziehen Sie den Stecker aus der Steckdose.

### für Wartung und Reinigung

- Sie selbst dürfen an dem Gerät nur Reinigungsarbeiten ausführen.Im Falle von Störungen reparieren Sie das Gerät nicht selbst, da dadurch jeglicher Garantieanspruch erlischt. Fragen Sie Ihren Fachhändler und lassen Sie Reparaturen nur vom **medisana**-Service durchführen.
- Wenn das Netzkabel beschädigt ist, darf es nur durch **medisana**, einen autorisierten Fachhändler oder durch eine entsprechend qualifizierte Person ersetzt werden, um Gefährdungen zu vermeiden.
- Reinigung und Benutzer-Wartung dürfen nicht von Kindern ohne Beaufsichtigung durchgeführt werden.
- Zerlegen Sie das Gerät nicht - es besteht die Gefahr von elektrischem Schlag und Feuer.
- Kratzen Sie bei der Reinigung nicht am Ultraschall-Geber.
- Tauchen Sie das Gerät nicht in Wasser oder andere Flüssigkeiten.
- Sollte dennoch einmal Flüssigkeit in das Gerät gelangen, ziehen Sie sofort den Netzstecker.
- Bewahren Sie das Gerät in trockener Umgebung auf.

### Bestimmungsgemäßer Gebrauch

Der Luftbefeuchter dient dazu, die relative Luftfeuchtigkeit eines Raumes zu erhöhen. Die Kapazität des Gerätes ist für einen Raum von max. 30 m² Fläche ausgelegt. Das Gerät ist nur für den Gebrauch im Haushalt und nicht für gewerbliche Zwecke oder den medizinischen Bereich bestimmt!

#### Lieferumfang

Bitte prüfen Sie zunächst, ob das Gerät vollständig ist und keinerlei Beschädigung aufweist. Im Zweifelsfalle nehmen Sie das Gerät nicht in Betrieb und wenden Sie sich an Ihren Händler oder an Ihre Servicestelle. Zum Lieferumfang gehören:
• 1 **medisana** Luftbefeuchter **AH 661**
• 1 Gebrauchsanweisung

Verpackungen sind wiederverwendbar oder können dem Rohstoffkreislauf zurückgeführt werden. Bitte entsorgen Sie nicht mehr benötigtes Verpackungsmaterial ordnungsgemäß. Sollten Sie beim Auspacken einen Transportschaden bemerken, setzen Sie sich bitte sofort mit Ihrem Händler in Verbindung.

**WARNUNG**
**Achten Sie darauf, dass die Verpackungsfolien nicht in die Hände von Kindern gelangen! Es besteht Erstickungsgefahr!**

#### Ultraschall-Technologie

Zu trockene Raumluft erhöht die Anfälligkeit für Infektions- und Atemwegserkrankungen und führt zu Müdigkeit und Konzentrationsschwäche. Gesunde Luft sollte eine relative Luftfeuchtigkeit von 40 bis 55 % haben. Die geräuscharme und energiesparende Ultraschalltechnologie des Luftbefeuchters verwandelt Wasser durch Schwingungen in feinsten Nebel, der den Feuchtigkeitsgrad der Luft erhöht. Dies verbessert die Luftqualität und beugt einer Austrocknung der Schleimhäute und der Haut vor. Die Kapazität des Gerätes ist für einen Raum von max. 30 m² Fläche ausgelegt. Befolgen Sie unbedingt die Reinigungs- und Pflegehinweise.

**ACHTUNG**
**Ein zu intensiver Betrieb kann zu einer Übersättigung der Raumluft mit Feuchtigkeit führen, die sich an Wänden, Fenstern und Gegenständen im Raum niederschlagen kann. Überprüfen Sie deshalb regelmäßig mittels eines Hygrometers, dass der Wert der relativen Luftfeuchtigkeit 55 % nicht übersteigt.**

**ACHTUNG**
**Stellen Sie sicher, dass der Luftbefeuchter kippsicher auf einer feuchtigkeitsunempfindlichen Oberfläche betrieben wird. Insbesondere bei Betrieb mit mineralstoffhaltigem Wasser / Aromaessenz kann es zu Niederschlägen / Ablagerungen kommen. Der Nebelauslass ist drehbar. Achten Sie darauf, dass der austretende Nebel nicht auf andere elektrische Geräte, Möbel oder Wände gerichtet ist.**

#### Befüllen und Entleeren des Wassertanks

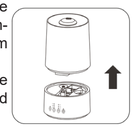

Bevor Sie das Gerät das erste mal einschalten, lassen Sie das Gerät sich für eine halbe Stunde an die Raumtemperatur gewöhnen. Nehmen Sie den Wassertank vom Gerät ab und drehen ihn um.
Drehen Sie die Verschlusskappe 2 heraus. Spülen Sie den Wassertank aus und befüllen Sie ihn anschließend mit max. 3,2 l Trinkwasser.
Verschließen Sie den Tank wieder durch Eindrehen der Verschlusskappe 2. Drehen Sie den Wassertank um und setzen Sie ihn zurück auf das Gerät, so dass er hörbar einrastet. Transportieren Sie das Gerät nicht mit gefülltem Wassertank. Entsorgen Sie das Restwasser nach Gebrauchsende und spülen Sie den Tank mit frischem Trinkwasser aus. Vor erneutem Gebrauch füllen Sie den Tank mit frischem Trinkwasser. Wenn Sie das Gerät abschalten und längere Zeit nicht benutzen wollen, nehmen Sie den Wassertank vom Gerät ab und entleeren ihn.

**ACHTUNG**
**Verwenden Sie für den Betrieb des Gerätes nur frisches Trinkwasser (max. 40°C). Bei hartem kalkhaltigen Wasser haben Sie auch die Möglichkeit, demineralisiertes Wasser zu nutzen. Reinigen Sie das Gerät regelmäßig und befreien es von Kalk und anderen Ablagerungen, um seine Funktionsfähigkeit zu erhalten. Geben Sie kein Aromaöl direkt in den Wassertank.**

#### Ein- und Auschalten

Ziehen Sie bei Bedarf das Aromafach 11 heraus und geben Sie einige Tropfen Aromaöl in das Fach. Schieben Sie es wieder zurück in die ursprüngliche Position. Stecken Sie den Netzstecker in eine ordnungsgemäß installierte Netzsteckdose. Schalten Sie den Luftbefeuchter ein, indem Sie den die Ein-/Aus-Tastfläche 6 einmal berühren. Die integrierte Kontroll-LED leuchtet auf.
Nach wenigen Sekunden wird der austretende Nebel über dem Auslass 1 sichtbar. Schalten Sie das Gerät bei Gebrauchsende oder wenn kein Wasser mehr im Tank ist aus, indem Sie die Ein-/Aus-Tastfläche 6 ein weiteres Mal berühren.
Das Gerät schaltet die Vernebelung bei leerem Wassertank automatisch ab. Bei vollem Wassertank beträgt die maximale Betriebsdauer ca. 10 bis 14 Stunden.

#### Vorheizung

Das Gerät verfügt über eine Vorheizfunktion zur Abtötung von Keimen und Bakterien. Um diese zu aktivieren, berühren Sie nach der Befüllung des Wassertanks die Tastfläche 9. Die LED über der Tastfläche leuchtet auf. Bei Benutzung der Vorheizung erhöht sich die Vernebelungsleistung des Gerätes. Die Vernebelung beträgt bei kaltem Wasser max. 250 ml je Stunde, bei warmem Wasser max. 350 ml je Stunde.

#### Einstellung der Intensität

Durch wiederholtes Berühren der Tastfläche 7 können Sie die Vernebelungsintensität in 3 Stufen (gering “L” / mittel “M” / hoch “H”) einstellen. Die jeweilige LED über der Tastfläche leuchtet auf.

#### Timer

Das Gerät verfügt über einen Timer, mit dem Sie die Betriebsdauer voreinstellen können. Durch wiederholtes Berühren der Tastfläche 8 können Sie zwischen 2 / 4 / 6 Stunden Laufzeit oder “OFF” (= Timer deakti-viert) wählen. Die jeweilige LED über der Tastfläche leuchtet auf.

#### Fehler und Behebung

- *Gerät lässt sich nicht einschalten (LED leuchtet nicht):* Netzstecker einstecken; Stromkreis, Steckdose und Sicherung prüfen.
- *Kein Nebel:* Wassertank füllen.
- *Kein Nebel, obwohl Tank voll:* Verschlusskappe richtig verschließen.
- *Nebelintensität zu schwach:* Zu viel Ablagerungen im Wassertank, Ultraschallgeber reinigen / Wasser zu schmutzig, auswechseln.
- *Weiße Ablagerungen:* Reines Wasser verwenden oder mindestens 1/2 destilliertes Wasser / 1/2 frisches Leitungswasser.
- *Ungewöhnlicher Geruch:* Verschmutztes oder abgestandenes Wasser, Tank reinigen und frisch befüllen.
- *Ungewöhnliches Geräusch:* Zu wenig Wasser im Tank, Wasser nachfüllen / Gerät steht auf keiner festen Fläche, auf stabile und ebene Fläche stellen.

Falls sich ein Fehler auf die beschriebene Art nicht beseitigen lässt, setzen Sie sich mit Ihrem Servicecenter in Verbindung.

#### Reinigung und Pflege

- Bei täglichem Betrieb empfehlen wir Ihnen, das Gerät mindestens alle 3 Tage gründlich zu reinigen. Das Gerät und den Tank bei längerem Nichtbenutzen entleeren um Verkeimung/Veralgung von vornherein vorzubeugen. Ab und an mit Alkohol desinfizieren. Reinigen Sie das Gerät auch vor und nach längeren Aufbewahrungszeiten.
- Bevor Sie das Gerät reinigen, vergewissern Sie sich, dass das Gerät ausgeschaltet und der Netzstecker aus der Steckdose gezogen ist.
- Nehmen Sie den Wassertank vom Gerät ab und entleeren Sie ihn.
- Reinigen Sie das Gerät äußerlich mit einem feuchten, weichen Tuch.
- Benutzen Sie keine aggressiven Substanzen, wie z. B. Scheuermilch oder andere Mittel für die Reinigung. Das könnte die Oberfläche angreifen und die Vernebelung verringern.
- Den Wassertank können Sie mit heißem Wasser (>65 °C) oder einem mindestens 75-%igen Alkohol gründlich ausspülen. Die Verneblerkammer reinigen Sie mittels eines in Alkohol getränkten Tuches und eines Wattestäbchens. Achten Sie darauf, dass kein Wasser in das Geräteinnere gelangt.
- Der Ultraschall-Geber ist das empfindlichste Bauteil des Gerätes. Es ist wichtig, dass er sauber und pfleglich behandelt wird. Verwenden Sie z. B. einen Reinigungspinsel, um die Auslässe von Ablagerungen und Schmutzpartikeln zu befreien. Verwenden Sie zur Reinigung des Ultraschall-Gebers keinesfalls metallische Hilfsmittel.
- Wenn Sie das Gerät längere Zeit nicht benutzen, entleeren Sie das restliche Wasser aus dem Wassertank und trocknen das Gerät ab.
- Lagern Sie das Gerät an einem trockenen, kühlen Platz, am besten in der Originalverpackung.
- Bewahren Sie die Verschlusskappe des Wassertanks lose auf, um ein Verkleben oder Festhaften der Dichtungsmanschette zu vermeiden.

#### Entkalkung

Bei Einsatz von hartem bzw. mineralhaltigem Wasser muss das Gerät regelmäßig entkalkt werden. Entkalkung bitte ausschließlich mit reiner Zitronensäure (Pulverpräparat aus dem Drogeriemarkt)! (Keine Flüssigentkalker! Keine Entkalkertabletten! Kein Essig!).

- Gerät (Tank) komplett entleeren.
- Achten Sie darauf, dass keine Flüssigkeit in die Luftaustrittsöffnung des Unterteils läuft.
- 1 Esslöffel (ca. 25 g) reine Zitronensäure in den Tank geben und mit 500 ml Wasser von 60 °C auffüllen.
- Tank zuschrauben und sanft schütteln, bis sich das Zitronensäurepulver aufgelöst hat.
- Tank auf das Unterteil aufsetzen. GERÄT NICHT EINSCHALTEN!
- Entkalkerlösung im Tank/Gerät abkühlen lassen (mindestens 3 Stunden).
- Tank vom Gerät abnehmen und mit geeigneter Bürste (Flaschenbürste o.ä.) Innenseite und Nebelschacht nachreiben. Tankinhalt ausgießen und Tank klar nachspülen.
- Unterteil ausgießen. Vorsicht dass keine Flüssigkeit in die Luftaustrittsöffnung gelangt. Hartnäckige Kalkflecken mit einer Bürste, einem Lappen oder Wattestäbchen abreiben. Vorsicht im Bereich des Ultraschallgebers!
- Unterteil klar nachspülen (Vorsicht, dass keine Flüssigkeit in die Luftaustrittsöffnung des Unterteils läuft).

#### Entsorgung

Dieses Gerät darf nicht zusammen mit dem Hausmüll entsorgt werden. Jeder Verbraucher ist verpflichtet, alle elektrischen oder elerktronischen Geräte, egal, ob sie Schadstoffe enthalten oder nicht, bei einer Sammelstelle seiner Stadt oder im Handel abzugeben, damit sie einer umweltschonenden Entsorgung zugeführt werden können. Wenden Sie sich hinsichtlich der Entsorgung an Ihre Kommunalbehörde oder Ihren Händler.

#### Technische Daten

| | |
|---|---|
| Name und Modell: | **medisana** Luftbefeuchter **AH 661** |
| Stromversorgung: | 220 - 240V~ 50/60 Hz |
| Leistung: | 95 W |
| Tankinhalt: | 3.200 ml |
| Vernebler-Kapazität: | maximal ca. 350 ml/h (warm) / maximal ca. 250 ml/h (kalt) |
| Laufzeit: | maximal ca. 14 Stunden |
| Abmessungen: | ca. 28,1 x 18,5 x 18,5 cm |
| Gewicht: | ca. 1,1 kg |
| Lagerbedingungen: | sauber und trocken |
| Artikel Nr.: | 60052 |
| EAN Nummer: | 40 15588 60052 4 |

**Im Zuge ständiger Produktverbesserungen behalten wir uns technische und gestalterische Änderungen vor.**

Die jeweils aktuelle Fassung dieser Gebrauchsanweisung finden Sie unter www.medisana.com

#### Garantie- und Reparaturbedingungen

Bitte wenden Sie sich im Garantiefall an Ihr Fachgeschäft oder direkt an die Servicestelle. Sollten Sie das Gerät einschicken müssen, geben Sie bitte den Defekt an und legen eine Kopie der Kaufquittung bei.
Es gelten dabei die folgenden Garantiebedingungen:

1. Auf **medisana** Produkte wird ab Verkaufsdatum eine Garantie für 3 Jahre gewährt. Das Verkaufsdatum ist im Garantiefall durch Kaufquittung oder Rechnung nachzuweisen.
2. Mängel infolge von Material- oder Fertigungsfehlern werden innerhalb der Garantiezeit kostenlos beseitigt.
3. Durch eine Garantieleistung tritt keine Verlängerung der Garantiezeit, weder für das Gerät noch für ausgewechselte Bauteile, ein.
4. Von der Garantie ausgeschlossen sind:
   a. alle Schäden, die durch unsachgemäße Behandlung, z. B. durch Nichtbeachtung der Gebrauchsanweisung, entstanden sind.
   b. Schäden, die auf Instandsetzung oder Eingriffe durch den Käufer oder unbefugte Dritte zurückzuführen sind.
   c. Transportschäden, die auf dem Weg vom Hersteller zum Verbraucher oder bei der Einsendung an die Servicestelle entstanden sind.
   d. Ersatzteile, die einer normalen Abnutzung unterliegen.
5. Eine Haftung für mittelbare oder unmittelbare Folgeschäden, die durch das Gerät verursacht werden, ist auch dann ausgeschlossen, wenn der Schaden an dem Gerät als ein Garantiefall anerkannt wird.

DE/GB

medisana®

**GB INSTRUCTIONS FOR USE**
**Humidifier AH 661**

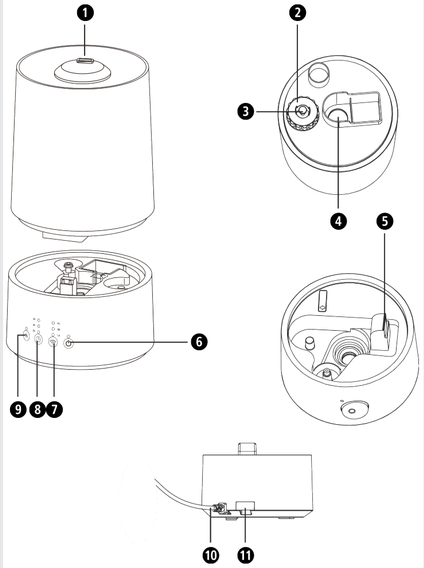

❶ Mist outlet, outside
❷ Cap
❸ Spring
❹ Mist outlet, inside
❺ Air outlet
❻ Touch button On/Off
❼ Touch button for mist intensity setting (3 levels)
❽ Touch button for time presetting (2 / 4 / 6 hours)
❾ Touch button for prewarming
❿ Mains cable
⓫ Aroma compartment

*Legend*

**IMPORTANT**
Failure to follow these instructions may result in serious injury or damage to the device.

**WARNING**
These instructions must be followed to prevent possible injury to the user.

**CAUTION**
These instructions must be followed to prevent possible damage to the device.

**NOTE**
These instructions provide useful additional information regarding installation and operation.

Use the device only in enclosed spaces!

Protection class II

LOT Batch number

Manufacturer

**medisana GmbH**, Carl-Schurz-Str. 2,
41460 NEUSS, GERMANY

CE

# GB Safety Instructions

**Please read these instructions for use carefully before using the device, in particular the safety instructions. Keep the instructions in a safe place for future reference. If you give the thermometer away, be sure to include this user manual.**

## Power Supply

- Before connecting the device to your power supply, ensure that the mains voltage specified on the type plate corresponds to that of your power supply.
- Only connect the plug to the socket when the device is switched off.
- Never use the power cable to carry, pull or turn the device , and do not pinch the cable.
- Position the power cable so that there is no risk of falling and the risk of strangulation is eliminated.
- Do not handle the plug when standing in water and always handle the plug with dry hands.

## Special Persons

- This device may only be used by children over 8 years of age, as well as persons with reduced physical, sensory or mental capacities or lack of experience and knowledge, if they are supervised and have been instructed regarding the safe use of the device and understand the hazards resulting from its use.
- Children are not allowed to play with the device.
- In the case of an allergic respiratory illness, consult your doctor before using the device.
- Speak with your doctor if health problems should occur during use. Immediately discontinue use of the device in this case.

## Operating the Device

- The device is not intended for commercial use.
- Use the device only for its intended purpose, as directed by the user instructions. In the event of misuse, all guarantees become null and void!
- Do not use the device if the cable or plug are damaged, if it does not work properly, if it has been dropped or dropped into water.
- Keep the device, including the power cable, away from hot surfaces.
- For use, place the device on a solid, flat surface so that it cannot topple over.
- Never attempt to take hold of a device that has fallen into water. Immediately remove the plug.
- Keep pets away from the device.
- Place the appliance at least 2 meters away from TV or radio devices to avoid interferences.
- Do not use the device if the water tank is empty or does not contain enough liquid. The water inside the tank must not be frozen or hot.
- Never block the mist or the air outlet.
- Always make sure that the device is switched off and unplugged from the socket when transporting, filling and emptying the water tank.
- Never insert metallic objekts into the appliance.
- Be careful of hot steam emissions. Never hold any parts of the body very close to the mist outlet.
- Switch off all functions after use and remove the plug from the mains supply.

## For Maintenance and cleaning

- You may only clean the device yourself. In the event of malfunctions, do not proceed with any unauthorised repair of the device. Otherwise, this will render any warranty claims void. Ask your dealer and have repairs done only by **medisana** service.
- If the power supply cable is damaged, it may only be replaced by **medisana**, an authorised dealer or by qualified personnel in order to prevent hazards.
- Cleaning and user maintenance must never be carried out by children without supervision.
- Do not disassemble the device - there is danger of eletric shock and fire.
- Do not scratch the ultrasonic transducer when cleaning.
- Do not immerse the device into water of other fluids.
- Should fluid however enter the device, immediately remove the plug.
- Store the device in dry place.

## Intended Use

The humidifier serves to increases the relative humidity of a room. The capacity of the device is designed for a room 30 m² in area. The device is only intended for use in the home and not for commercial or medical purposes!

### Scope of Delivery

First, check whether the device is complete and is not damaged. If in doubt, do not operate the device and contact your supplier or service centre.
The contents include:
• 1 **medisana AH 661** humidifier
• 1 instruction manual

The packaging is recyclable or can be recycled back into the raw materials cycle. Please dispose of unwanted packaging materials properly. If damage caused during transport is noted while unpacking, please contact your retailer immediately.

**WARNING**
**Keep packaging away from children! Choking hazard!**

### Ultrasound Technology

Very dry air increases susceptibility to infection and respiratory diseases and leads to fatigue and lack of concentration. Healthy air should have a relative atmospheric humidity of 40 to 55 %. The quiet, energy-saving ultrasound technology of the personal humidifier uses oscillation to convert water into a fine mist that increases the moisture level of the air. This improves the air quality and prevents the mucous membranes and skin from drying out. The capacity of the device is suitable for a room with a maximum area of 30 m². Pay special attention to the notes on cleaning and care.

**CAUTION**
**Excessive intensive use can result in an oversaturation of the ambient air which can precipitate on walls, windows and objects in the room. It is therefore necessary to regularly check using a hygrometer that the relative humidity does not exceed 55%.**

**CAUTION**
**Ensure that the humidifier is secured against toppling over and operated on a moisture-resistant surface. Precipitation/accumilation can occur particularly when using mineral water/aromatic essences. The mist outlet is rotatable. Ensure that the escaping mist is not directed towards other electrical devices, furniture or walls.**

### Filling and emptying the water tank

Before you switch on the device for the first time, leave it for half an hour at room temperature. Detach the water tank from the device and turn it over. Unscrew the cap ❷. Rinse out the water tank and then fill it up with a maximum of 3.2 l drinking water.
Seal the tank again by screwing the cap ❷ back in. Turn the water tank over again and place it back in the device so that it audibly engages. Do not move the unit when the water chamber is full. Dispose of the leftover water after use and rinse out the tank with fresh drinking water. Before using again, fill the tank with fresh drinking water. When you have switched off the unit and do not intend to use it for an extended period of time, remove and empty the water tank.

**CAUTION**
**Only use fresh drinking water (max. 40°C) in the device. You can also use demineralised water, if the water is very hard and calciferous. Clean the device at regular intervals and remove lime and other deposits, to maintain its efficiency. Do not pour the aroma oil directly into the water tank.**

### Switching the unit on and off

When required, pull out the aroma compartment ⓫ and add a few drops of aroma oil to the compartment. Put it back to its original position. Plug the device into a properly installed power socket.
Switch on the device by touching the on/off button ❻ once. The integrated control LED lights up. After a few seconds the mist from the outlet ❶ will be visible. Switch off the device when not in use or if there is no water in the tank by touching the on/off button ❻ again. The device switches itself off automatically when the water tank is empty. With a full water tank, the maximum operating time is approx. 10 to 14 hours.

### Pre-warming

The device has a prewarming function for destroying germs and bacteria. To activate this function, touch the button ❾ after filling the water tank. The integrated control LED over the button lights up. With activated prewarming function, the nebulization performance of the device improves. The nebulization performance is max. 250 ml per hour with cold water and max. 350 ml per hour with warm water.

### Intensity adjustment

By multiply touching the intensity button ❼ you may control the mist intensity in 3 levels (low “L” / medium “M” / high “H”). The respective LED over the button lights up.

### Timer

This device features a timer, with which you may preset the operating time. By repeatedly touching the button ❽ you may select between 2, 4 or 6 hours of operating time or “OFF” (= deactivated timer). The respective LED over the button lights up.

### Faults and Fault Remedying

- *Device will not switch on (LED not illuminating):* Plug in the plug; Check power circuit, socket and fuse.
- *No mist:* Fill water tank.
- *No mist although tank full:* Close the lid properly
- *Mist intensity too weak:*
  Too much residue in the water canister, clean the ultrasonic transducer/water too dirty, replace.
- *White deposits:* Use clean water or at least 1/2 distilled water / 1/2 fresh tap water.
- *Unusual smell:* Polluted or stagnant water, clean the tank and fill up with fresh water.
- *Unusual noise:* Insufficient water in the tank, fill up with water/device is not on a solid surface, place on a stable and level surface.

If a fault cannot be remedied using the described method, please contact your service centre.

### Cleaning and maintenance

- During everyday use it is advisable to give the device a thorough cleaning at least every three days. Also clean device before and after long storage periods.
- Before cleaning the device, make sure that it is turned off and the mains plug is removed from the socket.
- Remove the water tank from the device and empty it.
- Clean the outside of the unit with a soft, damp cloth.
- Please do not use any aggressive substances for cleaning, such as scouring cream or other detergents, as these may damage the surfaces and reduce the atomisation effect.
- You can rinse out the water tank with hot water (>65 °C) or an alcohol of at least 75 % vol. The atomiser chamber should be cleaned using an alcoholsoaked cloth and cotton bud. Take care to ensure that no water gets inside the humidifier.
- The ultrasound generator is the most sensitive component in the device. It is important for it to be kept clean and handled with care. Use e.g. a cleaning brush to remove all the residue and dirt particles. Never clean the ultrasound generator using metal objects.
- If you do not intend to use the unit for an extended period of time, empty any remaining water from the tank and dry off the unit.
- Store the unit in a cool, dry place, preferably in its original packaging.
- Remove cap from underside of the water tank and store separately to prevent sleeve gasket from sticking.

### Descaling

When using hard water, or water with a high mineral content, the device must be regularly descaled. Please use only citric acid for descaling (powder preparation from the chemist). (No liquid descaler! No descaling tablets! No vinegar!).

- Empty out the device completely (tank and lower section). Ensure that no liquid runs into the air outlet of the lower section.
- Place 1 tablespoon (approx. 25g) of pure citric acid in the tank and fill up with 500 ml of water at 60 °C. Screw the tank shut and gently shake until the citric acid powder has dissolved.
- Place the tank on the lower section. DO NOT SWITCH ON THE DEVICE!
- Allow the descaling solution to cool in the tank/device (at least 3 hours).
- Remove the tank from the device and, with a suitable brush (bottle brush or similar), scrub the interior and the mist chamber. Empty the contents of the tank and rinse well.
- Empty the lower section. Make sure no liquid gets into the air outlet. Rub off persistent lime scale using a brush, a cloth or cotton buds. Take care around the ultrasonic transducer!
- Rinse the lower section well (Ensure that no liquid runs into the air outlet of the lower section).

### Disposal

This product must not be disposed together with the domestic waste.
All users are obliged to hand in all electrical or electronic devices, regardless of whether or not they contain toxic substances, at a municipal or commercial collection point so that they can be disposed of in an environmentally acceptable manner.
Consult your municipal authority or your dealer for information about disposal.

### Technical specifications

| | |
|---|---|
| Name and model: | **medisana** Air humidifier **AH 661** |
| Power supply: | 220 - 240V~ 50/60 Hz |
| Output: | 95 W |
| Tank contents: | 3,200 ml |
| Atomizer capacity: | max. approx. 350 ml/h (warm) / max. approx. 250 ml/h (cold) |
| Duration: | max. approx. 14 hours |
| Dimensions: | approx. 28.1 x 18.5 x 18.5 cm |
| Weight: | approx. 1.1 kg |
| Storage conditions: | clean and dry |
| Item number: | 60052 |
| EAN number: | 40 15588 60052 4 |

**In the interest of constant product improvement, we reserve the right to make technical and design changes.**

The current version of these user instructions can be found at www.medisana.com

### Warranty and Repair Conditions

In case of warranty please contact your specialist shop or the service centre directly. Should you have to return the device, please state the defect and enclose a copy of the purchase receipt or invoice.
The following warranty conditions apply:

**1.** All **medisana** products are guaranteed for 3 years from the date of purchase. In case of a warranty claim, the purchase receipt or invoice must be provided as proof of purchase date.
**2.** Faults due to material or manufacturing defects will be rectified free of charge within the warranty period.
**3.** A warranty service does not extend the warranty period for either the equipment or for replacement components.
**4.** The following are excluded from the warranty:
  **a.** any damage caused by improper use, e.g. not following the user instructions.
  **b.** damage caused by repair or intervention by the purchaser or unauthorised third parties.
  **c.** transport damage that has occurred on the way from the manufacturer to the consumer or has arisen during transit to the service point.
  **d.** spare parts that are subject to normal wear and tear.
**5.** Liability for direct or indirect consequential damages caused by the device is also excluded if the damage to the device is recognised as a warranty claim.

NL/FR

medisana®

**NL GEBRUIKSAANWIJZING**
**Luchtbevochtiger AH 661**

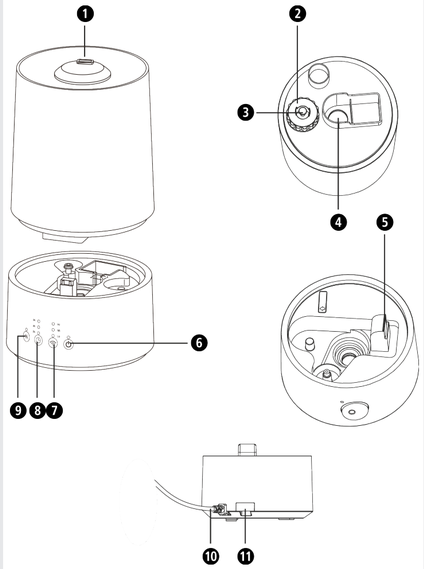


1. Neveluitlaat, buiten
2. Afsluitdop
3. Veer
4. Neveluitlaat, binnen
5. Luchtuitlaatopening
6. Aan-/uitknop
7. Knop voor het instellen van de vernevelingsintensiteit (3 standen)
8. Timerknop (2 / 4 / 6 uur)
9. Knop voor voorverwarmfunctie
10. Snoer
11. Aromavak

*Legenda*

**BELANGRIJK**
Het niet-nakomen van deze gebruiksaanwijzing kan leiden tot ernstig letsel of schade aan het apparaat.

**WAARSCHUWING**
Deze waarschuwingen moeten worden nageleefd om mogelijk letsel van de gebruiker te voorkomen.

**WAARSCHUWING**
Deze instructies moeten worden gerespecteerd om mogelijke beschadigingen aan het apparaat te verhinderen.

**TIP**
Deze aanwijzingen geven u nuttige extra informatie over de installatie of de werking.

Gebruik het apparaat alleen in overdekte ruimtes!

Beschermingsklasse II

LOT LOT-nummer

Fabrikant

**medisana GmbH**, Carl-Schurz-Str. 2,
41460 NEUSS, DUITSLAND

60061 AH661 09/2021 Ver. 2.0

CE

# NL Veiligheidsinstructies

**Lees de gebruiksaanwijzing en met name de veiligheidsinstructies zorgvuldig door voordat u het apparaat gaat gebruiken en bewaar de gebruiksaanwijzing voor het verdere gebruik. Geef deze gebruiksaanwijzing ook altijd mee als u het apparaat aan iemand anders geeft.**

## over de voeding

- Controleer als u het apparaat aansluit op het stopcontact of de op het typeplaatje vermelde netspanning overeenkomt met de spanning van uw elektriciteitsnetwerk.
- Steek de netstekker alleen in het stopcontact als het apparaat uitgeschakeld is.
- Pak het apparaat nooit op aan het snoer, trek of draai nooit aan het snoer en zorg dat het snoer niet bekneld raakt.
- Leg het snoer zo neer dat er niet over kan worden gevallen en dat het risico van wurging is uitgesloten.
- Pak de stekker niet vast als u in het water staat. Pak de stekker altijd alleen vast met droge handen.

## voor bijzondere personen

- Dit product kan worden gebruikt door kinderen vanaf 8 jaar en door personen met verminderde fysieke, sensorische of mentale vaardigheden of een gebrek aan ervaring en kennis. Houd wel toezicht op deze personen en begeleid ze wat betreft het veilige gebruik van het apparaat en de mogelijke gevaren.
- Kinderen mogen niet met het apparaat spelen.
- Overleg voor gebruik met uw huisarts als u lijdt aan een allergische luchtwegaandoening.
- Overleg met uw arts als er bij het gebruik gezondheidsproblemen optreden. Stop in dat geval direct met het gebruik van het apparaat.

## voor het gebruik van het apparaat

- Het apparaat is niet bedoeld voor commercieel gebruik.
- Gebruik het apparaat alleen waarvoor het is bedoeld, zoals beschreven in de
- gebruiksaanwijzing. Wanneer het apparaat voor andere doeleinden wordt gebruikt, vervalt de garantie!
- Gebruik het apparaat niet als het snoer of de stekker beschadigd is, als het apparaat mankementen vertoont of als het is gevallen of in het water is gevallen.
- Houd het apparaat en het snoer verwijderd van hete oppervlakken.
- Plaats het apparaat op een stabiele en vlakke ondergrond, zodat het niet kan omvallen.
- Pak een apparaat dat in het water is gevallen niet vast. Trek meteen de stekker uit het stopcontact.
- Houd dieren uit de buurt van het apparaat.
- Plaats het apparaat op tenminste 2 m afstand van televisie- en radiotoestellen om interferenties te voorkomen.
- Gebruik het apparaat niet als er geen of te weinig water in de watertank zit. Het water in de tank mag niet bevroren of heet zijn.
- Blokkeer nooit de neveluitlaat of de luchtuitlaatopening.
- Zorg dat het apparaat altijd uitgeschakeld is en de stekker uit het stopcontact is als u het apparaat verplaatst of de watertank vult of leegt.
- Steek geen metalen voorwerpen in het product.
- Wees voorzichtig bij de uitstoot van hete waterdamp. Houd geen lichaamsdelen dichtbij de neveluitlaat.
- Schakel na gebruik alle functies uit en trek de stekker uit het stopcontact.

## onderhoud en schoonmaken

- U mag het apparaat zelf alleen schoonmaken. Repareer het apparaat niet zelf als het mankementen vertoont, omdat daardoor elke aanspraak op garantie vervalt. Vraag advies aan uw verkoper en laat reparaties alleen uitvoeren door de **medisana** servicedienst.
- Om gevaarlijke situaties te voorkomen mag een beschadigd snoer alleen worden vervangen door **medisana**, een erkende speciaalzaak of een daartoe gekwalificeerde persoon.
- Kinderen mogen het apparaat niet schoonmaken of onderhouden zonder dat er toezicht op wordt gehouden.
- Haal het apparaat niet uit elkaar - dit kan een elektrische schok of brand veroorzaken.
- Kras bij het schoonmaken niet over de ultrasone omvormer.
- Dompel het apparaat niet onder in water of andere vloeistoffen.
- Trek meteen de stekker uit het stopcontact als er toch vloeistof in het apparaat komt.
- Bewaar het apparaat op een droge plaats.

## Gebruik volgens de voorschriften

De luchtbevochtiger is bedoeld om de relatieve luchtvochtigheid van een ruimte te verhogen. De capaciteit van het apparaat is voorzien voor een ruimte van max. 30 m². Het apparaat is alleen bedoeld voor gebruik thuis en niet voor commerciele doeleinden of de medische sector!

### Levering

Controleer eerst of het product compleet en onbeschadigd is. Gebruik het apparaat bij twijfel niet en neem contact op met uw verkoper of de servicedienst. Meegeleverd:
• 1 **medisana** luchtbevochtiger **AH 661**
• 1 gebruiksaanwijzing

De verpakkingen kunnen worden hergebruikt of worden gerecycled. Gooi verpakkingsmateriaal dat u niet meer gebruikt gescheiden weg. Wanneer u bij het uitpakken transportschade ontdekt, dient u onmiddellijk contact op te nemen met uw verkoper.

**WAARSCHUWING**
**Houd verpakkingsfolie buiten het bereik van kinderen! Er is kans op verstikking!**

### Ultrasone technologie

Te droge lucht verhoogt de vatbaarheid voor infecties en ademhalingsaandoeningen en leidt tot vermoeidheid en concentratiestoornissen. Gezonde lucht moet een relatieve luchtvochtigheid hebben van 40 tot 55%. De geluidsarme en energiebesparende ultrasone technologie van de luchtbevochtiger zet water met behulp van trillingen om in zeer fijne nevel die de vochtigheidsgraad van de lucht verhoogt. Dit verbetert de luchtkwaliteit en voorkomt uitdroging van de slijmvliezen en de huid. De capaciteit van het apparaat is voorzien voor een ruimte van max. 30 m². Volg altijd de schoonmaak- en onderhoudstips op.

**ATTENTIE**
**Te intensief gebruik van het apparaat kan ervoor zorgen dat de binnenlucht zo vochtig wordt dat er vocht kan neerslaan op muren, ramen en voorwerpen in de ruimte. Controleer daarom regelmatig met behulp van een hygrometer of de relatieve luchtvochtigheid niet hoger wordt dan 55 %.**

**ATTENTIE**
**Zorg ervoor dat de luchtbevochtiger stevig staat op een oppervlak dat bestand is tegen vocht. Met name bij het gebruik van mineraalhoudend water/aromaessence kan afzetting/aanslag voorkomen. De neveluitlaat kan worden gedraaid. Let op dat de nevel die ontsnapt niet op andere elektrische apparaten, meubels of muren is gericht.**

### Het vullen en legen van de watertank

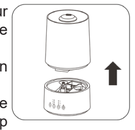

Laat het apparaat eerst een half uur op kamertemperatuur komen voor u het de eerste keer inschakelt. Haal de watertank van het apparaat af en draai hem om.
Draai de afsluitdop ❷ eruit. Spoel de watertank om en vul hem vervolgens met max. 3,2 l drinkwater.
Sluit de tank weer door de afsluitdop ❷ er weer in te draaien. Draai de watertank om en plaats hem terug op het apparaat, zodat hij hoorbaar vastklikt. Verplaats het apparaat niet met een gevulde watertank. Gooi het overgebleven water na gebruik weg en spoel de tank om met schoon drinkwater. Vul de tank met schoon drinkwater voor u het apparaat opnieuw gaat gebruiken. Haal de watertank van het apparaat af en giet hem leeg als u het apparaat uitschakelt en gedurende langere tijd niet gaat gebruiken.

**ATTENTIE**
**Vul de watertank alleen met schoon drinkwater (max. 40 °C). Wanneer het drinkwater hard is en veel kalk bevat, kunt u ook gedemineraliseerd water gebruiken. Maak het apparaat regelmatig schoon en verwijder kalk en andere aanslag, om te zorgen dat het goed blijft werken. Doe geen aroma-olie direct in de watertank.**

### In- en uitschakelen

Trek desgewenst het aromavak ⓫ uit het apparaat en vul het met enkele druppels aroma-olie. Schuif het aromavak weer terug op de oorspronkelijk plaats. Steek de stekker in een correct geïnstalleerd stopcontact. Zet de luchtbevochtiger aan door de aan-/uitknop ❻ ⏻ één keer in te drukken.
Het geïntegreerde controlelampje gaat nu branden.
Na enkele seconden zal de vrijkomende nevel boven de neveluitlaat ❶ te zien zijn. Schakel het apparaat na gebruik of als er geen water meer in de tank zit weer uit door de aan-/uitknop ❻ ⏻ nogmaals in te drukken.
Als de watertank leeg is, stopt het apparaat automatisch met vernevelen. Met een volle watertank kan het apparaat ca. 10 tot 14 uur worden gebruikt.

### Voorverwarmen

Het apparaat beschikt over een voorverwarmfunctie om ziektekiemen en bacteriën te doden. Om deze functie te activeren dient u knop ❾ in te drukken nadat u de watertank heeft gevuld. Het lampje boven de knop gaat nu branden. De voorverwarmfunctie vergroot de vernevelingscapaciteit van het apparaat. De vernevelingscapaciteit bij koud water is max. 250 ml per uur en bij warm water max. 350 ml per uur.

### Intensiteit instellen

Door meerdere keren knop ❼ in te drukken, kunt u de vernevelingsintensiteit instellen. Er zijn 3 standen (laag “L” / medium “M” / hoog “H”). Het lampje boven de bijbehorende knop gaat nu branden.

### Timer

Het apparaat beschikt over een timer, waarmee u de gebruiksduur kunt instellen. Door meerdere keren knop ❽ in te drukken, kunt u kiezen tussen een gebruiksduur van 2, 4 of 6 uur of de timer uitschakelen door op “OFF” te drukken. Het lampje boven de bijbehorende knop gaat nu branden.

### Problemen en oplossingen

- *Het apparaat kan niet worden ingeschakeld (controlelampje brandt niet):* steek de stekker in het stopcontact, controleer of er stroom op het stopcontact staat, controleer evt. de zekering.
- *Geen nevel:* vul de watertank.
- *Geen nevel, hoewel de tank vol is:* draai de afsluitdop goed dicht.
- *Nevelintensiteit te zwak:* te veel aanslag in de watertank, reinig de ultrasone omvormer / water te vies, water verversen.
- *Witte aanslag:* gebruik zuiver water of tenminste 1/2 gedestilleerd water en 1/2 schoon leidingwater.
- *Ongebruikelijke geur:* vuil water of water dat te lang heeft stilgestaan, tank schoonmaken en vullen met schoon water.
- *Ongebruikelijk geluid:* te weinig water in de tank, water bijvullen / apparaat staat niet op een stevig oppervlak, op een stevig en vlak oppervlak plaatsen.

Neem contact op met het servicecenter wanneer een van bovenstaande problemen niet kan worden opgelost.

### Schoonmaken en onderhoud

- Wanneer het dagelijks wordt gebruikt, adviseren wij om het apparaat tenminste eens in de 3 dagen grondig schoon te maken. Leeg het apparaat en de tank als u het apparaat gedurende langere tijd niet gaat gebruiken om de groei van kiemen/algen te voorkomen. Af en toe desinfecteren met alcohol. Maak het apparaat ook schoon voor u het gedurende langere tijd gaat opbergen en wanneer u het na die tijd weer in gebruik neemt.
- Controleer voor u het apparaat schoonmaakt of het is uitgeschakeld en de stekker uit het stopcontact is.
- Haal de watertank van het apparaat af en maak hem leeg.
- Maak de buitenkant van het apparaat schoon met een vochtige, zachte doek.
- Gebruik geen agressieve middelen, zoals bijv. vloeibaar schuurmiddel of andere schoonmaakmiddelen. Deze middelen kunnen het oppervlak aantasten en de verneveling verminderen.
- De watertank kunt u grondig omspoelen met heet water (>65 °C) of een oplossing van minstens 75% alcohol. De vernevelingskamer kunt u schoonmaken met een in alcohol gedrenkte doek en een wattenstaafje. Let op dat er geen water binnenin het apparaat komt.
- De ultrasone omvormer is het kwetsbaarste onderdeel van het apparaat. Het is belangrijk dat deze schoon blijft en dat er voorzichtig mee wordt omgegaan. Gebruik bijv. een schoonmaakkwastje om vuilafzetting en vuildeeltjes aan de neveluitlaten te verwijderen. Gebruik nooit metalen hulpmiddelen om de ultrasone omvormer schoon te maken.
- Giet het resterende water uit de watertank en droog het apparaat af als u het gedurende langere tijd niet gaat gebruiken.
- Berg het apparaat op een droge en koele plaats op, bij voorkeur in de originele verpakking.
- Bewaar de afsluitdop van de onderkant van de watertank apart om te voorkomen dat de afdichtingsring vast gaat plakken.

### Ontkalken

Bij gebruik van hard resp. mineraalhoudend water moet het apparaat regelmatig worden ontkalkt. Ontkalk alleen met puur citroenzuur (poederpreparaat, verkrijgbaar bij de drogist)! (Geen vloeibare ontkalkingsmiddelen! Geen ontkalkingstabletten! Geen azijn!)

- Giet het apparaat (de tank) volledig leeg.
- Let op dat er geen vloeistof in de luchtuitlaatopening van het onderstel komt.
- Doe 1 eetlepel (ca 25 g) puur citroenzuur in de tank en vul de tank vervolgens met 500 ml water van 60 °C.
- Schroef de tank dicht en schud voorzichtig tot het citroenzuurpoeder is opgelost.
- Plaats de tank op het onderstel. ZET HET APPARAAT NIET AAN!
- Laat de ontkalkingsoplossing minstens 3 uur in de tank/het apparaat afkoelen.
- Haal de tank van het apparaat af en maak de binnenkant en de vernevelingsbuis schoon met een geschikte borstel (bijv. flessenborstel). Giet de tank leeg en spoel hem na met schoon water.
- Giet het onderstel leeg. Pas op dat er geen vloeistof in de luchtuitlaatopening komt. Wrijf hardnekkige kalkvlekken weg met een borstel, een doek of een wattenstaafje. Wees voorzichtig in de buurt van de ultrasone omvormer!
- Spoel het onderstel met schoon water na (pas op dat er geen water in de luchtuitlaatopening komt).

### Weggooien

Dit apparaat mag niet bij het huisvuil worden weggegooid. Elke consument is verplicht om alle elektrische of elektronische apparaten, ongeacht of ze schadelijke stoffen bevatten of niet, in te leveren bij een milieustraat of bij een winkel waar een vergelijkbaar apparaat wordt aangeschaft, zodat ze milieuvriendelijk kunnen worden afgevoerd en verwerkt. Neem over de afvoer en verwerking contact op met uw gemeente of uw verkoper.

### Technische gegevens

| | |
|---|---|
| Naam en model: | **medisana** luchtbevochtiger **AH 661** |
| Voeding: | 220 - 240V~ 50/60 Hz |
| Vermogen: | 95 W |
| Tankinhoud: | 3.200 ml |
| Vernevelingscapaciteit: | maximaal ca. 350 ml/h (warm) / maximaal ca. 250 ml/h (koud) |
| Gebruiksduur: | maximaal ca. 14 uur |
| Afmetingen: | ca. 28,1 x 18,5 x 18,5 cm |
| Gewicht: | ca. 1,1 kg |
| Bewaaromstandigheden: | schoon en droog |
| Artikelnummer: | 60052 |
| EAN-nummer: | 40 15588 60052 4 |

**In het kader van voortdurende productverbeteringen behouden wij ons het recht op wijzigingen voor op technisch gebied en qua vormgeving.**

De meest actuele versie van deze gebruiksaanwijzing kunt u vinden op www.medisana.com

### Garantie- en reparatievoorwaarden

Neem voor de garantie contact op met uw speciaalzaak of rechtstreeks met de servicedienst. Geef aan wat het defect is en voeg een kopie van de aankoopbon toe als het apparaat moet worden opgestuurd.
De volgende garantievoorwaarden zijn van kracht:

1. Op producten van **medisana** geldt vanaf de verkoopdatum een garantie van 3 jaar. De verkoopdatum moet in het geval van garantie kunnen worden aangetoond met een aankoopbon of factuur.
2. Gebreken als gevolg van materiaal- of productiefouten worden binnen de garantieperiode gratis verholpen.
3. Door het verlenen van garantie wordt de garantieperiode voor het apparaat of de vervangen onderdelen niet verlengd.
4. Van garantie zijn uitgesloten:
   a. Alle schades die zijn ontstaan door verkeerd gebruik, bijv. door het niet-nakomen van de gebruiksaanwijzing;
   b. Schades die het gevolg zijn van een reparatie of interventie door de koper of een onbevoegde derde;
   c. transportschades die zijn ontstaan op weg van de fabrikant naar de consument of tijdens de verzending naar de servicedienst.
   d. onderdelen die normale slijtage vertonen.
5. Een aansprakelijkheid voor directe of indirecte gevolgschade die is veroorzaakt door het apparaat is ook dan uitgesloten, wanneer de schade aan het apparaat wordt erkend als garantie.

NL/FR

medisana®

**FR MODE D'EMPLOI**
**Humidificateur AH 661**

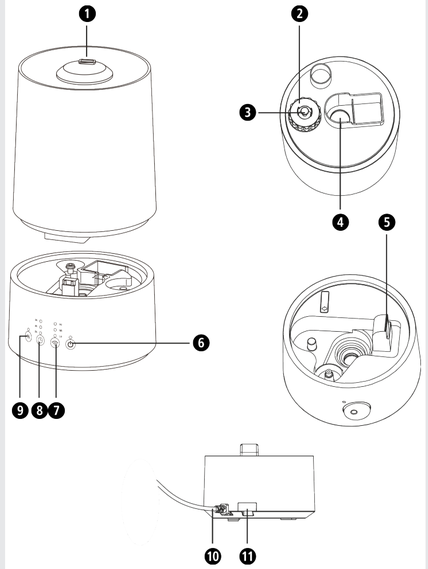


❶ Nébuliseur, à l'extérieur
❷ Capuchon de fermeture
❸ Ressort
❹ Nébuliseur, à l'intérieur
❺ Ouverture de sortie d'air
❻ Surface tactile marche/arrêt
❼ Surface tactile pour le réglage de l'intensité de nébulisation (3 niveaux)
❽ Surface tactile pour la temporisation (2/4/6 heures)
❾ Surface tactile pour le préchauffage
❿ Câble d'alimentation
⓫ Compartiment à arôme

*Légende des symboles*

**IMPORTANT**
Le non-respect de ces instructions peut entraîner des blessures graves ou risque d'endommager l'appareil.

**AVERTISSEMENT**
Ces avertissements doivent être respectés pour éviter d'éventuelles blessures à l'utilisateur.

**ATTENTION**
Ces avertissements doivent être respectés pour éviter d'éventuels dommages à l'appareil.

**REMARQUE**
Ces instructions vous procurent des informations supplémentaires utiles sur l'installation ou le fonctionnement.

Utilisez uniquement l'appareil dans des pièces fermées !

Classe de protection II

LOT Numéro de LOT

Fabricant

**medisana GmbH**, Carl-Schurz-Str. 2,
41460 NEUSS, ALLEMAGNE

CE

## FR Consignes de sécurité

**Lisez attentivement le mode d'emploi, en particulier les consignes de sécurité, avant d'utiliser l'appareil et conservez ce mode d'emploi pour une utilisation ultérieure. Si vous confiez l'appareil à un tiers, veuillez impérativement joindre ce mode d'emploi.**

### pour l'alimentation électrique

- Avant de brancher l'appareil à votre alimentation secteur, veuillez vous assurer que la tension d'alimentation indiquée sur la plaque signalétique correspond à celle de votre secteur.
- Branchez la fiche secteur dans la prise uniquement lorsque l'appareil est éteint.
- Évitez de transporter, de tirer ou de retourner l'appareil par le câble d'alimentation et n'écrasez pas le câble.
- Positionnez le cordon d'alimentation de manière à éviter les risques de trébuchement ou d'étranglement.
- Ne touchez pas à la fiche secteur lorsque vous êtes debout dans l'eau et manipulez toujours la fiche avec les mains sèches.

### pour les cas particuliers

- Cet appareil peut être utilisé par des enfants à partir de 8 ans, ainsi que par des personnes manquant d'expérience et de connaissances ou dont les capacités physiques, sensorielles ou mentales sont réduites, à condition qu'elles soient placées sous surveillance ou qu'elles sachent comment utiliser l'appareil en toute sécurité et qu'elles comprennent les dangers résultant de cette utilisation.
- Les enfants ne doivent pas jouer avec l'appareil.
- En cas de maladie respiratoire allergique, consultez votre médecin avant d'utiliser l'appareil.
- Si vous ressentez des problèmes de santé pendant l'utilisation, parlez-en à votre médecin. Dans ce cas, cessez immédiatement d'utiliser l'appareil.

### pour le fonctionnement de l'appareil

- L'appareil est conçu pour l'usage domestique, et non pour une utilisation commerciale.
- Utilisez l'appareil uniquement conformément à l'usage prévu dans le mode d'emploi.
- Mode d'emploi Le droit à la garantie expire en cas d'utilisation non conforme.
- N'utilisez pas l'appareil si l'appareil lui-même, le câble ou la fiche présentent des dommages, s'il ne fonctionne pas correctement, s'il a chuté ou s'il est tombé dans l'eau.
- Tenez l'appareil et le cordon d'alimentation à distance des surfaces chaudes.
- Installez l'appareil sur une surface lisse, plate et stable de manière qu'il ne puisse pas basculer.
- Ne saisissez jamais un appareil qui est tombé dans l'eau. Débranchez immédiatement la fiche secteur.
- Éloignez les animaux de l'appareil.
- Placez l'appareil à au moins à 2 m de distance du téléviseur et des appareils de radio pour éviter les interférences.
- Ne faites pas fonctionner l'appareil si le réservoir d'eau est vide ou s'il contient trop peu de liquide. L'eau du réservoir doit être ni gelée ni chaude.
- Ne bloquez jamais le nébuliseur ou l'ouverture de sortie d'air.
- Veillez toujours à ce que l'appareil soit éteint et la fiche secteur débranchée lorsque vous transportez, remplissez et videz le réservoir d'eau.
- N'introduisez aucun objet métallique dans le produit.
- Restez vigilant lors d'émission de vapeur d'eau chaude. N'exposez aucune partie corporelle à proximité immédiate du nébuliseur.
- Éteignez toutes les fonctions après utilisation et débranchez la fiche de la prise de courant.

### Pour l'entretien et le nettoyage

- Vous n'êtes vous-même autorisé qu'à effectuer les travaux de nettoyage sur l'appareil. En cas de dysfonctionnement, ne réparez pas l'appareil vous-même, car cela annulerait tout droit à la garantie. Demandez des renseignements à votre revendeur spécialisé et laissez les réparations aux bons soins du service client **medisana**.
- Si le câble d'alimentation est endommagé, il doit uniquement être remplacé par **medisana**, un revendeur agréé ou une personne possédant les qualifications appropriées, afin d'éviter tout risque.
- Le nettoyage et l'entretien incombant à l'utilisateur ne doivent pas être effectués par des enfants sans surveillance.
- Ne démontez pas l'appareil - il y a risque de choc électrique et de feu.
- Ne rayez pas le transducteur ultrasonique lors du nettoyage.
- Ne plongez pas l'appareil dans l'eau ou dans d'autres liquides.
- Cependant, si du liquide devait pénétrer dans l'appareil, débranchez immédiatement la fiche secteur.
- Conservez l'appareil dans un endroit sec.

### Utilisation conforme

L'humidificateur est utilisé pour augmenter l'humidité relative d'une pièce. La capacité de l'appareil est prévue pour une pièce de max. 30 m². L'appareil est uniquement destiné à un usage domestique et non à un usage commercial ou médical !

**Contenu de la livraison**
Veuillez d'abord vérifier que l'appareil a bien été livré avec l'ensemble de ses composants et ne présente aucun dommage. En cas de doute, ne mettez pas l'appareil en service et contactez votre revendeur ou votre service après-vente. La livraison inclut :
• 1 Humidificateur **medisana AH 661**
• 1 mode d'emploi

Les emballages sont réutilisables ou peuvent être recyclés. Veuillez vous débarrasser des emballages inutiles de manière appropriée. Si vous remarquez, lors du déballage, la présence de dommages consécutifs au transport,veuillez contacter immédiatement votre revendeur.

**AVERTISSEMENT**
**Veillez à ce que les films d'emballage ne tombent pas entre les mains des enfants ! Il y a risque de suffocation !**

**Technologie ultrason**
L'air trop sec à l'intérieur augmente les risques de maladies infectieuses et respiratoires et conduit à la fatigue ou au manque de concentration. Un air sain devrait avoir une humidité relative de l'air de 40 à 55 %. La technologie aux ultrasons de cet humidificateur d'air à faible niveau sonore et économe en énergie convertit l'eau à travers des vibrations en une brume ultra fine qui augmente la teneur en humidité de l'air. Ceci permet d'améliorer la qualité de l'air et empêche le dessèchement des muqueuses et de la peau. La capacité de l'appareil est prévue pour une pièce de max. 30 m². Suivez attentivement les instructions de nettoyage et d'entretien.

**ATTENTION**
**Une utilisation trop intensive peut entraîner une sursaturation de l'air ambiant par l'humidité, qui peut se déposer sur les murs, les fenêtres et les objets dans la pièce. Vérifiez régulièrement le taux d'humidité avec un hygromètre afin que l'humidité relative ne dépasse pas 55 %.**

**ATTENTION**
**Placez l'humidificateur sur une surface insensible à l'humidité, stable et plane pour éviter tout basculement. Des dépôts de minéraux/arômes peuvent survenir, en particulier en cas d'utilisation avec une eau riche en minéraux. La sortie de brume pivote. Veillez à ce que la brume émise ne soit pas orientée vers d'autres appareils électriques, des meubles ou des murs.**

**Remplir et vider le réservoir d'eau**

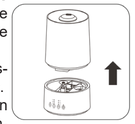

Avant de mettre l'appareil en marche pour la première fois, laissez-le s'adapter à la température ambiante pendant une demi-heure. Retirez le réservoir d'eau de l'appareil et tournez-le.
Dévissez le capuchon d'étanchéité ❷. Nettoyez le réservoir d'eau et remplissez-le de 3,2 l d'eau potable max. Refermez le réservoir en revissant le capuchon d'étanchéité ❷. Retournez le réservoir d'eau et remettez-le sur l'appareil. Vous devez l'entendre s'enclencher. Ne transportez pas l'appareil avec un réservoir d'eau rempli. Videz l'eau résiduelle et rincez le réservoir à l'eau claire après utilisation. Remplissez le réservoir avec de l'eau fraîche à chaque utilisation. Si vous éteignez l'appareil et ne souhaitez pas l'utiliser pendant une longue période, retirez le réservoir d'eau de l'appareil et videz-le.

**ATTENTION**
**Utilisez uniquement de l'eau potable fraîche pour faire fonctionner l'appareil (max. 40 °C). Si votre eau est très calcaire, vous avez aussi la possibilité d'utiliser de l'eau déminéralisée. Nettoyez régulièrement l'appareil et retirez le calcaire et autres dépôts pour le maintenir en bon état de marche. Ne mettez pas d'huile aromatique directement dans le réservoir d'eau.**

**Allumer et éteindre**
Retirez si nécessaire le compartiment à arôme ⓫ et ajoutez quelques gouttes d'huile aromatique dans le compartiment. Repoussez-le dans la position initiale. Introduisez la fiche secteur dans une prise de courant correctement installée. Allumez l'humidificateur en effleurant la surface tactile marche/arrêt ❻ La LED de contrôle intégrée s'allume.
L'émission de vapeur s'échappant du nébuliseur ❶ devient visible au bout de quelques secondes. Éteignez l'appareil après utilisation ou lorsqu'il n'y a plus d'eau dans le réservoir en effleurant de nouveau la surface tactile marche/arrêt ❻.
L'appareil arrête la nébulisation automatiquement lorsque le réservoir d'eau est vide. Avec un réservoir d'eau plein, la durée maximale de fonctionnement est d'environ 10 à 14 heures.

**Préchauffage**
L'appareil possède une fonction de préchauffage pour tuer les germes et les bactéries. Pour l'activer, effleurez la surface tactile ❾ après le remplissage du réservoir. La LED au-dessus de la surface tactile s'allume. L'utilisation du préchauffage augmente la puissance de nébulisation de l'appareil. La quantité de nébulisation en cas d'eau froide est au maximum de 250 ml par seconde en cas d'eau chaude de 350 ml par seconde.

**Réglage de l'intensité**
En effleurant de manière répétitive la surface tactile ❼ vous pouvez régler l'intensité de nébulisation en 3 niveaux (faible « L » / moyen « M » / élevé « H ». La LED correspondante au-dessus de la surface tactile s'allume.

**Minuterie**
L'appareil dispose d'un temporisateur qui vous permet de prérégler la durée de fonctionnement. En effleurant de manière répétitive la surface tactile ❽ vous pouvez sélectionner une durée de fonctionnement de 2/4/6 heures ou sélectionner « OFF » (= temporisateur désactivé). La LED correspondante au-dessus de la surface tactile s'allume.

**Défaut et correction**
- *L'appareil ne se met pas en marche (La LED ne s'allume pas) :* Brancher la fiche secteur. Vérifier le circuit électrique, la prise murale et les fusibles.
- *Pas de nébulisation :* Remplir le réservoir d'eau.
- *Il n'y a pas de nébulisation, mais le réservoir est plein :* Fermer le bouchon correctement.
- *Intensité de la nébulisation trop faible :* Trop de dépôts dans le réservoir d'eau, nettoyer le transducteur ultrasonique / eau trop sale, remplacement.
- *Dépôts blanchâtres :* Utilisez de l'eau pure ou au moins 1/2 d'eau distillée et 1/2 d'eau du robinet.
- *Odeur corporelle :* Eau sale ou stagnante, nettoyez le réservoir et remplissez-le à nouveau.
- *Bruit inhabituel :* Trop peu d'eau dans le réservoir, rajoutez de l'eau / l'appareil n'est pas posé sur une surface solide, placez-le sur une surface stable et plane.

Si une erreur ne peut pas être corrigée de la manière décrite, contactez votre service client.

**Nettoyage et maintenance**
- En cas d'utilisation quotidienne, nous vous recommandons de nettoyer soigneusement l'appareil au moins tous les 3 jours. Videz l'appareil et le réservoir lorsque vous ne l'utilisez pas pendant une période prolongée afin d'éviter la prolifération de germes/algues dès le début. Désinfectez de temps en temps avec de l'alcool. Nettoyez également l'appareil avant et après une longue période de non-utilisation.
- Avant de nettoyer l'appareil, assurez-vous que celui-ci est éteint et que la fiche secteur est débranchée de la prise de courant.
- Retirez le réservoir d'eau de l'appareil et videz-le.
- Nettoyez l'extérieur de l'appareil avec un chiffon doux et humide.
- N'utilisez pas de substances agressives telles que des solvants ou autres produits de nettoyage. Cela risquerait d'endommager la surface et réduire la nébulisation.
- Vous pouvez rincer le réservoir d'eau avec de l'eau chaude (>65 °C) ou, soigneusement, avec de l'alcool à au moins 75 %. Nettoyez la chambre de nébulisation avec un chiffon imbibé d'alcool et un coton-tige. Veuillez vous assurer qu'aucune eau ne pénètre dans l'appareil.
- Le transducteur ultrasonique est le composant le plus sensible de l'appareil. Il est important que cet élément reste propre et soit utilisé avec soin. Utilisez par ex. un pinceau de nettoyage pour retirer les dépôts et les particules de saletés sur le nébuliseur. N'utilisez jamais de brosses métalliques pour nettoyer le transducteur ultrasonique.
- Si vous n'utilisez pas l'appareil pendant une longue période, videz l'eau du réservoir et séchez l'appareil.
- Conservez l'appareil en un lieu frais et sec, de préférence dans son emballage d'origine.
- Gardez le capuchon d'étanchéité détaché sous le réservoir d'eau pour éviter que le manchon d'étanchéité ne colle ou n'adhère.

**Détartrage**
En cas d'utilisation d'eau dure ou minérale, l'appareil doit être détartré régulièrement. Veuillez détartrer l'appareil exclusivement à l'acide citrique pur (préparation en poudre disponible en pharmacie) ! (Pas de détartrant liquide ! Pas de pastilles détartrantes ! Pas de vinaigre !).
- Vider complètement l'appareil (réservoir).
- Veiller à ce qu'aucun liquide ne pénètre dans l'ouverture de sortie d'air de la partie inférieure.
- Verser 1 cuillères à café (env. 25 g) d'acide citrique pur dans le réservoir et compléter avec 500 ml d'eau à 60 °C.
- Visser le réservoir et agiter légèrement jusqu'à ce que la poudre d'acide citrique soit dissoute.
- Placer le réservoir sur la partie inférieure. N'ALLUMEZ PAS L'APPAREIL !
- Laisser refroidir la solution de détartrage dans le réservoir/l'appareil (au moins 3 heures).
- Retirer le réservoir d'eau de l'appareil et frotter l'intérieur et la colonne de nébulisation à l'aide d'une brosse adaptée (brosse à bouteilles ou similaire). Vider le contenu et rincer le réservoir à l'eau claire.
- Vider la partie inférieure. Veiller à ce qu'aucun liquide ne pénètre dans l'ouverture de sortie d'air. Frotter les taches de calcaire tenaces avec une brosse, un chiffon ou un coton-tige. Attention à la zone du transducteur ultrasonique !
- Rincer soigneusement la partie inférieure (veiller à ce qu'aucun liquide ne pénètre dans l'ouverture de sortie d'air de la partie inférieure).

**Mise au rebut**
Cet appareil ne doit pas être jeté avec les ordures ménagères. Chaque utilisateur est tenu de rapporter tous les appareils électriques ou électroniques, qu'ils contiennent ou non des substances nocives, à un point de collecte dans sa ville ou dans le commerce, afin qu'ils puissent être éliminés de manière écologique. Adressez-vous aux autorités locales ou à votre revendeur pour la mise au rebut.

**Caractéristiques techniques**

| | |
|---|---|
| Nom et modèle : | **Humidificateur** medisana **AH 661** |
| Alimentation électrique : | 220 - 240 V~ 50/60 Hz |
| Puissance : | 95 W |
| Contenu du réservoir : | 3 200 ml |
| Capacité de nébulisation : | maximum env. 350 ml/h (chaud) / maximum env. 250 ml/h (froid) |
| Durée de fonctionnement : | maximum env. 14 heures |
| Dimensions : | env. 28,1 x 18,5 x 18,5 cm |
| Poids : | env. 1,1 kg |
| Conditions de stockage : | propre et sec |
| Numéro d'article : | 60052 |
| Numéro EAN : | 40 15588 60052 4 |

**Par souci d'amélioration constante de nos produits, nous nous réservons le droit d'effectuer des modifications techniques et de conception.**

Vous pouvez consulter la version actuelle de ce mode d'emploi à l'adresse suivante :
www.medisana.com

**Conditions de garantie et de réparation**
En cas de réclamation au titre de la garantie, veuillez vous adresser à votre magasin spécialisé ou directement au service après-vente. Si vous devez retourner l'appareil, veuillez indiquer le défaut et joindre une copie du ticket de caisse. Les conditions de garantie suivantes sont applicables :
**1.** Les produits **medisana** sont garantis 3 ans à compter de la date d'achat. En cas de réclamation au titre de la garantie, la date de vente doit être prouvée par une quittance d'achat ou une facture.
**2.** Les vices dus à des défauts matériels ou de fabrication sont réparés gratuitement pendant la période de garantie.
**3.** Un octroi de garantie ne permet pas l'extension de la durée de garantie, que ce soit pour l'appareil ou pour les pièces échangées.
**4.** Sont exclus de la garantie :
**a.** Tous les dommages entraînés par une manipulation inappropriée, par ex. par le non-respect du mode d'emploi.
**b.** Les dommages dus à la réparation ou à l'intervention de l'acheteur ou de tiers non habilités.
**c.** Les dommages de transport survenant pendant l'acheminement du produit entre le fabricant et l'utilisateur ou au cours de son envoi auprès du service après-vente.
**d.** Les pièces de rechange soumises à l'usure normale.
**5.** Une responsabilité vis-à-vis des conséquences directes ou indirectes qui ont été occasionnées par l'appareil est également exclue, si les dégâts sur l'appareil sont reconnus comme un cas d'application de la garantie.

ES/IT

# medisana®

**ES MANUAL DE INSTRUCCIONES**
**Humidificador de aire AH 661**

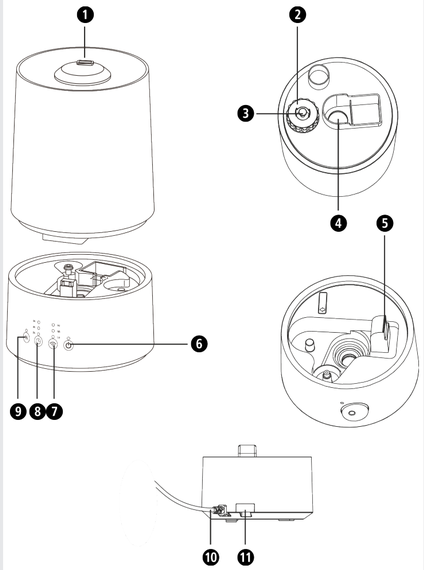


1. Salida de neblina, exterior
2. Tapa
3. Resorte
4. Salida de neblina, interior
5. Orificio de salida del aire
6. Botón de encendido/apagado ⏻
7. Botón de ajuste de la intensidad de nebulización (3 niveles)
8. Botón para indicar el tiempo (2, 4, 6 horas)
9. Botón para el precalentamiento
10. Cable de red
11. Compartimento para el aroma

*Leyenda*

**IMPORTANTE**
La inobservancia de estas instrucciones puede provocar lesiones graves o daños en el aparato.

**ADVERTENCIA**
Se deben respetar las indicaciones de seguridad para evitar posibles lesiones del usuario.

**ATENCIÓN**
Se deben respetar estas indicaciones para evitar posibles daños en el aparato.

**NOTA**
Estas indicaciones le proporcionan información adicional sobre la instalación y el funcionamiento.

¡Utilice el aparato solo en estancias cerradas!

Clase de protección II

LOT Número de lote

Fabricante

**medisana GmbH**, Carl-Schurz-Str. 2,
41460 NEUSS, ALEMANIA

60061 AH661 09/2021 Ver. 2.0

## ES Indicaciones de seguridad

**Lea las instrucciones de uso atentamente, sobre todo las indicaciones de seguridad, antes de utilizar el aparato y guarde el manual para posteriores consultas. Si entrega el aparato a terceros, deberá entregarles también este manual de instrucciones.**

### Alimentación eléctrica

- Antes de conectar el aparato al suministro eléctrico, asegúrese de que la tensión de alimentación indicada en la placa de características coincide con la de su red eléctrica.
- El aparato debe estar siempre desconectado antes de enchufar la fuente de alimentación a la toma de corriente.
- No desplace, arrastre ni gire el aparato tirando del cable de red y no aprisione el cable.
- Coloque el cable de red de manera que no exista peligro de caídas y se evite el riesgo de estrangulación.
- No toque la fuente de alimentación si está en el agua y manipule el enchufe siempre con las manos secas.

### Personas especiales

- Este aparato puede ser utilizado por niños a partir de 8 años y por personas con capacidad física, sensorial o mental reducida o con falta de conocimientos y de experiencia siempre que se encuentren supervisados o hayan sido instruidos sobre el uso seguro del aparato y comprendan los peligros que conlleva.
- Los niños no deben jugar con el aparato.
- En caso de enfermedad respiratoria alérgica, consulte a su médico de familia antes de utilizar el aparato.
- Consulte a su médico si experimenta cualquier problema de salud cuando el aparato está en uso. En tal caso, deje de utilizar el aparato inmediatamente.

### Utilización del aparato

- El aparato no ha sido diseñado para uso comercial.
- Utilice el aparato solamente para el uso previsto en el
- manual de instrucciones. En caso de uso indebido, se anula el derecho de garantía.
- No utilice el aparato si el cable o el enchufe están dañados, si no funciona correctamente, si se ha caído al suelo o al agua.
- Mantenga el aparato, incluido el cable de alimentación, alejado de superficies calientes.
- Para utilizar el aparato, colóquelo sobre una base firme y plana, de manera que no pueda volcar.
- No coja nunca un aparato que se haya caído al agua. Desenchufe el aparato inmediatamente.
- Mantenga a los animales alejados del aparato.
- Coloque el aparato como mínimo a 2 m de distancia de televisores y radios, para evitar interferencias.
- No utilice el aparato si el depósito de agua contiene muy poco o nada de líquido. El agua del depósito no debe estar congelada ni caliente.
- No bloquee nunca la salida de neblina ni el orificio de salida del aire.
- Asegúrese siempre de que el aparato está apagado y el conector desenchufado al transportar, llenar o vaciar el depósito de agua.
- No introduzca ningún objeto metálico en el producto.
- Debe tener cuidado con la emisión de vapores de agua caliente. No mantenga ninguna parte del cuerpo en el entorno directo de la salida de neblina.
- Después de su uso, apague todas las funciones y desenchufe el aparato de la toma de corriente.

### Mantenimiento y limpieza

- Lo único que debe hacer usted es limpiar el aparato. En caso de averías, no trate de reparar el aparato por sí mismo, ya que esto anularía cualquier derecho de garantía. Consulte a su distribuidor especializado y realice las reparaciones solo a través del servicio técnico de **medisana**.
- Para evitar riesgos, si el cable de red está dañado, solamente puede ser sustituido por **medisana**, un distribuidor autorizado o por una persona convenientemente cualificada.
- Los trabajos de limpieza y cuidado habituales no deben ser realizados por niños sin supervisión.
- No desmonte el aparato, existe riesgo de descarga eléctrica e incendio.
- No raye el transmisor de ultrasonidos durante la limpieza.
- No sumerja el aparato en agua ni otros líquidos.
- Si alguna vez entra líquido en el aparato, desenchúfelo inmediatamente.
- Guarde el aparato en un lugar seco.

### Uso previsto

El humidificador de aire se utiliza para aumentar la humedad relativa de una habitación. La capacidad del aparato está diseñada para una habitación con una superficie máxima de 30 m². El aparato ha sido diseñado exclusivamente para un uso doméstico, no para fines comerciales ni para el ámbito médico.

**Volumen de suministro**
En primer lugar, compruebe que el aparato está completo y no presenta ningún daño. En caso de duda, no ponga el aparato en marcha y contacte con su vendedor o su centro de servicio.
El volumen de suministro incluye:
- 1 humidificador de aire **medisana AH 661**
- 1 manual de instrucciones

Los embalajes se pueden reutilizar o llevar a centros de reciclaje. Elimine adecuadamente el material de embalaje que ya no necesite. Si al desembalar el producto descubre algún daño ocasionado por el transporte, póngase inmediatamente en contacto con el vendedor.

**ADVERTENCIA**
**Mantenga las películas de embalaje fuera del alcance de los niños. ¡Peligro de asfixia!**

**Tecnología de ultrasonidos**
El aire ambiente demasiado seco aumenta la susceptibilidad a las enfermedades infecciosas y respiratorias y causa fatiga y disminución de la concentración. Un aire sano debe tener una humedad relativa de entre el 40 y el 55 %. La tecnología de ultrasonidos silenciosa y de bajo consumo del humidificador de aire transforma el agua en neblina muy fina mediante vibraciones, lo que aumenta el grado de humedad en el aire. Esto mejora la calidad del aire y evita que las mucosas y la piel se resequen. La capacidad del aparato está diseñada para una habitación con una superficie máxima de 30 m². Es esencial que siga las instrucciones de limpieza y cuidado.

**ATENCIÓN**
**Un uso demasiado intenso puede hacer que el aire de la habitación se sature de humedad, que puede precipitarse en las paredes, ventanas y objetos de la habitación. Por eso, compruebe regularmente con un higrómetro que el valor de humedad relativa no supere el 55 %.**

**ATENCIÓN**
**Al utilizar el humidificador de aire, asegúrese de colocarlo de manera que no pueda volcar sobre una superficie resistente a la humedad. Pueden producirse precipitaciones/sedimentaciones, especialmente al trabajar con agua rica en minerales/esencias aromáticas. La salida de neblina se puede girar. Compruebe que el chorro de neblina no esté dirigido hacia otros aparatos eléctricos, muebles o paredes.**

**Llenado y vaciado del depósito de agua**
Antes de encender el aparato por primera vez, deje que se aclimate a la temperatura ambiente durante media hora. Retire el depósito de agua del aparato y dele la vuelta.
Desenrosque la tapa 2. Enjuague el depósito de agua y, después, llénelo con como máximo 3,2 litros de agua potable.

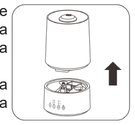

Vuelva a enroscar la tapa para cerrar el depósito 2. Dele la vuelta al depósito de agua y colóquelo de nuevo en el aparato de manera que encaje de forma audible. No transporte el aparato con el depósito de agua lleno. Deseche el agua residual después de su uso y enjuague el depósito con agua potable fresca. Antes de volver a utilizarlo, llene el depósito con agua potable fresca. Si apaga el aparato y no va a utilizarlo durante largo tiempo, retire el depósito de agua del aparato y vacíelo.

**ATENCIÓN**
**Utilice el aparato solo con agua potable fresca (máx. 40 °C). Si el agua es dura y calcárea, también puede utilizar agua desmineralizada. Limpie el aparato regularmente y elimine la cal y otras sedimentaciones para preservar su funcionalidad. No introduzca aceite aromático directamente en el depósito de agua.**

**Encendido y apagado**
Cuando sea necesario, extraiga el compartimento para el aroma 11 e introduzca unas gotas de aceite aromático en el compartimento. Introdúzcalo de nuevo en la posición original. Enchufe el conector en una toma de corriente correctamente instalada. Encienda el humidificador tocando una vez el botón de encendido/apagado 6 ⏻. El piloto LED de control integrado se enciende.
Tras unos segundos se podrá ver que sale neblina por la salida 1. Cuando ya no vaya a utilizar el aparato, o cuando no haya agua en el depósito, apague el aparato volviendo a pulsar el botón de encendido/apagado 6 ⏻.
El aparato desconectará la nebulización automáticamente cuando el depósito de agua esté vacío. El tiempo máximo de funcionamiento con el depósito de agua lleno es de aprox. 10 a 14 horas.

**Precalentamiento**
El aparato dispone de una función de precalentamiento para matar gérmenes y bacterias. Para activarla, después de llenar el depósito de agua, pulse el botón 9. El LED sobre el botón se enciende. Cuando se utiliza el precalentamiento, aumenta el rendimiento de nebulización del aparato. La nebulización es de un máximo de 250 ml por hora con agua fría y de un máximo de 350 ml por hora con agua caliente.

**Ajuste de la intensidad**
Pulsando repetidamente el botón 7 puede ajustar la intensidad de nebulización en 3 niveles (baja «L» / media «M» / alta «H»). Se enciende el LED correspondiente sobre el botón.

**Temporizador**
El aparato dispone de un temporizador con el que puede programar la duración del funcionamiento. Pulsando repetidamente el botón 8 puede escoger entre 2, 4 y 6 horas de duración u «OFF» (= temporizador desactivado). Se enciende el LED correspondiente sobre el botón.

**Errores y subsanación de errores**
- *El aparato no se enciende (el LED no se enciende):* Enchufar el conector; comprobar el circuito eléctrico, la toma de corriente y el interruptor de protección.
- *El aparato no produce neblina:* Llenar el depósito de agua.
- *El aparato no produce neblina, a pesar de que el depósito está lleno:* Cerrar correctamente la tapa.
- *La intensidad de nebulización es baja:* Hay demasiados sedimentos en el depósito de agua, limpiar el transmisor de ultrasonidos; el agua está demasiado sucia, cambiarla.
- *Sedimentos blancos:* Utilizar agua limpia o mezclar al menos una mitad de agua destilada y la otra mitad de agua del grifo.
- *Olor inusual:* El agua está sucia o rancia; limpiar el depósito y llenar con agua fresca.
- *Ruido inusual:* No hay suficiente agua en el depósito, rellenar el agua; el aparato no está sobre una superficie firme, colóquelo sobre una superficie estable y nivelada.

Si no es posible subsanar el fallo de la forma descrita, póngase en contacto con su centro de servicio.

**Limpieza y cuidados**
- En caso de uso diario, recomendamos que limpie el aparato a fondo al menos cada tres días. Para evitar la contaminación y la formación de algas, vacíe el aparato y el depósito si no va a utilizarlo durante largo tiempo. De vez en cuando, desinfecte con alcohol. Limpie el aparato también antes y después de largos períodos de almacenamiento.
- Antes de limpiar el aparato, compruebe que está apagado y desenchufado de la toma de corriente.
- Retire el depósito de agua del aparato y vacíelo.
- Limpie el exterior del aparato con un paño suave y humedecido.
- No utilice sustancias abrasivas, como líquidos abrasivos u otras sustancias similares para la limpieza. Esto podría dañar la superficie y reducir la nebulización.
- El depósito de agua se puede enjuagar a fondo con agua caliente (>65 °C) o con alcohol de al menos un 75 %. Limpie la cámara de nebulización con un paño empapado en alcohol y un bastoncillo de algodón. Asegúrese de que no penetre agua en el interior del aparato.
- El transmisor de ultrasonidos es el componente más delicado del aparato. Es importante mantenerlo limpio y tratarlo con cuidado. Puede utilizar un pincel para retirar los sedimentos y las partículas de suciedad de las salidas. En ningún caso utilice objetos metálicos para limpiar el transmisor de ultrasonidos.
- Si no va a utilizar el aparato durante largo tiempo, vacíe el agua restante del depósito de agua y seque el aparato.
- Guarde el aparato en un lugar seco y fresco, preferiblemente en su embalaje original.
- Guarde la tapa del depósito de agua suelta para evitar que se peque o adhiera el manguito de sellado.

**Desincrustación**
Si se utiliza agua dura o rica en minerales, el aparato debe desincrustarse regularmente. ¡La desincrustación únicamente debe realizarse con ácido cítrico puro (preparado en polvo disponible en la farmacia)! (¡No utilizar desincrustantes líquidos, pastillas desincrustantes ni vinagre!).
- Vaciar el aparato (depósito) por completo.
- Asegúrese de que no entre líquido en el orificio de salida del aire de la parte inferior.
- Añadir 1 cucharada (aprox. 25 g) de ácido cítrico puro en el depósito y llenar con 500 ml de agua a 60 °C.
- Cerrar el depósito y agitarlo suavemente hasta que se haya disuelto el polvo de ácido cítrico.
- Colocar el depósito sobre la parte inferior. ¡NO ENCIENDA EL APARATO!
- Dejar que la solución desincrustante se enfríe en el depósito/aparato (al menos 3 horas).
- Retirar el depósito del aparato y frotar con un cepillo adecuado (cepillo para botellas o similar) la parte interior y el surco de nebulización. Verter el contenido del depósito y enjuagarlo.
- Vaciar la parte inferior. Procure que no entre líquido en el orificio de salida del aire. Frote las manchas de cal resistentes con un cepillo, un trapo o con bastoncillos de algodón. ¡Tenga cuidado en el área del transmisor de ultrasonidos!
- Enjuagar bien la parte inferior (asegúrese de que no entre líquido en el orificio de salida del aire de la parte inferior).

**Eliminación**
Este aparato no debe eliminarse con la basura doméstica. Todos los usuarios están obligados a entregar los aparatos eléctricos o electrónicos, sin importar si contienen sustancias tóxicas o no, en un punto de recogida de su municipio o del comercio para que puedan ser eliminados de forma no contaminante. Para más información sobre la eliminación, pregunte a las autoridades municipales o a su vendedor.

**Datos técnicos**

| | |
|---|---|
| Nombre y modelo: | Humidificador de aire **medisana AH 661** |
| Alimentación eléctrica: | 220-240 V~, 50/60 Hz |
| Potencia: | 95 W |
| Contenido del depósito: | 3200 ml |
| Capacidad del nebulizador: | máx. aprox. 350 ml/h (caliente) / máx. aprox. 250 ml/h (frío) |
| Tiempo de funcionamiento: | máx. aprox. 14 ml/h |
| Dimensiones: | aprox. 28,1 × 18,5 × 18,5 cm |
| Peso: | aprox. 1,1 kg |
| Condiciones de almacenamiento: | lugar limpio y seco |
| Número de artículo: | 60052 |
| Código EAN: | 40 15588 60052 4 |

**Debido a las mejoras continuas del producto, nos reservamos el derecho a realizar modificaciones técnicas y de diseño.**

Encontrará la versión actual del presente manual de instrucciones en www.medisana.com

**Condiciones de garantía y reparación**
En caso de una reclamación de garantía, póngase en contacto con su comercio especializado o directamente con el centro de servicio. Si tuviese que enviar el aparato, indique cuál es el defecto y adjunte una copia del comprobante de compra. Las condiciones de garantía aplicables son las siguientes:
1. Los productos **medisana** tienen una garantía de 3 años a partir de la fecha de compra. En caso de reclamación de garantía, deberá demostrar la fecha de compra presentando el comprobante de compra o una factura.
2. Los defectos debidos a fallos de material o de producción se subsanarán gratuitamente siempre que no haya prescrito el plazo de garantía.
3. La prestación de la garantía no prolonga el plazo de garantía, ni en lo que respecta al aparato, ni para las piezas sustituidas.
4. La garantía no incluye:
   - **a.** Daños causados por un uso indebido, p. ej., la inobservancia del manual de instrucciones.
   - **b.** Daños derivados de la reparación o la intervención del comprador o de terceros no autorizados.
   - **c.** Daños de transporte originados durante el traslado desde el fabricante hasta el consumidor o durante el envío al centro de servicio.
   - **d.** Los recambios sometidos a un desgaste normal.
5. También se excluye la responsabilidad por daños directos o indirectos ocasionados por el aparato si el daño en el aparato está cubierto por la garantía.

ES/IT

medisana®

**IT ISTRUZIONI PER L'USO**
**Umidificatore AH 661**

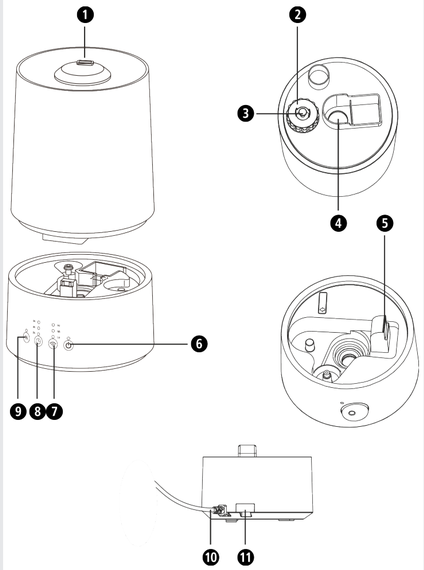


1. Scarico nebbia, esterno
2. Cappuccio
3. Molla
4. Scarico nebbia, interno
5. Apertura per l'uscita dell'aria
6. Tasto di accensione/spegnimento ⏻
7. Tasto per l'impostazione dell'intensità di nebulizzazione (3 livelli)
8. Tasto per l'impostazione del timer (2 / 4 / 6 ore)
9. Tasto per il preriscaldamento
10. Cavo di rete
11. Scomparto aromatico

*Spiegazione dei simboli*

**IMPORTANTE**
Il mancato rispetto delle presenti istruzioni può comportare gravi lesioni o danni all'apparecchio.

**AVVERTENZA**
È necessario rispettare le presenti avvertenze per evitare possibili lesioni dell'utente.

**ATTENZIONE**
È necessario rispettare le presenti indicazioni per evitare di danneggiare l'apparecchio.

**NOTA**
Queste note contengono ulteriori utili informazioni per l'installazione o l'utilizzo.

Utilizzare il dispositivo solo in in ambiente chiuso!

Classe di protezione II

LOT Numero di LOTTO

Produttore

**medisana GmbH**, Carl-Schurz-Str. 2,
41460 NEUSS, GERMANIA

CE

## IT Indicazioni per la sicurezza

**Leggere attentamente le istruzioni per l'uso e in particolare le indicazioni di sicurezza prima di utilizzare il dispositivo e conservarle per eventuali impieghi futuri. Se il dispositivo viene dato a terzi, consegnare sempre anche le presenti istruzioni per l'uso.**

### Alimentazione elettrica

- Prima di collegare l'apparecchio all'alimentazione di corrente prestare attenzione che la tensione indicata sulla targhetta corrisponda a quella di rete.
- Inserire la spina nella presa soltanto quando l'apparecchio è spento.
- Non trasportare, tirare o girare il dispositivo tenendolo per il cavo di alimentazione e non bloccare mai il cavo.
- Posizionare il cavo di alimentazione in modo che non ci sia nessun pericolo di caduta e di strangolamento.
- Non toccare la spina quando si è in acqua e toccarla solamente con mani asciutte.

### Soggetti particolari

- Questo dispositivo può essere utilizzato da bambini dagli 8 anni in su, da persone con capacità fisiche, sensoriali o mentali ridotte o con mancanza di esperienza e conoscenze, se vigilate o se sono state istruite in merito al corretto utilizzo del dispositivo e in merito ai pericoli che ne possono derivare.
- I bambini non devono poter giocare con l'apparecchio.
- In caso di malattia allergica alle vie respiratorie contattare il proprio medico prima dell'utilizzo del dispositivo.
- Consultare il proprio medico se durante l'utilizzo si verificano dei disturbi alla salute. In questo caso interrompere immediatamente l'utilizzo del dispositivo.

### Per il funzionamento dell'apparecchio

- Il dispositivo non è destinato all'uso commerciale.
- Utilizzare l'apparecchio solo per lo scopo previsto e secondo le
- istruzioni per l'uso. In caso di modifica della destinazione d'uso il diritto alla garanzia decade!
- Non utilizzare il dispositivo se il cavo o la spina sono danneggiati, se non funziona correttamente, se e caduto a terra o in acqua.
- Tenere il dispositivo e il cavo di alimentazione lontani dalle superfici calde.
- Prima dell'utilizzo posizionare il dispositivo su una superficie stabile e piana per evitare che si ribalti.
- Non toccare il dispositivo se è caduto in acqua. Staccare immediatamente la spina.
- Tenere gli animali lontani dal dispositivo.
- Posizionare il dispositivo ad almeno 2 m di distanza da TV e impianti stereo per evitare le interferenze.
- Non utilizzare il dispositivo quando il serbatoio dell'acqua non ha o ha poco liquido. L'acqua nel serbatoio non deve essere né gelata né bollente.
- Non ostruire mai lo scarico di nebbia o l'apertura per l'uscita dell'aria.
- Assicurarsi sempre che il dispositivo sia spento e che la spina di alimentazione sia scollegata durante il trasporto, il riempimento e lo svuotamento del serbatoio dell'acqua.
- Non inserire mai oggetti metallici nel dispositivo.
- Prestare attenzione quando viene emesso vapore d'acqua calda. Non avvicinare nessuna parte del corpo allo scarico della nebbia.
- Dopo l'utilizzo disinserire tutte le funzioni e staccare la spina dalla presa.

### Manutenzione e pulizia

- L'utilizzatore può eseguire solamente lavora di pulizia sul dispositivo.In caso di guasti, non riparare il dispositivo personalmente, altrimenti decade qualsiasi diritto di garanzia. Chiedere al proprio rivenditore e far eseguire le riparazioni solo dal servizio assistenza di **medisana**.
- Se il cavo di alimentazione è danneggiato, potrà essere sostituito esclusivamente da **medisana**, da un distributore autorizzato o da una persona debitamente qualificata, per evitare eventuali pericoli.
- La pulizia e la manutenzione da parte dell'utilizzatore non devono essere eseguite da bambini senza la supervisione di un adulto.
- Non smontare il dispositivo - pericolo di elettroshock e incendio.
- Durante la pulizia non graffiare sul trasduttore a ultrasuoni.
- Non immergere il dispositivo in acqua o in altri liquidi.
- Se tuttavia dovesse penetrare del liquido all'interno del dispositivo, staccare immediatamente la spina.
- Conservare il dispositivo in ambiente asciutto.

### Destinazione d'uso

L'umidificatore serve ad aumentare l'umidità relativa all'interno di un ambiente. Questo dispositivo è adatto per un ambiente con una superficie di max. 30 m². L'apparecchio è destinato unicamente all'uso domestico e non ad impiego in ambito commerciale o clinico!

**Fornitura**
Controllare innanzitutto se l'apparecchio è completo e se presenta eventuali danneggiamenti. In caso di dubbio, non utilizzare l'apparecchio e rivolgersi al proprio rivenditore o al centro assistenza.
La fornitura comprende:
• 1 Umidificatore **medisana AH 661**
• 1 Istruzioni per l'uso

Gli imballaggi sono riutilizzabili o possono essere riciclati nel ciclo delle materie prime. Si prega di smaltire il materiale di imballaggio non più necessario secondo le disposizioni vigenti. Se durante il disimballaggio si riscontrano guasti di trasporto, contattare immediatamente il rivenditore.

**AVVERTENZA**
**Fare attenzione affinché i bambini non entrino in possesso della pellicola di imballaggio! Pericolo di soffocamento!**

**Tecnologia a ultrasuoni**
L'aria dell'ambiente troppo secca aumenta la predisposizione alle malattie infettive e delle vie respiratorie e provoca stanchezza e mancanza di concentrazione. Un'aria sana dovrebbe avere un'umidità relativa da 40 a 55 %. La tecnologia ad ultrasuoni a bassa rumorosità e a risparmio energetico dell'umidificatore trasforma, tramite oscillazioni, l'acqua in nebbia fine, la quale aumenta il grado di umidità dell'aria. Questo aumentala qualità dell'aria e previene la disidratazione delle mucose e della pelle. Questo dispositivo è adatto per un ambiente con una superficie di max. 30 m². Seguire assolutamente le indicazioni per la pulizia e la cura.

**ATTENZIONE**
**Un utilizzo intenso può provocare una ipersaturazione dell'aria ambiente con umidità, la quale si può poi abbattere su pareti, finestre e oggetti all'interno dell'ambiente. Per questo si consiglia di controllare regolarmente con l'igrometro che il valore dell'umidità relativa non superi il 55 %.**

**ATTENZIONE**
**Assicurarsi che l'umidificatore venga utilizzato su una superficie dove non possa cadere e resistente all'umidità. In particolare, quando si usano acqua minerale /essenze di aroma, ci possono essere causare precipitazioni / depositi. L'uscita della nebbia è rotabile. Assicurarsi che la nebbia che fuoriesce non sia diretta verso altri elettrodomestici, mobili o pareti.**

**Riempimento e svuotamento del serbatoio idraulico**

Prima di accendere il dispositivo per la prima volta, lasciarlo acclimatare alla temperatura ambiente per mezz'ora. Rimuovere il serbatoio dell'acqua dal dispositivo e girarlo. Togliere il tappo 2 svitandolo. Sciacquare il serbatoio dell'acqua e riempirlo successivamente con max. 3,2 l di acqua potabile.
Richiudere il serbatoio avvitando il cappuccio 2. Girare il serbatoio dell'acqua e inserirlo sul dispositivo, in modo tale che scatti in modo udibile. Non trasportare il dispositivo con serbatoio dell'acqua pieno. Smaltire l'acqua residua al termine dell'utilizzo e sciacquare il serbatoio con acqua potabile fresca. Prima di riutilizzarlo, riempire il serbatoio con acqua potabile fresca. Se si spegne il dispositivo e non lo si utilizza per molto tempo, rimuovere il serbatoio dell'acqua dal dispositivo e svuotarlo.

**ATTENZIONE**
**Utilizzare solamente acqua potabile fresca per far funzionare il dispositivo (max. 40°C). In caso di acqua calcarea dura si ha anche la possibilità di utilizzare acqua demineralizzata. Pulire regolarmente il dispositivo e rimuovere il calcare e altri sedimenti per mantenere la sua funzionalità. Non mettere l'olio aromatico direttamente nel serbatoio dell'acqua.**

**Accensione e spegnimento**
All'occorrenza estrarre il vano porta-profumo 11 e versarvi qualche goccia di olio aromatizzato. Reinserirlo nella posizione originale. Inserire il cavo di alimentazione in una presa convenzionale. Accendere l'umidificatore mediante un tocco del tasto di accensione/spegnimento 6 ⏻. La spia di controllo a LED lampeggia. Dopo pochi secondi la nebbia inizia a fuoriuscire dallo scarico 1. Al termine dell'uso o quando non c'è più acqua nel serbatoio, spegnere il dispositivo toccando nuovamente il tasto di accensione/spegnimento 6 ⏻.
Il dispositivo spegne automaticamente la nebulizzazione in caso di serbatoio dell'acqua vuoto. Con serbatoio di acqua pieno, la durata di funzionamento massima è di ca. 10 fino a 14 ore.

**Preriscaldamento**
Il dispositivo dispone di una funzione di preriscaldamento per l'uccisione di germi e batteri. Per attivarla, toccare il tasto 9 dopo aver riempito il serbato di acqua. Il LED sul tasto lampeggia. Mediante il preriscaldamento il rendimento della nebulizzazione del dispositivo aumenta. La nebulizzazione con acqua fredda è di massimo 250 ml all'ora e con acqua calda di massimo 350 ml all'ora.

**Impostazione dell'intensità**
Mediante il tocco ripetuto del tasto 7 è possibile impostare l'intensità della nebulizzazione in 3 livelli (basso "L" / medio "M" / alto "H"). Il rispettivo LED sul tasto lampeggia.

**Timer**
Il dispositivo è dotato di un timer che consente di preimpostare la durata del funzionamento. Tramite il tocco ripetuto del tasto 8 è possibile selezionare tra 2 / 4 / 6 ore di durata oppure "OFF" (= timer disattivato). Il rispettivo LED sul tasto lampeggia.

**Errore e rimedio**
- *Il dispositivo non si accende (il LED non lampeggia):* inserire la spina; controllare circuito, presa e fusibile.
- *Nessuna nebbia:* riempire il serbatoio dell'acqua.
- *Nessuna nebbia, nonostante il serbatoio sia pieno:* chiudere correttamente il cappuccio.
- *Intensità di nebulizzazione troppo debole:* troppi depositi nel serbatoio dell'acqua, pulire il trasduttore a ultrasuoni / acqua troppo sporca, sostituire.
- *Depositi bianchi:* utilizzare acqua pura o almeno 1/2 di acqua distillata / 1/2 acqua fresca di rubinetto.
- *Odore insolito:* acqua sporca o stantia, pulire il serbatoio e riempire di nuovo.
- *Rumore insolito:* troppa poca acqua nel serbatoio, rabboccare con acqua / il dispositivo non si trova su una superficie solida, posizionarla su una superficie stabile e piana.

Nel caso non sia possibile eliminare un guasto con questi metodi, è necessario contattare il servizio assistenza.

**Pulizia e manutenzione**
- In caso di utilizzo giornaliero, consigliamo di pulire a fondo il dispositivo almeno una volta ogni 3 giorni. Per prevenire la contaminazione da germi ed alghe dall'inizio, è necessario svuotare il dispositivo e il serbatoio prima di un lungo non utilizzo. Disinfettare ogni tanto con alcool. Pulire il dispositivo anche prima e dopo averlo immagazzinato per lungo tempo.
- Prima di pulire il dispositivo, accertarsi che sia spento e che la spina sia staccata dalla presa.
- Rimuovere il serbatoio d'acqua dal dispositivo e svuotarlo.
- Pulire il dispositivo esternamente con un panno morbido inumidito.
- Non utilizzare sostanze aggressive, come per es. detergente abrasivo o altri Questi potrebbero aggredire la superficie e ridurre la nebulizzazione.
- Il serbatoio d'acqua può essere sciacquato a fondo con acqua calda (>65 °C) o con alcool almeno da 75 %. Pulire la camera di nebulizzazione tramite un panno impregnato con alcool e con un bastoncino di ovatta. Prestare attenzione affinché non entri acqua nella parte interna del dispositivo.
- Il trasduttore a ultrasuoni è il componente più sensibile del dispositivo. È importante che venga trattato in modo pulito e pratico. Per rimuovere i residui e le particelle di sporco dallo scarico utilizzare ad es. un pennello per la pulizia. In nessun caso utilizzare degli strumenti metallici per pulire il trasduttore a ultrasuoni.
- Se il dispositivo non viene utilizzato per molto tempo, svuotare l'acqua rimasta nel serbatoio dell'acqua e asciugare il dispositivo.
- Riporre il dispositivo in un luogo asciutto e fresco, se possibile nella confezione originale.
- Conservare il cappuccio del serbatoio dell'acqua allentato, in modo da evitare che il manicotto di fissaggio si attacchi o aderisca.

**Decalcificazione**
In caso di utilizzo di acqua dura o contenente minerali, il dispositivo deve essere decalcificato regolarmente. Effettuare la decalcificazione con dell'acido citrico puro (preparato in polvere acquistato in un negozio di casalinghi)! (Nessun decalcificatore liquido! Nessuna pastiglia anticalcare! Nessun aceto!).
- Svuotare completamente il dispositivo (serbatoio).
- Fare attenzione a non fare penetrare liquidi nell'apertura per l'uscita dell'aria della parte inferiore.
- Mettere 1 cucchiaio (ca. 25 g) di acido citrico puro nel serbatoio e riempire con 500 ml di acqua a 60 °C.
- Avvitare il serbatoio e scuotere delicatamente fino a quando la polvere di acido citrico si è sciolta.
- Applicare il serbatoio sulla base. NON ACCENDERE IL DISPOSITIVO!
- Fare raffreddare la soluzione decalcificante nel serbatoio/dispositivo (almeno 3 ore).
- Rimuovere il serbatoio dal dispositivo e continuare a strofinare con una spazzola adatta (spazzola per bottiglie o simili) il lato interno e il pozzetto per il vapore. Svuotare il contenuto e sciacquare bene il serbatoio.
- Svuotare la base. Fare attenzione a non far entrare liquido nell'apertura per l'uscita dell'aria. Rimuovere le macchie ostinate di calcare con una spazzola, un panno o un cotton fioc. Fare attenzione nella zona del trasduttore a ultrasuoni!
- Sciacquare bene la base (fare attenzione a non fare penetrare liquidi nell'apertura per l'uscita dell'aria).

**Smaltimento**
Questo dispositivo non può essere smaltito con i rifiuti domestici. Ciascun consumatore è tenuto a conferire tutti i dispositivi elettrici o elettronici, indipendentemente dal fatto che contengano o meno sostanze nocive, presso un punto di raccolta della propria città o presso il rivenditore locale, affinché essi possano essere destinati a uno smaltimento rispettoso dell'ambiente. Per lo smaltimento rivolgersi alle autorità del proprio comune o al proprio rivenditore.

**Dati tecnici**

| | |
|---|---|
| Nome e modello: | **umidificatore** AH 661 **medisana** |
| Alimentazione elettrica: | 220 - 240V~ 50/60 Hz |
| Potenza: | 95 W |
| Capacità del serbatoio: | 3.200 ml |
| Capacità del nebulizzatore: | massimo ca. 350 ml/h (caldo) / massimo ca. 250 ml/h (freddo) |
| Durata: | massimo circa 14 ore |
| Dimensioni: | ca. 28,1 x 18,5 x 18,5 cm |
| Peso: | ca. 1,1 kg |
| Condizioni di conservazione: | in un luogo pulito e asciutto |
| Art. N°: | 60052 |
| Codice EAN: | 40 15588 60052 4 |

**Nell'intento di migliorare costantemente i prodotti ci riserviamo il diritto di apportare modifiche tecniche e strutturali.**

La versione aggiornata delle presenti istruzioni per l'uso è disponibile nel sito www.medisana.com

**Condizioni di garanzia e riparazione**
In caso di richieste di garanzia, rivolgersi al proprio negozio specializzato o direttamente al centro assistenza. Qualora sia necessario rispedire indietro il dispositivo, indicare il guasto e allegare una copia della ricevuta di acquisto.
Si applicano le seguenti condizioni di garanzia:
**1.** I prodotti **medisana** sono garantiti per 3 anni dalla data di acquisto. In caso di richieste di garanzia, la data di acquisto va dimostrata dalla ricevuta di acquisto o dalla fattura.
**2.** I vizi derivanti da difetti dei materiali o di produzione vengono eliminati gratuitamente nell'arco del periodo di garanzia.
**3.** L'intervento in garanzia non prolunga la durata della garanzia, né per l'apparecchio né per i componenti sostituiti.
**4.** Sono esclusi dalla garanzia:
**a.** Tutti i danni derivati da uso improprio, per es. per mancato rispetto delle istruzioni per l'uso.
**b.** Danni da attribuirsi a riparazione o a interventi da parte dell'acquirente o di terzi non autorizzati.
**c.** Danni da trasporto nel tragitto dal fabbricante al consumatore o nella fase di spedizione al centro di assistenza.
**d.** Ricambi soggetti a normale usura.
**5.** È esclusa la responsabilità per danni conseguenti diretti o indiretti causati dall'apparecchio se il danno all'apparecchio viene riconosciuto come contemplato dalla garanzia.

PT/GR

medisana®

**PT MANUAL DE INSTRUÇÕES**
**Humidificador AH 661**

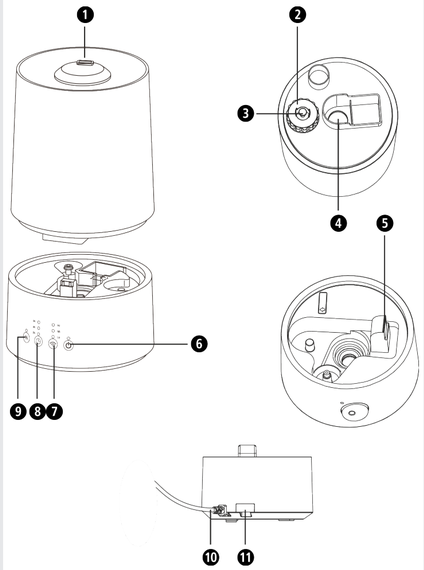


1. Saída de névoa, externa
2. Tampa
3. Mola
4. Saída de névoa, interna
5. Abertura de saída de ar
6. Superfície tátil Ligar/Desligar ⏻
7. Superfície tátil para a definição da intensidade de nebulização (3 níveis)
8. Superfície tátil para temporização (2 /4 / 6 horas)
9. Superfície tátil para pré-aquecimento
10. Cabo de alimentação
11. Compartimento de aroma

*Explicação dos símbolos*

**IMPORTANTE**
A inobservância destas instruções pode causar graves ferimentos ou danos no aparelho.

**AVISO**
Estes avisos têm de ser respeitados para evitar possíveis ferimentos do utilizador.

**ATENÇÃO**
Estas indicações têm de ser seguidas para evitar possíveis danos no aparelho.

**NOTA**
Estas notas fornecem informações úteis adicionais sobre a instalação ou o funcionamento.

Utilize o aparelho apenas em espaços fechados!

Classe de proteção II

LOT Número de lote

Fabricante

**medisana GmbH**, Carl-Schurz-Str. 2,
41460 NEUSS, ALEMANHA

60061 AH661 09/2021 Ver. 2.0

# PT Indicações de segurança

**Antes de começar a utilizar o aparelho, leia atentamente o manual de instruções, sobretudo as indicações de segurança, e guarde o manual de instruções para uso posterior. Ao entregar o aparelho a terceiros, entregue também obrigatoriamente o presente manual de instruções.**

## Relativamente à alimentação elétrica

- Antes de ligar o aparelho à alimentação elétrica, certifique-se de que a tensão de alimentação indicada na placa de identificação corresponde à da sua rede elétrica.
- Insira a ficha de alimentação na tomada apenas quando o aparelho estiver desligado.
- Nunca transporte, puxe nem gire o aparelho pelo cabo de alimentação e não entale o cabo.
- Posicione o cabo de alimentação de modo que não haja risco de queda ou de estrangulamento.
- Não toque na ficha de alimentação se estiver com os pés na água e manuseie a ficha sempre com as mãos secas.

## Para casos particulares

- Este aparelho pode ser utilizado por crianças com 8 ou mais anos de idade e por pessoas com capacidades físicas, sensoriais ou mentais reduzidas, ou com falta de experiência e conhecimentos, se supervisionadas ou tendo sido instruídas sobre a utilização segura do aparelho e percebam os perigos associados ao uso do mesmo.
- Crianças não devem brincar com o aparelho.
- Em caso de doença respiratória alérgica, consulte o seu médico de família antes de utilizar o aparelho.
- Fale com o seu médico se tiver quaisquer problemas de saúde durante o uso. Neste caso, pare imediatamente de utilizar o aparelho.

## Relativamente à operação do aparelho

- O aparelho não se destina ao uso comercial.
- Utilize o aparelho apenas segundo o uso correto previsto no manual de instruções. A garantia anula-se em caso de uso indevido!
- Não use o aparelho se o cabo, a ficha ou o próprio aparelho estiverem danificados, se não estiver a funcionar perfeitamente, se tiver caído ao chão ou tiver caído dentro de água.
- Mantenha o aparelho, incluindo o cabo de alimentação, afastado de superfícies quentes.
- Para a utilização, coloque o aparelho sobre uma superfície firme e nivelada, de modo que não possa tombar.
- Não apanhe um aparelho que tenha caído na água. Desligue imediatamente a ficha de alimentação da tomada.
- Manter o aparelho longe do alcance de animais.
- Posicione o aparelho pelo menos a 2 metros de distância de aparelhos de TV e de rádio para evitar interferências.
- Não utilize o aparelho se o depósito de água contiver pouco ou nenhum líquido. A água no depósito não deve estar congelada nem muito quente.
- Nunca bloqueie a saída de névoa ou a abertura de saída de ar.
- Certifique-se sempre que o aparelho está desligado e que a ficha está desligada da tomada, durante o transporte e ao encher ou esvaziar o depósito de água.
- Não introduza nenhum objeto metálico no produto.
- É necessário ter cuidado aquando a emissão de vapor muito quente. Não mantenha nenhuma parte do corpo nas proximidades imediatas da saída de névoa.
- Após a utilização, desative todas as funções e desligue a ficha da tomada.

## Relativamente à manutenção e limpeza

- Deve apenas realizar trabalhos de limpeza no aparelho. Em caso de avarias, não repare o aparelho por iniciativa própria, uma vez que tal implicaria a perda de todos os direitos de garantia. Consulte o seu revendedor especializado e faça reparações apenas através do serviço de assistência técnica da **medisana**.
- Se o cabo de alimentação estiver danificado, este só poderá ser substituído pela **medisana**, por um revendedor especializado autorizado ou por uma pessoa devidamente qualificada, de modo a evitar situações de perigo.
- A limpeza e a manutenção que dizem respeito ao utilizador não podem ser realizadas por crianças sem supervisão.
- Não desmonte o aparelho – há perigo de choque elétrico e incêndio.
- Durante a limpeza, não raspe o emissor de ultrassons.
- Não mergulhe o aparelho em água ou outros líquidos.
- Se, contudo, alguma vez entrar líquido no aparelho, desligue imediatamente a ficha de alimentação da tomada.
- Guarde o aparelho num local seco.

## Utilização correta

O humidificador é utilizado para aumentar a humidade relativa de uma divisão. A capacidade do aparelho foi concebida para uma área máxima de 30 m². Este aparelho destina-se exclusivamente ao uso doméstico e não para efeitos comerciais ou para o uso no setor médico!

### Material fornecido

Em primeiro lugar, verifique se o aparelho está completo e se não apresenta danos. Em caso de dúvida, não coloque o aparelho em funcionamento e contacte o seu revendedor ou o seu centro de assistência. É fornecido o seguinte material:
• 1 humidificador **medisana AH 661**
• 1 manual de instruções

As embalagens são reutilizáveis ou podem ser reencaminhadas para reciclagem. Elimine o material das embalagens que já não for necessário de forma correta. Se detetar danos provocados pelo transporte ao retirar o produto da embalagem, contacte imediatamente o seu revendedor.

**AVISO**
**Mantenha as películas de embalagem fora do alcance das crianças! Existe perigo de asfixia!**

### Tecnologia de ultrassons

O ar ambiente demasiado seco aumenta a suscetibilidade a doenças infeciosas e respiratórias, e leva à fadiga e à falta de concentração. O ar saudável deve conter uma humidade relativa de 40% a 55%. A tecnologia de ultrassons silenciosa e de baixo consumo do humidificador transforma a água numa névoa fina através de vibrações, aumentando o nível de humidade do ar. Isto melhora a qualidade do ar e evita que as mucosas e a pele sequem. A capacidade do aparelho foi concebida para uma área máxima de 30 m². Respeite obrigatoriamente as instruções de limpeza e cuidados.

**ATENÇÃO**
**Uma operação demasiado intensa pode levar a uma saturação excessiva do ar ambiente com humidade, que pode precipitar nas paredes, janelas e objetos da divisão. Por conseguinte, verifique regularmente, por meio de um higrómetro, se o valor da humidade relativa não excede 55%.**

**ATENÇÃO**
**Certifique-se de que o humidificador é operado numa superfície resistente à humidade e que não pode tombar. Especialmente no caso de uma operação com água rica em minerais/essência aromática, podem ocorrer precipitações/depósitos. A saída de névoa pode ser girada. Certifique-se de que a névoa que sai não é dirigida para outros eletrodomésticos, móveis ou paredes.**

### Encher e esvaziar o depósito de água

Antes de ligar o aparelho pela primeira vez, mantenha-o à temperatura ambiente durante meia hora. Retire o depósito de água do aparelho e vire-o.
Desenrosque a tampa ❷. Lave o depósito de água e, em seguida, encha-o com, no máximo, 3,2 l de água potável. Volte a fechar o depósito, enroscando a tampa ❷. Vire o depósito de água e volte a colocá-lo no aparelho, de modo a que encaixe de forma audível. Não transporte o aparelho com o depósito de água cheio. Após o uso, deite fora a água residual e enxague o depósito com água potável fresca. Encha o depósito com água potável fresca antes de voltar a utilizar o aparelho. Se desligar o aparelho e não pretender utilizá-lo durante algum tempo, retire o depósito de água e esvazie-o.

**ATENÇÃO**
**Utilize apenas água potável fresca para operar o aparelho (máx. 40 °C) Tem também a possibilidade de usar água desmineralizada, caso a água seja dura e calcária. Limpe o aparelho regularmente e remova o calcário e outros depósitos, de forma a manter a sua funcionalidade. Não coloque óleos essenciais diretamente no depósito de água.**

### Ligar e desligar

Quando necessário, abra o compartimento de aroma ⓫ e adicione algumas gotas de óleo essencial no compartimento. Coloque-o novamente na posição inicial. Insira a ficha numa tomada corretamente instalada. Ligue o humidificador de ar tocando uma vez na superfície tátil Ligar/Desligar ❻. O LED de controlo integrado acende-se.
Após alguns segundos, vê-se a névoa acima da saída ❶ . Desligue o aparelho ao fim da utilização ou quando não houver mais água no tanque, tocando mais uma vez na superfície tátil Ligar/Desligar ❻ ⏻.
O aparelho desliga automaticamente a nebulização quando o depósito de água está vazio. Com o tanque cheio, o tempo máximo de funcionamento é de aprox. 10 a 14 horas.

### Pré-aquecimento

O aparelho possui uma função de pré-aquecimento para a eliminação de germes e bactérias. Para ativar esta função, toque na superfície tátil após o encher o depósito de água❾. O LED sobre superfície tátil acende-se. Durante a utilização do pré-aquecimento, a capacidade de nebulização do aparelho aumenta. Com água fria, a nebulização é de, no máximo, 250 ml por hora, com água quente é de, no máximo, 350 ml por hora.

### Definição da intensidade

Ao tocar repetidamente na superfície tátil ❼ , pode definir a intensidade de nebulização em 3 níveis (baixa “L”/intermédia “M”/alta “H”). O LED correspondente sobre a superfície tátil acende-se.

### Temporizador

O aparelho tem um temporizador com o qual pode predefinir o tempo de funcionamento. Ao tocar repetidamente na superfície tátil ❽ , pode escolher entre um tempo de funcionamento de 2, 4 ou 6 horas ou “OFF” (= temporizador desativado). O LED correspondente sobre a superfície tátil acende-se.

### Erros e resolução

- *O aparelho não liga (a luz LED não acende):* ligue a ficha de alimentação; verifique o circuito elétrico, a tomada e o fusível.
- *Sem névoa:* encha o depósito de água.
- *Sem névoa, apesar de o depósito estar cheio:* enrosque bem a tampa.
- *Intensidade de nebulização muita baixa:* muita acumulação de resíduos no depósito de água, limpar o emissor de ultrassom / água muito suja, trocar.
- *Depósitos de cor branca:* use água pura ou pelo menos 1/2 de água destilada / 1/2 de água potável canalizada.
- *Cheiro invulgar:* água suja ou choca, limpar e encher o depósito com água fresca.
- *Ruído invulgar:* Pouca água no depósito, encher com água / o aparelho não está numa superfície firme, colocá-lo numa superfície estável e nivelada.

Se não for possível solucionar o erro da forma descrita, contacte o seu centro de assistência técnica.

### Limpeza e conservação

- No caso de uso diário, recomendamos que limpe o aparelho minuciosamente a cada 3 dias, pelo menos. Para prevenir uma contaminação/formação de algas, esvazie o aparelho e o depósito se não o pretender utilizar por um período prolongado de tempo. Desinfete o depósito, de vez em quando, com álcool. Limpe também o aparelho antes e após períodos prolongados de armazenamento.
- Antes de limpar o aparelho, certifique-se de que o mesmo está desligado e que a ficha de alimentação está desligada da tomada.
- Retire o depósito de água do aparelho e esvazie-o.
- Limpe o exterior do aparelho com um pano húmido e macio.
- Para a limpeza, não utilize substâncias agressivas, como produtos abrasivos ou outros produtos de limpeza, uma vez que podem agredir a superfície e reduzir a formação de névoa.
- Pode lavar minuciosamente o depósito de água com água quente (>65 °C) ou com álcool a, pelo menos, 75%. Limpe a câmara do nebulizador com um pano embebido em álcool e um cotonete. Certifique-se de que não entra água para dentro do aparelho.
- O emissor de ultrassons é o componente mais sensível do aparelho. É importante que seja mantido limpo e seja tratado com cuidado. Utilize um pincel de limpeza, por exemplo, para eliminar depósitos e partículas de sujidade das saídas. Nunca use ferramentas metálicas para limpar o emissor de ultrassons.
- Se não utilizar o aparelho durante um período de tempo prolongado, esvazie a água restante do depósito de água e seque o aparelho.
- Armazene o aparelho num local seco e fresco, de preferência na sua embalagem original.
- Não armazene o aparelho com a tampa do depósito de água colocada, de forma a evitar que o colar de vedação fique preso ou colado.

### Descalcificação

Se for utilizada água dura ou rica em minerais, o aparelho deve ser descalcificado regularmente. Descalcifique apenas com ácido cítrico puro (preparação em pó da drogaria)! (Não use agentes descalcificantes líquidos! Não use pastilhas de descalcificação! Não use vinagre!)
- Esvaziar completamente o aparelho (tanque).
- Certifique-se de que não escorre líquido para a abertura de saída de ar da parte inferior.
- Coloque 1 colher de sopa (aprox. 25 g) de ácido cítrico puro no depósito e encha com 500 ml de água a 60 °C.
- Enrosque o depósito e agite suavemente até que o ácido cítrico em pó se dissolva.
- Coloque o depósito na parte inferior. NÃO LIGUE O APARELHO!
- Deixe a solução de descalcificação arrefecer no depósito/aparelho (pelo menos 3 horas).
- Remova o depósito do aparelho e, com uma escova adequada (escova para garrafas ou similar), esfregue o interior e o compartimento de nebulização. Despeje o conteúdo do depósito e enxague-o bem.
- Despeje a parte inferior. Tenha cuidado para que não entre líquido na abertura de saída de ar. Manchas persistentes de calcário podem ser eliminadas ao friccionar uma escova, um pano ou um cotonete. Tenha cuidado na área do emissor de ultrassons!
- Enxague bem a parte inferior (tenha cuidado para que não escorra líquido para abertura de saída de ar da parte inferior).

### Eliminação

Este aparelho não pode ser eliminado juntamente com o lixo doméstico. Todos os consumidores têm a obrigação de entregar os aparelhos elétricos ou eletrónicos, independentemente de conterem substâncias nocivas ou não, num ponto de recolha municipal ou de comércio, para que possam seguir para uma eliminação ecologicamente correta. Para informações adicionais sobre a eliminação, entre em contacto com as autoridades locais ou o seu revendedor.

### Dados técnicos

| | |
|---|---|
| Nome e modelo: | **Humidificador de ar** medisana **AH 661** |
| Alimentação elétrica: | 220–240 V 50–60 Hz |
| Potência: | 95 W |
| Capacidade do depósito: | 3.200 ml |
| Capacidade do nebulizador: | máximo aprox. 350ml/h (quente) / máximo aprox. 250 ml/h (frio) |
| Tempo de funcionamento: | máximo aprox. 14 horas |
| Dimensões: | Aprox. 28,1 x 18,5 x 18,5 cm |
| Peso: | aprox. 1,1 kg |
| Condições de armazenamento: | limpo e seco |
| Número do artigo: | 60052 |
| Número EAN: | 40 15588 60052 4 |

**Em consequência de aperfeiçoamentos constantes do produto, reservamo-nos o direito de proceder a alterações técnicas e de design.**

Pode consultar a respetiva versão atualizada deste manual de instruções em www.medisana.com

### Condições de garantia e reparação

Para acionar a garantia, contacte o seu revendedor especializado ou diretamente o centro de assistência. Caso tenha de enviar o aparelho, indique o defeito e junte uma cópia do recibo de compra.
Aplicam-se as seguintes condições de garantia:

**1.** Os produtos da **medisana** têm uma garantia de 3 anos após a data de aquisição. Em caso de acionamento da garantia, a data de aquisição deve ser comprovada através do recibo de compra ou da fatura.
**2.** Os defeitos resultantes de erros de material ou de fabrico são eliminados gratuitamente dentro do prazo de garantia.
**3.** O serviço de garantia não prolonga o período de garantia do equipamento ou de qualquer componente substituído.
**4.** A garantia exclui:
  **a.** Qualquer dano resultante de um manuseamento inadequado como, por exemplo, devido ao não cumprimento do manual de instruções.
  **b.** Danos resultantes de reparações ou intervenções do comprador ou de terceiros não autorizados.
  **c.** Danos resultantes do transporte, que ocorram no percurso entre o fabricante e o consumidor ou no envio para o centro de assistência.
  **d.** Peças sobresselentes sujeitas a um desgaste normal.
**5.** Exclui-se a responsabilidade por danos subsequentes diretos ou indiretos, provocados pelo aparelho, mesmo no caso de o dano no aparelho estar abrangido pela garantia.

PT/GR

medisana®

**GR ΕΓΧΕΙΡΙΔΙΟ ΟΔΗΓΙΩΝ ΧΡΗΣΗΣ**
**Υγραντήρας αέρα AH 661**

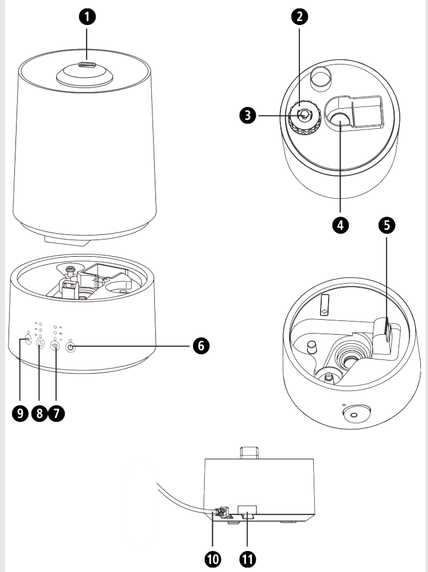


1. Έξοδος εκνεφώματος, εξωτερικά
2. Καπάκι
3. Ελατήριο
4. Έξοδος εκνεφώματος, εσωτερικά
5. Άνοιγμα εξαερισμού
6. Πλήκτρο απ-/ενεργοποίησης (On/Off)
7. Πλήκτρο ρύθμισης έντασης εκνεφώματος (3 επίπεδα)
8. Πλήκτρο προεπιλογής διάρκειας λειτουργίας (2 / 4 / 6 ώρες)
9. Πλήκτρο προθέρμανσης
10. Καλώδιο ρεύματος
11. Θήκη αρώματος

*Επεξήγηση συμβόλων*

**ΣΗΜΑΝΤΙΚΟ**
Η μη τήρηση των προκείμενων οδηγιών μπορεί να έχει ως επακόλουθο την πρόκληση σοβαρών σωματικών βλαβών ή υλικών ζημιών.

**ΠΡΟΕΙΔΟΠΟΙΗΣΗ**
Αυτές οι προειδοποιητικές υποδείξεις πρέπει να τηρούνται υποχρεωτικά, προς αποφυγή πιθανού τραυματισμού του χρήστη.

**ΠΡΟΣΟΧΗ**
Αυτές οι προειδοποιητικές υποδείξεις πρέπει να τηρούνται, προς αποφυγή πιθανής πρόκλησης ζημιάς στη συσκευή.

**ΟΔΗΓΙΑ**
Οι παρούσες υποδείξεις περιλαμβάνουν χρήσιμες πρόσθετες πληροφορίες σχετικά με την εγκατάσταση ή τη λειτουργία.

Χρησιμοποιείτε τη συσκευή μόνο σε κλειστούς χώρους!

Βαθμός προστασίας II

**LOT** Αριθμός παρτίδας

Κατασκευαστής

**medisana GmbH**, Carl-Schurz-Str. 2, 41460 NEUSS, DEUTSCHLAND

CE

## GR Υποδείξεις ασφαλείας

**Διαβάστε προσεκτικά το εγχειρίδιο οδηγιών χρήσης, ιδίως τις υποδείξεις ασφαλείας, πριν χρησιμοποιήσετε τη συσκευή και φυλάξτε το εγχειρίδιο οδηγιών χρήσης για μελλοντική χρήση. Παραδώσετε οπωσδήποτε το παρόν εγχειρίδιο μαζί με τη συσκευή, εάν την παραχωρήσετε σε τρίτους.**

### σχετικά με την τροφοδοσία ρεύματος

- Πριν συνδέσετε τη συσκευή στην παροχή ρεύματος, φροντίστε η τάση δικτύου να αντιστοιχεί σε αυτή που αναγράφεται στην πινακίδα τύπου.
- Να συνδέετε το τροφοδοτικό στην πρίζα μόνο εφόσον η συσκευή είναι απενεργοποιημένη.
- Ποτέ μην τραβάτε, περιστρέφετε ή μεταφέρετε τη συσκευή κρατώντας την από το καλώδιο και μην μαγκώνετε το καλώδιο.
- Τοποθετήστε το καλώδιο έτσι, ώστε να μην υπάρχει κίνδυνος πτώσης και να αποκλειστεί ο κίνδυνος στραγγαλισμού.
- Μην πιάνετε το τροφοδοτικό όταν στέκεστε μέσα σε νερό και πάντα να πιάνετε το φις με στεγνά χέρια.

### Σχετικά με άτομα με ιδιαιτερότητες

- Η συσκευή αυτή μπορεί να χρησιμοποιείται από παιδιά 8 ετών και άνω καθώς και από άτομα με μειωμένες σωματικές, αισθητηριακές ή διανοητικές ικανότητες ή ελλιπή εμπειρία και γνώσεις, εφόσον αυτά επιβλέπονται ή έχουν ενημερωθεί σχετικά με τον ασφαλή τρόπο χρήσης της συσκευής και τους κινδύνους που ενέχει η χρήση της.
- Τα παιδιά δεν επιτρέπεται να παίζουν με τη συσκευή.
- Σε περίπτωση αλλεργικών παθήσεων των αναπνευστικών οδών, να συνεννοηθείτε με τον οικογενειακό σας γιατρό πριν από τη χρήση της συσκευής.
- Μιλήστε με τον γιατρό σας όταν κατά τη χρήση παρουσιαστούν προβλήματα υγείας. Σε αυτή την περίπτωση να διακόψετε αμέσως τη χρήση της συσκευής.

### Σχετικά με τη λειτουργία της συσκευής

- Η συσκευή δεν προορίζεται για εμπορική χρήση.
- Χρησιμοποιείτε τη συσκευή μόνο σύμφωνα με την προβλεπόμενη χρήση όπως αυτή περιγράφεται στο εγχειρίδιο χρήσης. Σε περίπτωση μη ενδεδειγμένης χρήσης για άλλους σκοπούς η εγγύηση παύει να ισχύει!
- Η χρήση της συσκευής δεν επιτρέπεται, εάν το καλώδιο ή το βύσμα έχουν χαλάσει, εάν δεν λειτουργεί απρόσκοπτα, εάν έχει υποστεί πτώση ή βρεθεί στο νερό.
- Κρατήστε τη συσκευή και το καλώδιο τροφοδοσίας μακριά από καυτές επιφάνειες.
- Τοποθετήστε τη συσκευή προς χρήση σε μία σταθερή και ομαλή επιφάνεια προς αποφυγή ενδεχόμενης ανατροπής.
- Μην αγγίζετε μία συσκευή που έχει πέσει στο νερό. Αποσυνδέετε αμέσως το βύσμα από την πρίζα.
- Κρατάτε τα ζώα μακριά από τη συσκευή.
- Τοποθετείτε τη συσκευή σε απόσταση τουλ. 2 m από συσκευές τηλεόρασης και ραδιοφώνου, προς αποτροπή πιθανών παρεμβολών.
- Μην λειτουργείτε τη συσκευή όταν το δοχείο νερού δεν έχει καθόλου ή έχει πολύ λίγο υγρό. Το νερό στο δοχείο δεν επιτρέπεται να καίει ή να είναι κρύο.
- Ποτέ μην καλύπτετε τις εξόδους εκνεφώματος ή/και αέρα.
- Βεβαιωθείτε πάντα πως κατά τη μεταφορά, το γέμισμα και το άδειασμα του δοχείου νερού, η συσκευή είναι απενεργοποιημένη και έχει αποσυνδεθεί από την πρίζα.
- Μην εισάγετε μεταλλικά αντικείμενα στο προϊόν.
- Κατά την εκπομπή καυτών υδρατμών απαιτείται προσοχή. Μην κρατάτε μέρη του σώματος κοντά στην έξοδο εκνεφώματος.
- Μετά τη χρήση να απενεργοποιείτε όλες τις λειτουργίες και να βγάζετε το φις από την πρίζα.

### Σχετικά με την τακτική συντήρηση και τον καθαρισμό

- Εσείς επιτρέπεται να εκτελείτε μόνο εργασίες καθαρισμού επί της συσκευής. Στην περίπτωση βλαβών μην επισκευάζετε μόνος σας τη συσκευή, γιατί αυτό επιφέρει την ακύρωση της εγγύησης. Ρωτήστε τον ειδικό έμπορο και αφήστε τις επισκευές να εκτελούνται μόνο από το Service της **medisiana**.
- Προς αποτροπή οποιωνδήποτε κινδύνων, η αντικατάσταση ενός καλωδίου τροφοδοσίας που έχει υποστεί φθορές επιτρέπεται να πραγματοποιείται αποκλειστικά από τη **medisana**, από εξουσιοδοτημένο κατάστημα ή από εξουσιοδοτημένο άτομο.
- Οι εργασίες καθαρισμού και συντήρησης της συσκευής σε επίπεδο χρήστη δεν επιτρέπεται να εκτελούνται από παιδιά χωρίς επίβλεψη.
- Μην αποσυναρμολογείτε τη συσκευή - αυτό ενέχει κίνδυνο ηλεκτροπληξίας ή πυρκαγιάς.
- Μη γρατζουνίσετε τον αισθητήρα υπέρηχων κατά τον καθαρισμό.
- Μη βυθίζετε τη συσκευή σε νερό ή άλλα υγρά.
- Σε περίπτωση που παρόλα αυτά εισχωρήσει νερό στη συσκευή, αποσυνδέστε άμεσα το βύσμα από την πρίζα.
- Φυλάσσετε τη συσκευή σε ξηρό περιβάλλον.

### Ενδεδειγμένη χρήση

Ο υγραντήρας αέρας χρησιμεύει στην αύξηση της σχετικής υγρασίας αέρα ενός χώρου. Η χωρητικότητα της συσκευής προορίζεται για χώρο επιφανείας το πολύ 30 m². Η συσκευή προορίζεται αποκλειστικά για οικιακή και όχι για επαγγελματική χρήση ή για χρήση στον ιατρικό τομέα!

**Περιεχόμενα**
Πρώτα βεβαιωθείτε ότι η συσκευή είναι πλήρης και δεν παρουσιάζει ζημιές. Εάν έχετε αμφιβολίες μη θέσετε τη συσκευή σε λειτουργία και απευθυνθείτε στο κατάστημα αγοράς ή στο τμήμα τεχνικής υποστήριξης. Η συσκευασία περιέχει:
• 1 **medisana** υγραντήρας αέρα **AH 661**
• 1 εγχειρίδιο οδηγιών χρήσης

Οι συσκευασίες είναι επαναχρησιμοποιήσιμες και μπορούν να παραδίδονται προς επεξεργασία ανάκτησης πρώτων υλών. Παρακαλούμε να απορρίπτετε τα υλικά συσκευασίας που δεν χρειάζεστε πλέον με τον προβλεπόμενο τρόπο. Εάν κατά την αποσυσκευασία παρατηρήσετε μία ζημιά κατά τη μεταφορά παρακαλούμε να έρθετε αμέσως σε επαφή με τον έμπορό σας.

**ΠΡΟΕΙΔΟΠΟΙΗΣΗ**
**Φροντίστε, ώστε οι μεμβράνες συσκευασίας να μην καταλήξουν στα χέρια των παιδιών! Υφίσταται κίνδυνος ασφυξίας.**

**Τεχνολογία υπερήχων**
Ο πολύ ξηρός αέρας σε κλειστό χώρο αυξάνει την πιθανότητα εμφάνισης ασθενειών από μόλυνση και παθήσεων του αναπνευστικού και οδηγεί σε αίσθημα κόπωσης και αδυναμία συγκέντρωσης. Ο υγιεινός αέρας πρέπει να έχει μία σχετική υγρασία αέρα από 40 έως 55%. Η αθόρυβη και οικονομική ενεργειακά τεχνολογία υπερήχων του υγραντήρα αέρα μετατρέπει το νερό μέσω δονήσεων σε πολύ λεπτό εκνέφωμα, το οποίο αυξάνει τα επίπεδα υγρασίας του αέρα. Αυτό βελτιώνει την ποιότητα αέρα και προλαμβάνει την ξήρανση των βλεννογόνων και του δέρματος. Η χωρητικότητα της συσκευής προορίζεται για χώρο επιφανείας το πολύ 30 m². Να ακολουθείτε οπωσδήποτε τις οδηγίες καθαρισμού και συντήρησης.

**ΠΡΟΣΟΧΗ**
**Η πολύ εντατική λειτουργία μπορεί να οδηγήσει σε υπερκορεσμό του αέρα με υγρασία, η οποία μπορεί να επικαθίσει σε τοίχους, παράθυρα και αντικείμενα μέσα στο χώρο. Γι αυτό να ελέγχετε τακτικά με ένα υγρόμετρο ότι η τιμή της σχετικής υγρασίας δεν ξεπερνάει το 55 %.**

**ΠΡΟΣΟΧΗ**
**Βεβαιωθείτε ότι ο υγραντήρας αέρα λειτουργεί ασφαλής από ανατροπή επάνω σε μία επιφάνεια που δεν είναι ευαίσθητη στην υγρασία. Ειδικότερα κατά τη λειτουργία μαζί με νερό που περιέχει μέταλλα / αρωματικές ουσίες μπορεί να προκύψουν επικαθίσεις / ιζήματα. Η έξοδος του εκνεφώματος είναι περιστρεφόμενη. Προσέξτε ώστε το εξερχόμενο εκνέφωμα να μην κατευθύνεται σε άλλες ηλεκτρικές συσκευές, έπιπλα ή τοίχους.**

**Γέμισμα και άδειασμα του δοχείου νερού**

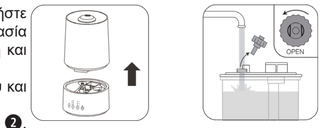


Πριν ενεργοποιήσετε τη συσκευή για πρώτη φορά, αφήστε την για μισή ώρα να προσαρμοστεί στη θερμοκρασία δωματίου. Βγάλτε το δοχείο νερού από τη συσκευή και γυρίστε το.
Ξεβιδώστε το καπάκι ❷. Ξεπλύνετε το δοχείο νερού και κατόπιν γεμίστε το με έως 3,2 l πόσιμο νερό.
Κλείστε ξανά το δοχείο νερού βιδώνοντας το καπάκι ❷.
Γυρίστε το δοχείο νερού και τοποθετήστε το πάλι στη συσκευή, έτσι ώστε να ακουστεί ότι κούμπωσε.
Μην μεταφέρετε τη συσκευή με γεμάτο το δοχείο νερού. Πετάξτε το υπόλοιπο νερό μετά το τέλος της χρήσης και ξεπλύνετε το δοχείο με φρέσκο πόσιμο νερό. Πριν από κάθε νέα χρήση, γεμίζετε το δοχείο με φρέσκο πόσιμο νερό. Όταν απενεργοποιείτε τη συσκευή και δεν επιθυμείτε να τη χρησιμοποιήσετε για μεγάλο χρονικό διάστημα, να αφαιρέσετε το δοχείο νερού να από τη συσκευή και να το αδειάσετε.

**ΠΡΟΣΟΧΗ**
**Για τη λειτουργία της συσκευής να χρησιμοποιείτε μόνο φρέσκο πόσιμο νερό (έως 40°C). Σε περίπτωση σκληρού νερού με άλατα υπάρχει επίσης η δυνατότητα χρήσης απιονισμένου νερού. Καθαρίζετε τακτικά τη συσκευή και αφαιρείτε το ασβέστιο και άλλες εναποθέσεις, έτσι ώστε να διατηρείται η ικανότητα λειτουργίας. Μην προσθέτετε αρωματικά έλαια απευθείας στο δοχείο νερού.**

**Ενεργοποίηση και απενεργοποίηση**
Εάν χρειάζεται, τραβήξτε έξω τη θήκη αρώματος ⓫ και προσθέστε λίγες σταγόνες αρωματικού ελαίου στη θήκη. Ωθήστε την πίσω στην αρχική της θέση. Συνδέστε το φις σε μία σωστά εγκατεστημένη πρίζα του δικτύου παροχής. Ενεργοποιήστε τον υγραντήρα αέρα αγγίζοντας μία φορά το πλήκτρο απής On/Off ❻ ⏻ . Η ενσωματωμένη ένδειξη LED ανάβει.
Μετά από μερικά δευτερόλεπτα αρχίζει να φαίνεται το εκνέφωμα που βγαίνει από την έξοδο ❶. Εάν τελειώσετε με τη χρήση ή εάν δεν υπάρχει νερό στο δοχείο νερού, απενεργοποιήστε τη συσκευή αγγίζοντας ξανά το πλήκτρο απής On/Off ❻ ⏻ .
Η συσκευή απενεργοποιεί αυτόματα το εκνέφωμα όταν το δοχείο νερού είναι άδειο. Με πλήρως γεμισμένο δοχείο νερού η μέγιστη διάρκεια λειτουργίας είναι περ. 10 έως 14 ώρες.

**Προθέρμανση**
Η συσκευή διαθέτει μια λειτουργία προθέρμανσης για την εξουδετέρωση των παθογόνων μικροοργανισμών και βακτηριδίων. Για να την ενεργοποιήσετε, αγγίξτε το πλήκτρο απής ❾ , αφού πρώτα γεμίσετε το δοχείο νερού. Η ένδειξη LED πάνω από το πλήκτρο απής ανάβει. Με τη χρήση της προθέρμανσης αυξάνεται η απόδοση εκνέφωσης της συσκευής. Η μέγιστη εκνέφωση με κρύο νερό είναι έως 250 ml ανά ώρα, με ζεστό νερό έως 350 ml ανά ώρα.

**Ρύθμιση της έντασης**
Πατώντας επανειλημμένα το πλήκτρο απής ❼ μπορείτε να επιλέξετε διαδοχικά ένα από τα 3 επίπεδα έντασης εκνέφωσης (μικρό «L» / μεσαίο «M» / υψηλό «H»). Η εκάστοτε ένδειξη LED πάνω από το πλήκτρο απής ανάβει.

**Χρονοδιακόπτης**
Η συσκευή διαθέτει χρονοδιακόπτη, μέσω του οποίου μπορείτε να προεπιλέγετε τη διάρκεια λειτουργίας. Πατώντας επανειλημμένα το πλήκτρο απή ❽ μπορείτε να επιλέξετε διαδοχικά μια διάρκεια λειτουργίας 2 / 4 / 6 ωρών ή «OFF» (= απενεργοποίηση χρονοδιακόπτη). Η εκάστοτε ένδειξη LED πάνω από το πλήκτρο απής ανάβει.

**Σφάλματα και λύσεις**
- *Η ενεργοποίηση της συσκευής δεν είναι δυνατή (η LED δεν ανάβει):* Συνδέστε το φις. Ελέγξτε το κύκλωμα ρεύματος, την πρίζα και την ασφάλεια.
- *Καθόλου εκνέφωμα:* Γεμίστε το δοχείο νερού.
- *Καθόλου εκνέφωμα παρά το γεμάτο δοχείο:* Κλείστε σωστά το καπάκι.
- *Εξασθενημένη ένταση εκνεφώματος:* Συσσώρευση εναποθέσεων στο δοχείο νερού, καθαρίστε τον αισθητήρα υπέρηχων / βρώμικο νερό, αλλάξτε το.
- *Λευκές εναποθέσεις:* Χρησιμοποιείτε καθαρό νερό ή τουλάχιστον 1/2 αποσταγμένο νερό / 1/2 φρέσκο νερό βρύσης.
- *Ασυνήθιστη οσμή:* Βρώμικο νερό ή νερό μη φρέσκο νερό, καθαρίστε και γεμίστε το δοχείο νερού.
- *Ασυνήθιστος θόρυβος:* Πολύ λίγο νερό στο δοχείο, συμπληρώστε νερό / η συσκευή δεν είναι τοποθετημένη σε σταθερή επιφάνεια, τοποθετήστε την σε ομαλό και σταθερό υπόβαθρο.

Εάν δεν μπορεί να αντιμετωπιστεί ένα σφάλμα με τον τρόπο που περιγράφεται, τότε επικοινωνήστε με το κέντρο Service.

**Καθαρισμός και περιποίηση**
- Κατά την καθημερινή λειτουργία, σας συνιστούμε να καθαρίζετε πολύ καλά τη συσκευή, τουλάχιστον κάθε 3 ημέρες. Για να προλάβετε την ανάπτυξη μικροβίων/άλγης, αδειάζετε τη συσκευή και το δοχείο εφόσον πρόκειται να παραμείνει εκτός χρήσης για μεγάλο διάστημα. Απολυμαίνετε κατά διαστήματα με οινόπνευμα. Να καθαρίζετε τη συσκευή ακόμα και πριν, καθώς και μετά από μεγαλύτερα χρονικά διαστήματα φύλαξης.
- Πριν καθαρίσετε τη συσκευή, βεβαιωθείτε πως είναι απενεργοποιημένη και πως το βύσμα του καλωδίου ρεύματος έχει αποσυνδεθεί από την πρίζα.
- Αφαιρέστε το δοχείο νερού από τη συσκευή και αδειάστε το.
- Καθαρίζετε τη συσκευή εξωτερικά με ένα υγρό, μαλακό πανί.
- Μην χρησιμοποιείτε δραστικά καθαριστικά, όπως π.χ. γαλάκτωμα καθαρισμού ή άλλα Αυτό μπορεί να καταστρέψει την επιφάνεια και να μειώσει το εκνέφωμα.
- Μπορείτε να ξεπλύνετε καλά το δοχείο νερού με καυτό νερό (>65 °C) ή με υγρό που περιέχει τουλάχιστον 75 % οινόπνευμα. Ο θάλαμος του εκνεφωτή πρέπει να καθαρίζεται με ένα πανί βουτηγμένο σε οινόπνευμα και με μία ματονέτα. Προσέξτε να μην φτάσει νερό στο εσωτερικό της συσκευής.
- Ο αισθητήρας υπερήχων είναι το πιο ευαίσθητο εξάρτημα της συσκευής. Είναι σημαντικό να είναι καθαρός και φροντισμένος. Χρησιμοποιήστε π.χ. ένα πινέλο καθαρισμού για να αφαιρέσετε εναποθέσεις και σωματίδια βρωμιάς από τις εξόδους. Σε καμία περίπτωση να μην χρησιμοποιήσετε για τον καθαρισμό του αισθητήρα υπερήχων μεταλλικά βοηθήματα.
- Όταν δεν χρησιμοποιείτε τη συσκευή για μεγάλο χρονικό διάστημα, αδειάζετε το υπόλοιπο νερό από το δοχείο νερού και στεγνώνετε τη συσκευή.
- Αποθηκεύετε τη συσκευή σε ένα ξηρό, δροσερό μέρος, κατά προτίμηση εντός της εργοστασιακής συσκευασίας.
- Φυλάσσετε χαλαρό το καπάκι από το δοχείο νερού, έτσι ώστε να αποφεύγεται κόλλημα ή μάγκωμα της μανσέτας στεγανοποίησης.

**Απασβέστωση**
Όταν χρησιμοποιείται σκληρό νερό ή νερό με μέταλλα, η συσκευή πρέπει να απασβεστώνεται τακτικά. Για την απασβέστωση χρησιμοποιείτε μόνο καθαρό κιτρικό οξύ (παρασκεύασμα σε σκόνη από το φαρμακείο)! (Όχι υγρά μέσα απασβέστωσης! Όχι ταμπλέτες απασβέστωσης! Όχι ξύδι!).
- Αδειάστε εντελώς τη συσκευή (δοχείο).
- Φροντίστε να μην εισχωρήσει υγρό στο άνοιγμα εξόδου αέρα του κάτω τμήματος.
- Βάλτε 1 κουταλιά της σούπας (περ. 25g) καθαρό κιτρικό οξύ στο δοχείο και συμπληρώστε 500ml νερό στους 60 °C.
- Βιδώστε το δοχείο και αναδεύστε απαλά, μέχρι να διαλυθεί η σκόνη κιτρικού οξέως.
- Τοποθετήστε το δοχείο επάνω στο κάτω τμήμα. ΜΗΝ ΕΝΕΡΓΟΠΟΙΗΣΕΤΕ ΤΗ ΣΥΣΚΕΥΗ!
- Αφήστε το διάλυμα απασβέστωσης να κρυώσει μέσα στο δοχείο/συσκευή (τουλάχιστον 3 ώρες).
- Αφαιρέστε το δοχείο από τη συσκευή και τρίψτε με μία κατάλληλη βούρτσα (βούρτσα για φιάλες ή παρόμοια) συμπληρωματικά την εσωτερική πλευρά και τη θυρίδα εκνεφώματος. Χύστε το περιεχόμενο του δοχείου και ξεπλύνετε τελείως το δοχείο.
- Αδειάστε το κάτω τμήμα. Προσοχή να μην φτάσει υγρό στο άνοιγμα εξόδου αέρα. Τρίψτε τους επίπονους λεκέδες ασβεστίου μια βούρτσα, ένα πανί ή με μπατονέτα. Προσοχή στην περιοχή του αισθητήρα υπερήχων!
- Να ξεπλύνετε τελείως το κάτω τμήμα (Προσοχή να μην εισχωρήσει υγρό στο άνοιγμα εξόδου αέρα του κάτω τμήματος).

**Απόρριψη**
Η συγκεκριμένη συσκευή δεν επιτρέπεται να απορρίπτεται στα οικιακά απορρίμματα. Κάθε καταναλωτής υποχρεούται να παραδίδει όλες τις ηλεκτρικές ή ηλεκτρονικές συσκευές, ανεξάρτητα από το εάν περιέχουν επιβλαβείς ουσίες, σε ένα σημείο συγκέντρωσης της πόλης του ή σε ένα εμπορικό κατάστημα, προκειμένου να προωθούνται προς ανακύκλωση. Απευθυνθείτε σχετικά με θέματα απόρριψης στην αρμόδια υπηρεσία του δήμου σας ή στο κατάστημα ηλεκτρικών ειδών της επιλογής σας.

**Τεχνικά χαρακτηριστικά**

| | |
|---|---|
| Ονομασία και μοντέλο: | Υγραντήρας αέρα **medisana AH 661** |
| Τροφοδοσία: | 220 - 240V~ 50/60 Hz |
| Ισχύς / Χωρητικότητα δοχείου: | 95 W / 3.200 ml |
| Απόδοση εκνεφωτή, μέγιστη: | έως περ. 350 ml/h (ζεστό) / περ. 250 ml/h (κρύο) |
| Διάρκεια λειτουργίας: | έως περ. 14 ώρες |
| Διαστάσεις: | περ. 28,1 x 18,5 x 18,5 cm |
| Βάρος: | περ. 1,1 kg |
| Συνθήκες αποθήκευσης: | σε καθαρό και ξηρό μέρος |
| Κωδικός είδους: | 60052 |
| Αριθμός EAN: | 40 15588 60052 4 |

**Στα πλαίσια της συνεχούς βελτίωσης του προϊόντος διατηρούμε το δικαίωμα τεχνικών και σχεδιαστικών τροποποιήσεων.**

Μπορείτε να βρείτε την εκάστοτε ισχύουσα έκδοση του παρόντος εγχειριδίου οδηγιών στη διεύθυνση www.medisana.com

**Όροι εγγύησης και επισκευής**
Σε περίπτωση αξίωσης που καλύπτεται από την εγγύηση απευθυνθείτε στο εξειδικευμένο κατάστημα της επιλογής σας ή απευθείας στο τμήμα τεχνικής υποστήριξης. Εάν χρειαστεί να αποστείλετε τη συσκευή, παρακαλούμε αναφέρετε τη βλάβη και επισυνάψτε ένα αντίγραφο της απόδειξης αγοράς. Στο πλαίσιο αυτό ισχύουν οι ακόλουθοι όροι εγγύησης:
1. Τα προϊόντα της **medisana** συνοδεύονται από εγγύηση 3 ετών από την ημερομηνία πώλησης. Σε περίπτωση καλυπτόμενης από την εγγύηση αξίωσης, η ημερομηνία αγοράς πρέπει να αποδεικνύεται από την απόδειξη ή το τιμολόγιο αγοράς.
2. Τα ελαττώματα που οφείλονται σε σφάλματα υλικού ή κατασκευής θα αποκαθίστανται χωρίς χρέωση εντός του χρόνου ισχύος της εγγύησης.
3. Με μία υπηρεσία που παρέχεται στα πλαίσια της εγγύησης δεν επέρχεται καμία παράταση του χρόνου ισχύος της εγγύησης, ούτε για τη συσκευή, ούτε για τα εξαρτήματα που ενδεχομένως αντικατασταθούν.
4. Δεν καλύπτονται από την εγγύηση:
   **α.** όλες οι ζημιές που οφείλονται σε μη ενδεδειγμένη χρήση, π.χ. λόγω μη τήρησης των οδηγιών χρήσης.
   **β.** ζημιές που οφείλονται στην επισκευή ή σε επεμβάσεις εκ μέρους του αγοραστή ή μη εξουσιοδοτημένων τρίτων.
   **γ.** ζημιές που προκληθούν κατά τη μεταφορά από τον κατασκευαστή προς τον καταναλωτή ή κατά την αποστολή στο κέντρο τεχνικής υποστήριξης.
   **δ.** ανταλλακτικά που υπόκεινται σε φυσιολογική φθορά λόγω χρήσης.
5. Μία ευθύνη για έμμεσες ή άμεσες επακόλουθες ζημίες που προκληθούν από τη συσκευή αποκλείεται ακόμα και στην περίπτωση που η ζημιά στη συσκευή αναγνωριστεί ως περίπτωση που καλύπτεται από την εγγύηση.

FI/SE

medisana®

**FI KÄYTTÖOHJE**
**Ilmankostutin AH 661**

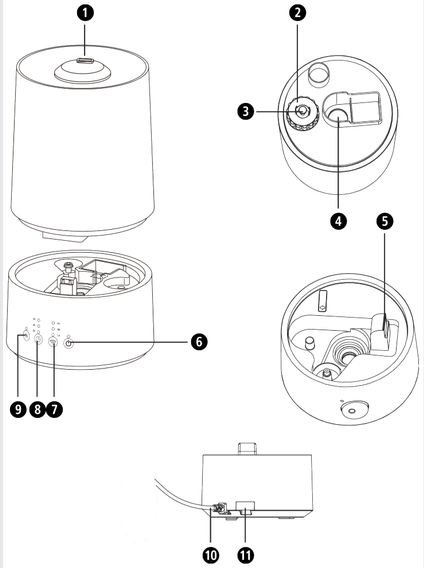


1. Sumuaukko, ulkopuoli
2. Korkki
3. Jousi
4. Sumuaukko, sisäpuoli
5. Ilmanpoistoaukko
6. Virtapainike
7. Sumutustehon säätöpainike (kolmiportainen)
8. Käyttöajan asetuspainike (2/4/6 tuntia)
9. Esilämmityspainike
10. Verkkojohto
11. Aromilokero

*Merkkien selitys*

**TÄRKEÄÄ**
Tämän ohjeen noudattamatta jättäminen voi johtaa vakaviin loukkaantumisiin tai laitevaurioihin.

**VAROITUS**
Näitä varoituksia tulee noudattaa, jotta vältetään käyttäjän mahdollinen loukkaantuminen.

**HUOMIO**
Näitä huomautuksia tulee noudattaa, jotta vältetään laitteen mahdolliset vauriot.

**OHJE**
Nämä ohjeet antavat hyödyllistä lisätietoa asennuksesta tai käytöstä.

Käytä laitetta ainoastaan suljetuissa tiloissa!

Suojausluokka II

LOT ERÄ-numero

Valmistaja

**medisana GmbH**, Carl-Schurz-Str. 2,
41460 NEUSS, GERMANY

60061 AH661 09/2021 Ver. 2.0

# FI Turvaohjeet

**Lue käyttöohje, erityisesti turvaohjeet, huolellisesti läpi, ennen kuin käytät laitetta ja säilytä käyttöohje myöhempää käyttöä varten. Jos luovutat laitteen kolmannelle osapuolelle, tämä käyttöohje on ehdottomasti annettava mukana.**

## Virransyöttö

- Ennen kuin yhdistät laitteen virtalähteeseen varmista, että tyyppikilpeen merkitty verkkojännite vastaa sähköverkkosi jännitettä.
- Työnnä verkkolaite pistorasiaan ainoastaan laitteen ollessa pois päältä.
- Älä kanna, vedä tai käännä laitetta verkkojohdosta äläkä purista johtoa.
- Sijoita verkkojohto niin, että siihen ei voi kompastua eikä kuristumisvaaraa ole.
- Älä kosketa verkkopistoketta seistessäsi vedessä, ja kosketa pistoketta ainoastaan kuivilla käsillä.

## Erityishenkilöt

- Laitetta voivat käyttää yli 8-vuotiaat lapset sekä henkilöt, joilla on alentunut fyysinen, sensorinen tai henkinen toimintakyky tai joilta puuttuu kokemusta ja tietoa, mikäli heitä valvotaan tai opastetaan laitteen turvalliseen käyttöön, ja he ymmärtävät laitteen käytöstä aiheutuvan vaaran.
- Laitetta ei saa antaa lasten leikkeihin.
- Neuvottele lääkärisi kanssa laitteen käytöstä, mikäli kyseessä on allergiaperäinen hengitystiesairaus.
- Keskustele lääkärisi kanssa, mikäli käytön aikana esiintyy terveydellisiä ongelmia. Tässä tapauksessa lopeta laitteen käyttö välittömästi.

## Laitteen käyttö

- Laitetta ei ole tarkoitettu kaupalliseen käyttöön.
- Käytä laitetta vain käyttöohjeessa ilmoitetun käyttötarkoituksen mukaisesti. Jos laitetta käytetään muihin käyttötarkoituksiin, takuu raukeaa.
- Älä käytä laitetta, mikäli sen johto tai pistoke on vaurioitunut, se ei toimi moitteettomasti tai se on pudonnut maahan tai veteen.
- Pidä laite ja sen verkkojohto etäällä kuumista pinnoista.
- Aseta laite käyttöä varten vakaalle ja tasaiselle alustalle, jotta se ei voi kallistua.
- Älä tartu veteen pudonneeseen laitteeseen. Irrota verkkopistoke välittömästi.
- Pidä eläimet etäällä laitteesta.
- Sijoita laite vähintään 2 metrin päähän televisio- ja radiolaitteista häiriöiden välttämiseksi.
- Älä käytä laitetta, mikäli vesisäiliössä on vain vähän tai ei ollenkaan vettä. Säiliössä oleva vesi ei saa olla jäätynyttä tai kuumaa.
- Älä koskaan tuki sumuaukkoa tai ilmanpoistoaukkoa.
- Huomioi laitetta kuljettaessasi, täyttäessäsi ja vesisäiliötä tyhjentäessäsi, että laitteen virta on kytketty pois päältä ja verkkopistoke on irrotettu.
- Älä aseta metalliesineitä tuotteen sisään.
- Ole varovainen kuuman vesihöyryn kanssa. Älä pidä kehon osia sumuaukon välittömässä läheisyydessä.
- Kytke kaikki toiminnot pois käytön jälkeen ja irrota verkkopistoke pistorasiasta.

## Kunnossapito ja puhdistus

- Saat suorittaa laitteessa ainoastaan puhdistustöitä. Mikäli laitteeseen tulee vikoja, älä korjaa sitä itse, ettei takuu raukea. Kysy neuvoa myyjältä ja anna ainoastaan **medisana**-asiakaspalvelun suorittaa korjaukset.
- Jos verkkojohto on vaurioitunut, sen saa vaarojen välttämiseksi vaihtaa ainoastaan **medisana**, valtuutettu jälleenmyyjä tai vastaava pätevä henkilö.
- Lapset eivät saa puhdistaa ja huoltaa laitetta ilman valvontaa.
- Älä pura laitetta – siihen liittyy sähköiskun ja tulipalon vaara.
- Älä naarmuta ultraäänisumutinta puhdistuksen aikana.
- Älä upota laitetta veteen tai muihin nesteisiin.
- Mikäli laitteeseen kuitenkin joutuu nestettä, irrota verkkopistoke välittömästi.
- Säilytä laitetta kuivassa ympäristössä.

## Määräysten mukainen käyttö

Ilmankostutin on tarkoitettu huoneen suhteellisen ilmankosteuden nostamiseksi. Laitteen kapasiteetti on tarkoitettu enintään 30 m² kokoiselle huoneelle. Laite on tarkoitettu ainoastaan kotikäyttöön eikä se sovellu ammattikäyttöön tai lääketieteelliseen käyttöön!

### Toimituksen sisältö

Tarkista ensin, että laite on täydellinen, ja että siinä ei ole vaurioita. Jos olet epävarma, älä ota laitetta käyttöön, vaan käänny jälleenmyyjän tai huoltoliikkeen puoleen.
Toimitukseen sisältyy:
• 1 **medisana** ilmankostutin **AH 661**
• 1 käyttöohje

Pakkaukset ovat uudelleenkäytettäviä tai ne voidaan palauttaa raaka-ainekiertoon. Hävitä pakkausmateriaali, jota ei enää tarvita, asianmukaisesti. Jos havaitset pakkauksesta purettaessa kuljetusvaurion, ota välittömästi yhteyttä jälleenmyyjään.

**VAROITUS**
**Huomioi, että pakkausmuovit eivät joudu lasten käsiin!**
**Ne aiheuttavat tukehtumisvaaran!**

### Ultraääniteknologia

Liian kuiva huoneilma nostaa riskiä sairastua tulehdus- ja hengitystiesairauksiin ja aiheuttaa väsymystä ja keskittymisvaikeuksia. Terveellisen ilman suhteellisen ilmankosteuden tulisi olla 40 - 55 %. Ilmankostuttimen hiljainen ja energiaa säästävä ultraääniteknologia muuntaa värähtelyn avulla veden hienoksi sumuksi, joka nostaa ilman kosteustasoa. Tämä parantaa ilmanlaatua ja ehkäisee limakalvojen ja ihon kuivumista. Laitteen kapasiteetti on tarkoitettu enintään 30 m² kokoiselle huoneelle. Noudata ehdottomasti puhdistus- ja hoito-ohjeita.

**HUOMIO**
**Liian tehokas käyttö voi johtaa huoneen liialliseen kosteuteen, joka voi imeytyä seiniin, ikkunoihin tai huoneessa sijaitseviin esineisiin. Tarkista säännöllisesti kosteusmittarin avulla, että suhteellinen ilmankosteus ei nouse yli 55 %.**

**HUOMIO**
**Varmista, että laitetta käytetään kosteutta kestävällä pinnalla ja että se ei pääse kaatumaan. Erityisesti kivennäisainepitoista vettä / aromiesanssia käytettäessä voi muodostua saostumia/kerrostumia. Sumuaukko on kääntyvä. Pidä huoli siitä, että ulostuleva sumu ei ole suunnattu muita sähkölaitteita, huonekaluja tai seiniä kohti.**

### Vesisäiliön täyttö ja tyhjentäminen

Ennen kuin käynnistät laitteen ensimmäistä kertaa, anna laitteen tottua huonelämpötilaan puolen tunnin ajan. Irrota vesisäiliö laitteesta ja käännä se toisinpäin.
Irrota korkki ❷ kiertämällä. Huuhtele vesisäiliö ja täytä se lopuksi vedellä, enintään 3,2 litraa.
Sulje säiliö kiertämällä korkki ❷ paikalleen. Käännä vesisäiliö toisinpäin ja aseta se takaisin laitteeseen niin, että kuulet sen naksahtavan paikalleen. Älä kuljeta laitetta vesisäiliön ollessa täytettynä. Hävitä jäljelle jäänyt vesi käytön jälkeen ja huuhdo säiliö puhtaalla hanavedellä. Täytä säiliö puhtaalla hanavedellä ennen uutta käyttökertaa. Kun kytket laitteen pois päältä etkä käytä sitä pidempään aikaan, irrota vesisäiliö laitteesta ja tyhjennä se.

**HUOMIO**
**Käytä laitteessa yksinomaan puhdasta hanavettä (enintään 40 °C). Veden ollessa kovaa ja kalkkipitoista, laitteessa on myös mahdollisuus käyttää demineralisoitua vettä. Puhdista laite säännöllisesti ja poista kalkki ja muut kertymät laitteen toimintakunnon ylläpitämiseksi. Älä lisää aromiöljyä suoraan vesisäiliöön.**

### Päälle- ja poiskytkentä

Vedä tarvittaessa aromilokero ⓫ ulos ja lisää lokeroon muutama tippa aromiöljyä. Työnnä lokero takaisin alkuperäiseen asentoonsa. Liitä verkkopistoke asianmukaisesti asennettuun verkkopistorasiaan. Kytke ilmankostutin päälle koskettamalla kerran virtapainiketta ❻.
Integroitu LED-merkkivalo syttyy. Muutaman sekunnin kuluttua laitteesta nouseva sumu näkyy poistoaukon ❶ päällä. Sammuta laite, kun et enää käytä sitä tai kun säiliöstä loppuu vesi. Sammutus tapahtuu koskettamalla uudelleen virtapainiketta ❻.
Laite kytkee sumutuksen automaattisesti pois päältä, kun vesisäiliö on tyhjä. Enimmäiskäyttöaika täydellä vesisäiliöllä on 10 – 14 tuntia.

### Esikuumennus

Laite on varustettu esikuumennustoiminnolla taudinaiheuttajien ja bakteerien tappamiseksi. Kun vesisäiliö on täytetty, toiminto käynnistetään koskettamalla painiketta ❾. Tällöin painikkeen yläpuolella oleva LED-valo syttyy. Esikuumennus nostaa laitteen sumutustehoa käytön aikana. Vesisumun tuotto on kylmää vettä käytettäessä korkeintaan 250 ml tunnissa, lämmintä vettä käytettäessä enintään 350 ml tunnissa.

### Tehon säätö

Koskettamalla uudelleen painiketta ❼ voit säätää sumutustehoa kolmelle eri tasolle (alhainen ”L” / keskitaso ”M” / korkea ”H”). Valitun tehon LED-valo syttyy painikkeen yläpuolella.

### Ajastin

Laitteessa on ajastin, jonka avulla voit esiasettaa käyttöajan. Koskettamalla uudelleen painiketta ❽ voit valita 2/4/6 tunnin käyttöajan tai tilan ”OFF” (= ajastin pois päältä). Valitun tehon LED-valo syttyy painikkeen yläpuolella.

### Häiriöt ja korjaus

- *Laite ei käynnisty (LED ei pala):* Kytke verkkopistoke; tarkista verkkovirta, pistorasia ja sulake.
- *Ei sumua:* täytä vesisäiliö.
- *Ei sumua, vaikka säiliö on täynnä:* sulje korkki kunnolla.
- *Sumutusteho liian heikko:* liikaa kalkkikertymiä vesisäiliössä, puhdista ultraäänisumutin / vesi likainen, vaihda uuteen.
- *Valkoiset kertymät:* käytä puhdasta vettä tai vähintään 1/2 tislattua vettä / 1/2 raikasta hanavettä.
- *Epätavallinen haju:* likainen tai seissyt vesi, puhdista säiliö ja täytä puhtaalla vedellä.
- *Epätavallinen ääni:* säiliössä liian vähän vettä, lisää vettä / laite ei ole tukevalla alustalla, siirrä laite tukevalle ja tasaiselle alustalle.

Mikäli virhe ei poistu annettujen ohjeiden avulla, ota yhteys asiakaspalveluun.

### Puhdistus ja huolto

- Päivittäisessä käytössä suosittelemme laitteen huolellista puhdistusta vähintään kolmen päivän välein. Lian/levän estämiseksi tyhjennä laite ja säiliö pidemmän käyttötauon ajaksi. Desinfioi säiliö alkoholilla aika ajoin. Puhdista laite myös ennen ja jälkeen pidempiä käyttötaukoja.
- Ennen laitteen puhdistamista huolehdi, että laite on kytketty pois päältä ja verkkojohto on irrotettu pistorasiasta.
- Irrota vesisäiliö laitteesta ja tyhjennä se.
- Puhdista laite ulkoisesti kostealla, pehmeällä liinalla.
- Älä käytä puhdistamiseen voimakkaita aineita, kuten esim. hankausnesteitä tai muita puhdistusaineita. Nämä voivat vaurioittaa pintaa ja heikentää sumutusta.
- Voit huuhtoa vesisäiliön huolellisesti kuumalla vedellä (> 65 °C) tai vähintään 75 %:lla alkoholilla. Sumutussäiliö puhdistetaan alkoholiin kostutetulla liinalla tai vanupuikolla. Varo, ettei laitteen sisään joudu vettä.
- Ultraäänisumutin on laitteen herkin osa. On tärkeää, että sen käsittely on puhdasta ja huolellista. Käytä esimerkiksi puhdistuspensseliä ulostuloaukkojen puhdistamiseen kerrostumista ja likahiukkasista. Älä missään nimessä käytä metallisia apuaineita ultraäänisumuttimen puhdistamiseen.
- Jos laitetta ei käytetä pidempään aikaan, tyhjennä vesi vesisäiliöstä ja kuivaa laite.
- Varastoi laite kuivassa, viileässä paikassa, mieluiten sen alkuperäispakkauksessa.
- Säilytä vesisäiliön alapuolella oleva korkki irrallaan tiivisteen tarttumisen tai liimautumisen välttämiseksi.

### Kalkinpoisto

Käytettäessä kovaa tai mineraalipitoista vettä laitteesta tulee poistaa kalkki säännöllisin väliajoin. Kalkinpoistoon saa käyttää yksinomaan puhdasta sitruunahappoa (jauhemainen valmiste)! (Ei nestemäistä kalkinpoistoainetta! Ei kalkinpoistotabletteja! Ei etikkaa!).

- Tyhjennä laite (säiliö) kokonaan.
- Varo, että alaosan ilmanpoistoaukkoon ei pääse vettä.
- Lisää säiliöön 1 ruokalusikallinen (n. 25 g) puhdasta sitruunahappoa ja lisää 500 ml 60 °C:n lämpöistä vettä.
- Kierrä säiliön korkki kiinni ja sekoita, kunnes sitruunahappo on liuennut.
- Aseta säiliö alaosaan. ÄLÄ KÄYNNISTÄ LAITETTA!
- Anna kalkinpoistoliuoksen jäähtyä säiliössä/laitteessa (vähintään 3 tuntia).
- Irrota säiliö laitteesta ja puhdista sisäpuoli ja sumutinosa tarkoitukseen sopivalla harjalla (esim. pulloharjalla). Tyhjennä säiliö ja huuhdo säiliö puhtaaksi.
- Kaada vesi pois alaosasta. Varo, että ilmanpoistoaukkoon ei pääse vettä. Poista pinttyneet kalkkitahrat harjalla, liinalla tai vanupuikolla. Toimi varoen ultraäänisyötön alueella!
- Huuhdo alaosa puhtaaksi (varo, että alaosan ilmanpoistoaukkoon ei pääse vettä).

### Hävittäminen

Tätä laitetta ei saa hävittää kotitalousjätteen mukana. Jokainen käyttäjä on velvollinen toimittamaan kaikki sähkö- tai elektroniset laitteet, sisälsivätpä ne haitallisia aineita tai ei, kotipaikkansa keruupisteeseen tai myymälään, jotta ne voidaan hävittää ympäristöystävällisesti. Ota hävittämiseen liittyvissä asioissa yhteyttä kotikuntasi viranomaisiin tai jälleenmyyjään.

### Tekniset tiedot

| | |
|---|---|
| Nimi ja malli: | **medisana** ilmankostutin **AH 661** |
| Virransyöttö: | 220 – 240 V~ 50/60 Hz |
| Teho: | 95 W |
| Säiliön sisältö: | 3200 ml |
| Sumuttimen kapasiteetti: | enintään n. 350 ml/h (lämmin) / enintään n. 250 ml/h (kylmä) |
| Käyntiaika: | enintään n. 14 h |
| Mitat: | n. 28,1 x 18,5 x 18,5 cm |
| Paino: | n. 1,1 kg |
| Varastointiolosuhteet: | puhtaassa ja kuivassa paikassa |
| Tuotenumero: | 60052 |
| EAN-numero: | 40 15588 60052 4 |

**Pidätämme oikeuden teknisiin ja muotoon liittyviin muutoksiin jatkuvan tuotekehityksen puitteissa.**

Käyttöohjeen ajantasainen versio on saatavilla sivustolla www.medisana.com

### Takuu- ja korjausehdot

Ota takuutapauksissa yhteyttä erikoisliikkeeseen tai suoraan huoltopisteeseen. Jos laite on lähetettävä huoltoon, ilmoita vika ja liitä mukaan ostokuitin kopio.
Tällöin sovelletaan seuraavia takuuehtoja:

1. Myönnämme **medisana** -tuotteille kolmen vuoden takuun ostopäivästä lähtien. Ostopäivä on todistettava takuutapauksessa ostokuitilla tai laskulla.
2. Materiaali- tai valmistusvioista aiheutuvat puutteet korjataan takuuajan sisällä maksutta.
3. Takuusuoritus ei pidennä takuuaikaa, ei laitteen eikä siihen vaihdettujen osien osalta.
4. Takuu ei kata:
   a. Sellaisia vaurioita, jotka ovat syntyneet epäasiallisen käytön, kuten esim. käyttöohjeen huomioimatta jättämisen seurauksena.
   b. Vaurioita, jotka ovat syntyneet ostajan tai kolmannen osapuolen tekemän korjauksen tai kajoamiseen seurauksena.
   c. Kuljetusvaurioita, jotka ovat syntyneet matkalla valmistajalta kuluttajalle tai lähetettäessä huoltopisteeseen.
   d. Lisävarusteita, jotka kuluvat normaalisti.
5. Vastuu suorista ja välillisistä vahingoista, jotka syntyvät laitteen vuoksi, suljetaan pois myös silloin, kun laitteen vaurio todetaan takuuseen sisältyväksi.

FI/SE

medisana®

**SE BRUKSANVISNING**
**Luftfuktare AH 661**

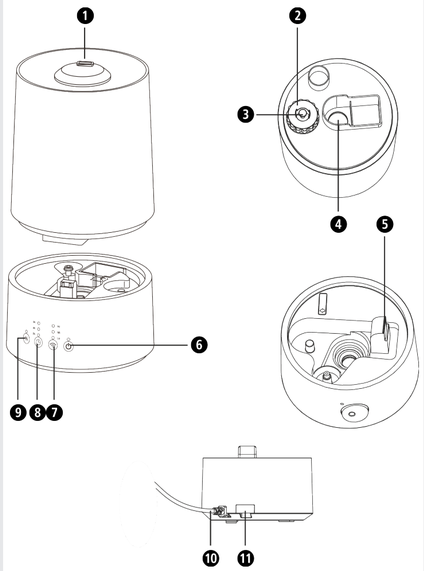


1. Ångutsläpp, utsida
2. Skyddslock
3. Fjäder
4. Ångutsläpp, insida
5. Luftöppning
6. Knapp på/av
7. Knapp för inställning av ångans intensitet (3 steg)
8. Knapp för tidsinställning (2 / 4 / 6 timmar)
9. Knapp för uppvärmning
10. Nätsladd
11. Aromafack

*Teckenförklaring*

**VIKTIGT**
Om anvisningen inte följs, kan allvarliga personskador eller enhetsskador uppstå.

**VARNING**
För att undvika att användaren skadas måste dessa varningsanvisningar följas.

**OBSERVERA**
Dessa anvisningar måste följas för att förhindra att enheten skadas.

**HÄNVISNING**
Här följer ytterligare information om installation och drift av enheten.

Använd endast enheten i slutna rum!

Skyddsklass II

LOT LOT-nummer

Tillverkare

**medisana GmbH**, Carl-Schurz-Str. 2,
41460 NEUSS, TYSKLAND

CE

# SE Säkerhetsanvisningar

**Läs bruksanvisningen noggrant, särskilt säkerhetsinformationen, innan du använder enheten och spara bruksanvisningen för framtida användning. Om du lämnar enheten vidare till tredje man, ge alltid med denna bruksanvisning.**

## till strömförsörjningen

- Se till att den angivna nätspänningen på typskylten stämmer överens med elnätets innan du ansluter enheten till elförsörjningen.
- Sätt endast i kontakten i vägguttaget när enheten är avstängd.
- Bär, dra eller vrid inte enheten i elkabeln och kläm inte in kabeln.
- Placera elkabeln så att det inte finns någon fallrisk och att risken för kvävning elimineras.
- Ta inte i nätkontakten när du står i vatten och ta endast i den med torra händer.

## om särskilda personer

- Denna enhet kan användas av barn fr.o.m. 8 år och även av personer med nedsatt fysisk, sensorisk eller mental förmåga eller med bristande erfarenhet och kunskaper, om de hålls under uppsikt eller informeras om säker användning av enheten och förstår vilka faror användningen innebär.
- Barn får ej leka med enheten.
- Vid allergisk andningssjukdom, kontakta din läkare innan du använder enheten.
- Prata med din läkare om du får några hälsoproblem under användningen. I detta fall ska du omedelbart sluta använda enheten.

## för användning av apparaten

- Enheten är inte avsedd för kommersiellt bruk.
- Använd enheten endast för dess syfte
- i enlighet med bruksanvisningen. Vid felaktig användning upphör garantin att gälla!
- Använd inte enheten om den, kabeln eller stickkontakten är skadad, om den inte fungerar korrekt, eller om du har tappat den i golvet eller om den fallit i vattnet.
- Håll enheten, inklusive elkabeln, borta från heta ytor.
- Ställ enheten på en jämn och slät yta före användning, så att den inte kan tippa.
- Ta inte tag i en enhet som fallit i vattnet. Dra ur stickkontakten omedelbart.
- Håll djur borta från apparaten.
- Placera apparaten minst 2 m bort från TV- och radioapparater för att undvika störningar.
- Använd inte enheten om vattentanken inte innehåller någon eller för lite vätska. Vattnet i tanken får inte vara fruset eller hett.
- Blockera aldrig ångutsläppet resp. luftöppningen.
- Försäkra dig om att enheten är avstängd och kontakten är utdragen vid transport, påfyllning och tömning av vattentanken.
- Stick inte in några metallföremål i produkten.
- Vid utträde av het vattenånga måsta man vara försiktig. Håll inga kroppsdelar omedelbart i närheten av ångöppningen.
- Stäng av alla funktioner efter användning och dra ur nätkontakten ur vägguttaget.

## för underhåll och rengöring

- Du får själv utföra rengöringsarbeten på apparaten. Vid fel får du inte själv reparera apparaten eftersom garantin då upphör att gälla. Fråga din återförsäljare och låt endast **medisana**-servicen utföra reparationer.
- Om elkabeln är skadad får den för att undvika fara endast bytas ut av **medisana**, en auktoriserad återförsäljare eller en motsvarande kvalificerad person.
- Rengöring och användarunderhåll får inte utföras av barn om de inte är under uppsikt.
- Plocka inte isär apparaten - det finns risk för elektriska stötar och brand.
- Skrapa inte på ultraljudsgivaren vid rengöring.
- Doppa inte produkten i vatten eller andra vätskor.
- Dra omedelbart ut nätkontakten om det ändå skulle råka komma in vätska i produkten.
- Förvara produkten i en torr miljö.

## Avsedd användning

Luftfuktaren används för att öka den relativa fuktigheten i ett rum. Enhetens kapacitet är konstruerad för ett utrymme på max. 30 m². Enheten är endast avsedd för hemmabruk och inte i kommersiellt syfte eller inom medicinska områden!

### Leveransomfattning

Kontrollera först om apparaten är komplett och inte är skadad. Använd inte apparaten om du är osäker och vänd dig till din återförsäljare eller en serviceverkstad.
Följande delar ingår:
• 1 **medisana** Luftfuktare **AH 661**
• 1 bruksanvisning

Förpackningarna är återanvändningsbara eller kan återföras till materialcykeln. Avfallshantera förbrukat förpackningsmaterial enligt föreskrifterna. Om du vid uppackningen skulle märka en transportskada, vänligen kontakta omedelbart din återförsäljare.

**VARNING**
**Se till att hålla plastförpackningarna utom räckhåll för barn! Det finns risk för kvävning!**

### Ultraljudsteknologi

För torr inomhusluft ökar mottagligheten för infektioner och luftvägssjukdomar och leder till trötthet och dålig koncentration. Hälsosam luft bör ha en relativ luftfuktighet på 40 till 55 %. Luftfuktarens tystgående och energisparande ultraljudsteknologi förvandlar genom vibrationer vatten till mycket fin dimman, vilket ökar luftens fuktighetsnivå. Detta förbättrar luftkvaliteten och förebygger uttorkning av slemhinnorna och huden. Enhetens kapacitet är konstruerad för ett utrymme på max. 30 m². Följ alltid rengörings- och skötselinstruktionerna.

**OBSERVERA**
**En alltför intensiv drift kan leda till en övermättnad av fukt i rumsluften, vilken kan avsätta sig på väggar, fönster och föremål i rummet. Kontrollera regelbundet med en hygrometer att värdet på den relativa fuktigheten inte överstiger 55 %.**

**OBSERVERA**
**Se till att luftfuktaren används tippsäkert**
**på en yta som inte är fuktkänslig. Särskilt vid drift med mineralhaltigt vatten/aromessens kan utfällningar/avlagringar uppstå. Ångutsläppet är vridbart. Se till att den dimma som avges inte sprids mot annan elektrisk utrustning, möbler eller väggar.**

### Påfyllning och tömning av vattentanken

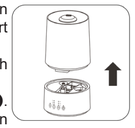

Låt apparaten vänja sig vid rumstemperaturen en halvtimma innan du slår på den för första gången. Ta bort vattentanken från enheten och vänd på den.
Skruva loss skyddslocket❷. Skölj ur vattentanken och fyll den sedan med max. 3,2 l dricksvatten.
Förslut tanken igen genom att skruva i skyddslocket ❷. Vänd på vattentanken och sätt tillbaka den på enheten så att den klickar på plats. Transportera inte enheten med fylld vattentank. Häll ut det återstående vattnet efter användning och skölj tanken med färskt dricksvatten. Fyll tanken med färskt dricksvatten före återanvändning. Om du stänger av enheten och inte ska använda den under lång tid, ta bort vattentanken från enheten och töm den.

**OBSERVERA**
**Använd endast färskt dricksvatten för enhetens drift (max. 40°C). För hårt kalkhaltigt vatten har du också möjlighet att använda demineraliserat vatten. Rengör regelbundet enheten och avlägsna kalk och andra avlagringar för att upprätthålla funktionen. Häll inte i aromolja direkt i vattentanken.**

### På- och avslagning

Dra ut aromafacket ⓫ vid behov och häll i några droppar aromaolja i facket. Skjut in det i det ursprungliga läget igen. Stick in kontakten i en korrekt installerat kontaktuttag. Sätt på luftfuktaren genom att röra vid på-/avknappen ❻ en gång. Den inbyggda kontrollysdioden tänds.
Efter ett par sekunder ser man hur dimman börjar strömma ut genom utloppet ❶. Stäng av apparaten när du inte använder den längre eller om vattnet i tanken är tomt genom att röra vid på-/avknappen ❻ en ytterligare gång.
Enheten stänger av ångan automatiskt när vattentanken är tom. När vattentanken är full är den maximala drifttiden ca. 10 till 14 timmar.

### Uppvärmning

Apparaten har en uppvärmningsfunktion som tar död på baciller och bakterier. Rör knappen ❾ när du fyllt på vattentanken för att aktivera denna. Lysdioden ovanför knapparna tänds. Om man använder uppvärmningen uppnår man en bättre ångeffekt på apparaten. Vid kallt vatten är ångeffekten max. 250 ml per timme, vid varmt vatten max. 350 ml per timme.

### Inställning av intensiteten

Genom att röra vid knapparna ❼ flera gånger kan man ställa in ångans intensitet i 3 steg (låg “L” / medel “M” / hög “H”). Den tillhörande lysdioden ovanför knapparna tänds.

### Timer

Apparaten har en timer som man kan ställa in drifttiden med i förväg. Genom att röra vid knappen ❽ upprepade gånger kan man välja mellan 2 / 4 / 6 timmars löptid eller “OFF” (=avaktivera timer). Den tillhörande lysdioden ovanför knapparna tänds.

### Fel och avhjälpning

- *Enheten går inte att slå på (lysdioden lyser inte):* Anslut nätkontakten; kontrollera strömkretsen, uttaget och säkringen.
- *Ingen dimma:* Fyll på vattentanken.
- *Ingen dimma fastän tanken är full:* Stäng locket ordentligt.
- *Dimmans intensitet är för svag:* För mycket avlagringar i vattentanken, rengör ultraljudsgivaren / vattnet är för smutsigt, byt ut.
- *Vita avlagringar:* Använd rent vatten eller minst 1/2 destillerat vatten/1/2 färskt kranvatten.
- *Ovanlig doft:* Smutsigt eller gammalt vatten, rengör tanken och fyll på nytt vatten.
- *Ovanligt ljud:* För lite vatten i tanken, fyll på vatten / apparaten står inte på en fast yta, ställ den på en jämn och stadig yta.

Om ett fel inte kan avhjälpas på det beskrivna sättet, kontakta ditt servicecenter.

### Rengöring och skötsel

- Vid daglig användning rekommenderar vi att du rengör produkten noggrant minst var tredje dag. För att förhindra bakteriekontamination/algavlagringar från första början, töm enheten och tanken om de inte ska användas på länge. Desinficera ibland tanken med alkohol. Rengör produkten före och efter en längre tids förvaring.
- Försäkra dig om att produkten är avstängd och att nätkontakten är utdragen ur vägguttaget före rengöring.
- Ta bort vattentanken från enheten och töm den.
- Rengör produkten utvändigt med en fuktig, mjuk trasa.
- Använd inga aggressiva ämnen, som t.ex. skurmedel eller andra medel för rengöringen. Detta kan angripa ytan och minska dimbildningen.
- Vattentanken kan du skölja ur noggrant med varmt vatten (> 65 °C) eller minst 75 % alkohol. Rengör nebulisatorkammaren med en trasa som doppats i alkohol och en bomullspinne. Var noga med att inget vatten kommer in i enheten.
- Ultraljudsgivaren är den mest känsliga komponenten i enheten. Det är viktigt att den behandlas korrekt och med omsorg. Använd t. ex. en rengöringspensel för att ta bort avlagringar och smutspartiklar från öppningarna. Använd aldrig några hjälpmedel i metall för att rengöra ultraljudsgivaren.
- Om du inte använder produkten på länge, töm ut det återstående vattnet ur vattentanken och torka produkten.
- Förvara produkten på en torr, sval plats, helst i originalförpackningen.
- Förvara skyddslocket från vattentankens undersida för sig, för att förhindra att tätningsmanschetten klibbar ihop eller vidhäftar.

### Avkalkning

Vid användning av hårt eller mineralhaltigt vatten måste enheten avkalkas regelbundet. Avkalka den endast med ren citronsyra (pulverpreparat från en hälso- och skönhetsbutik)! (Inga flytande avkalkningsmedel! Inga avkalkningstabletter! Ingen ättika!).

- Töm enheten (tanken) helt.
- Se till att ingen vätska rinner in i luftutloppet på den undre delen.
- Tillsätt 1 matsked (ca 25 g) ren citronsyra till tanken och fyll på med 500 ml 60 °C varmt vatten.
- Skruva igen tanken och skaka den försiktigt tills citronsyrapulvret har lösts upp.
- Sätt tanken på den undre delen. SLÅ INTE PÅ ENHETEN!
- Låt avkalkningslösningen i tanken/enheten svalna (minst 3 timmar).
- Ta bort tanken från enheten och borsta inuti och i ångfacket med en lämplig borste (flaskborste eller liknande). Häll ut tankinnehållet och skölj tanken med rent vatten.
- Töm den undre delen. Var försiktig så att ingen vätska tränger in i luftöppningen. Använd en borste, trasa eller topps för att avlägsna envisa kalkfläckar. Var försiktig vid ultraljudsgivaren!
- Skölj underdelen med rent vatten (se till att ingen vätska tränger in i luftöppningen på den undre delen).

### Avfallshantering

Denna produkt får inte kastas bland hushållssoporna. Varje konsument är skyldig att lämna in alla elektriska eller elektroniska apparater, vare sig de innehåller skadliga ämnen eller ej, till en kommunal återvinningsstation eller en återförsäljare. Detta så att produkten kan avfallshanteras på ett miljöriktigt sätt. Vänd dig till din kommun eller till återförsäljaren angående avfallshanteringen.

### Tekniska data

| | |
|---|---|
| Namn och modell: | **medisana** luftfuktare **AH 661** |
| Strömförsörjning: | 220 - 240V~ 50/60 Hz |
| Effekt: | 95 W |
| Tankvolym: | 3 200 ml |
| Nebulisatorkapacitet: | maximalt ca. 350 ml/h (varm) / maximalt ca. 250 ml/h (kall) |
| Gångtid: | maximalt ca 14 timmar |
| Mått: | ca 28,1 x 18,5 x 18,5 cm |
| Vikt: | ca 1,1 kg |
| Förvringsförhållanden: | rent och torrt |
| Artikelnummer: | 60052 |
| EAN-nummer: | 40 15588 60052 4 |

**För att ständigt förbättra produkten förbehåller vi oss rätten att göra tekniska och utseendemässiga ändringar.**

Den aktuella versionen av denna bruksanvisning hittar du på www.medisana.com

### Garanti- och reparationsvillkor

Vänd dig till en återförsäljare eller direkt till serviceverkstad om du behöver utnyttja garantin. Om du behöver skicka in enheten, ange felet och skicka med en kopia av inköpskvittot.
Därmed gäller följande garantivillkor:

1. För **medisana** produkter gäller en garanti på 3 år från inköpsdatumet. Inköpsdatumet ska bevisas med kvitto eller faktura för att garantin ska kunna utnyttjas.
2. Brister som beror på material- eller tillverkningsfel åtgärdas kostnadsfritt under garantitiden.
3. Utnyttjad garanti betyder inte att garantitiden för enheten eller för komponenter som byts ut förlängs.
4. Undantagna från garantin är:
   - **a.** Alla skador som uppkommer på grund av felaktig behandling, tex. på grund av att bruksanvisningen inte följs.
   - **b.** Skador som beror på reparationer eller ingrepp gjorda av köparen eller en obehörig tredje part.
   - **c.** Transportskador som uppstått på vägen från tillverkaren till konsumenten eller när produkten skickats till serviceverkstaden.
   - **d.** Reservdelar som utsatts för normalt slitage.
5. Ansvar för direkta eller indirekta följdskador, som orsakats av enheten, är uteslutet även om skadan på enheten godkänns som ett garantifall.

NO/DK

medisana®

**NO BRUKSANVISNING**
**Luftfukter AH 661**

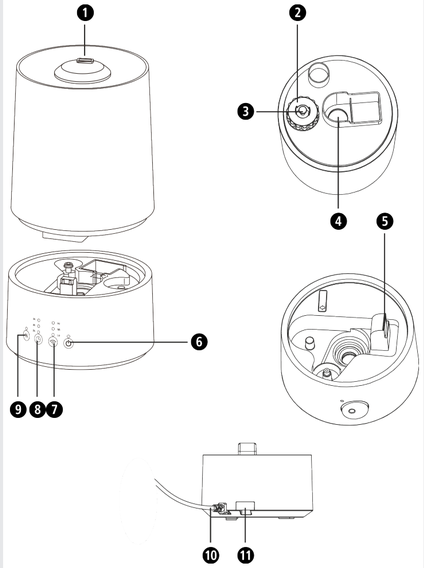


1. Fuktutløp, utvendig
2. Lokk
3. Fjær
4. Fuktutløp, innvendig
5. Luftutløpsåpning
6. Av-/På-knapp
7. Knapp for innstilling av tåkedannelsesintensiteten (3-trinns)
8. Knapp for å angi tid (2 / 4 / 6 timer)
9. Knapp for forvarming
10. Strømkabel
11. Aromaskuff

*Tegnforklaring*

**VIKTIG**
Hvis disse henvisningene ikke overholdes, kan det føre til alvorlige skader på apparatet.

**ADVARSEL**
Disse advarslene må overholdes for å unngå skader på brukeren.

**FORSIKTIG**
Disse henvisningene må overholdes for å unngå mulige skader på apparatet.

**MERKNAD**
Disse henvisningene gir deg nyttig tilleggsinformasjon om installasjon eller bruk.

Bruk enheten kun i lukkede rom!

Beskyttelsesklasse II

LOT LOT-nummer

Produsent

**medisana GmbH**, Carl-Schurz-Str. 2,
41460 NEUSS, TYSKLAND

60061 AH661 09/2021 Ver. 2.0

CE

# NO Sikkerhetsanvisninger

**Les bruksanvisningen, spesielt sikkerhetsanvisningene, før du bruker apparatet. Ta vare på bruksanvisningen i tilfelle du trenger den senere. Hvis du gir enheten videre til en tredjepart, må bruksanvisningen følge med.**

## Strømforsyning

- Før du kobler apparatet til strømforsyning må du forsikre deg om at nettspenningen angitt ved symbol samsvarer med spenningen til strømnettet ditt.
- Sett støpslet inn i stikkontakten bare når apparatet er avslått.
- Ikke bær, trekk eller vend apparatet ved å holde i strømkabelen, og ikke klem kabelen.
- Legg strømkabelen slik at det ikke er fare for å snuble i den og slik at det ikke er fare for kvelning.
- Ta ikke på støpselet når du står i vann og ha alltid tørre hender når du tar på støpselet.

## For personer med spesielle behov

- Produktet kan benyttes av barn fra 8 år og oppover samt av personer med fysiske, sensoriske eller psykiske funksjonshemminger eller med manglende erfaring og kunnskap når de er under tilsyn eller har fått tilstrekkelig opplæring i bruken av produktet og forstår farene forbundet med bruken.
- Barn skal ikke leke med apparatet.
- Om du lider av en allergisk luftveissykdom, må du rådføre deg med legen din før du bruker apparatet.
- Rådfør deg med legen din dersom du får helsemessige plager når du bruker apparatet. Bruk ikke apparatet i slike tilfeller.

## Drift av apparatet

- Apparatet skal ikke brukes kommersielt.
- Apparatet skal bare brukes i henhold til tiltenkt bruk som forklart i bruksanvisningen. Ved tilfeller av misbruk opphører garantien.
- Ikke bruk apparatet hvis det, kabelen eller støpslet er skadet, ikke fungerer feilfritt, eller hvis det har falt ned eller i vannet.
- Hold apparatet og strømkabelen unna varme overflater.
- Plasser apparatet på et jevnt og stabilt underlag når du skal bruke det, slik at det ikke kan velte.
- Grip ikke etter et apparat som har falt i vannet. Ta ut støpslet med en gang.
- Hold dyr unna apparatet.
- Plasser apparatet minst 2 m unna TV- og radioapparater for å unngå interferens.
- Bruk ikke apparatet når vanntanken er tom eller inneholder for lite væske. Vannet i tanken må ikke være frossent eller for varmt.
- Blokker ikke fuktutløpet og luftutløpsåpningen.
- Forsikre deg om at apparatet er avslått og støpselet trukket ut når apparatet skal transporteres eller vanntanken skal fylles eller tømmes.
- Stikk ikke gjenstander av metall inn i produktet.
- Ved utslipp av het vanndamp må man være forsiktig. Du skal ikke ha noen kroppsdeler i fuktutløpets umiddelbare nærhet.
- Slå av alle funksjoner etter bruk, og trekk støpselet ut av stikkontakten.

## Vedlikehold og rengjøring

- Du skal selv bare utføre rengjøring av apparatet. Dersom det oppstår feil på apparatet, skal du ikke reparere det selv. Hvis du gjør det selv, vil alle garantier opphøre. Forhør deg med forhandleren, og sørg for at reparasjoner kun utføres av **medisana**-Service.
- Hvis kabelen er skadet, skal den bare byttes av **medisana**, en autorisert forhandler eller tilsvarende kvalifisert personell, for å unngå farlige situasjoner.
- Rengjøring og vedlikehold skal ikke utføres av barn uten tilsyn av voksne.
- Ikke dekomponer apparatet - det gir fare for elektrisk støt og brann.
- Skrap ikke på ultralydsenderen ved rengjøring.
- Senk aldri apparatet ned i vann eller andre væsker.
- Dersom væske kommer inn i apparatet, trekk umiddelbart ut støpselet.
- Oppbevar apparatet på et tørt sted.

## Tiltenkt bruk

Luftfukteren brukes til å øke den relative luftfuktigheten i et rom. Apparatets kapasitet er dimensjonert for et rom på maks. 30 m². Apparatet er kun beregnet på hjemmebruk og er ikke ment til bruk i næringsvirksomhet eller på det medisinske feltet!

### Leveransens innhold

Kontroller først at apparatet er fullstendig og at det ikke er tegn på skader. Er du i tvil, skal du ikke ta apparatet i bruk. Ta kontakt med forhandleren eller brukerservice.
Leveransens innhold:
- 1 **medisana** luftfukter **AH 661**
- 1 bruksanvisning

Emballasjen kan gjenbrukes eller resirkuleres. Kast uønsket emballasje på riktig måte. Hvis du ser en transportskade når du pakker opp produktet, skal du straks ta kontakt med forhandleren.

**ADVARSEL**
**Pass på at ikke barn får tak i forpakningsmaterialet! Fare for kvelning!**

### Ultralydteknologi

Altfor tørr luft i rommet gir økt risiko for infeksjons- og luftveissykdommer, og fører til tretthet og konsentrasjonsvanskeligheter. Sunn luft skal ha en relativ luftfuktighet på 40 til 55 %. Luftfukterens støysvake og energisparende ultralydteknologi omdanner ved hjelp av svingninger vannet til fin tåke, som øker fuktighetsgraden i luften. Dette forbedrer luftkvaliteten og forebygger uttørking av hud og slimhinner. Apparatets kapasitet er dimensjonert for et rom på maks. 30 m². Følg alltid rengjørings- og vedlikeholdsanvisningene.

**OBS**
**En for intensiv bruk kan føre til at luften i rommet overmettes med fuktighet, som kan kondensere på vegger, vinduer og gjenstander i rommet. Kontroller derfor regelmessig med et hygrometer at verdien for relativ luftfuktighet ikke overstiger 55 %.**

**OBS**
**Se til at luftfukteren alltid står stabilt på en overflate som tåler fuktighet. Særlig ved bruk av mineralholding vann / aromaessenser kan det forekomme kondens/avleiring. Fuktutløpet kan dreies. Pass på at utgående tåke ikke er innrettet mot andre elektriske apparater, møbler eller vegger.**

### Oppfylling og tømming av vanntanken

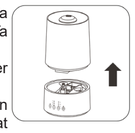

Før du slår på apparatet for første gang, skal du la det venne seg til romtemperaturen i en halv time. Ta vanntanken av apparatet og drei den rundt.
Skru av lokket 2. Skyll vanntanken og fyll den deretter opp med maks. 3,2 l drikkevann.
Lukk tanken ved å dreie på lokket 2. Drei vanntanken rundt og sett den tilbake på apparatet. Du skal høre at den går i lås. Transporter ikke apparatet med full vanntank. Fjern restvannet etter bruk og skyll ut av tanken med rent drikkevann. Før neste bruk fylles tanken med rent drikkevann. Når du kobler fra apparatet og ikke skal bruke det på lengre tid, tar du vanntanken ut av apparatet og tømmer den.

**FORSIKTIG**
**Bruk bare friskt drikkevann til apparatets drift (maks 40 °C). Ved hardt, kalkholdig vann er det også mulig å bruke avmineralisert vann. Rengjør apparatet regelmessig og fjern kalk og andre avleiringer for å bevare apparatets yteevne. Ha ikke aromaolje direkte i vanntanken.**

### Slå av og på

Trekk ved behov ut aromaskuffen 11 og tilsett noen dråper aromaolje i skuffen. Skyv deretter skuffen tilbake til opprinnelig posisjon. Sett støpselet inn i en forskriftsmessig installert stikkontakt. Slå på luftfukteren ved å berøre Av-/På-knappen 6 ⏻ én gang. Den integrerte kontroll-LED-indikatoren tennes.
Etter noen få sekunder blir tåken synlig ved utløpet 1. Når du er ferdig med å bruke apparatet eller når tanken er tom for vann, slår du av apparatet ved å berøre Av-/På-knappen 6 ⏻ én gang til. Apparatet avbryter automatisk tåkedannelsen ved tom vanntank. Ved full vanntank er maksimal driftstid ca. 10 til 14 timer.

### Forvarming

Apparatet har en forvarmingsfunksjon for avliving av bakterier. For å aktivere denne, berører du knappen 9 etter at vanntanken er fylt opp. LED-en over knappen tennes. Ved bruk av forvarming forhøyes apparatets tåkedannelseseffekt. Tåkedannelsen bruker ved kaldt vann maks 250 ml i timen, ved varmt vann maks 350 ml i timen.

### Innstilling av intensitet

Ved å berøre knappen 7 flere ganger kan du stille inn tåkedannelsesintensiteten i 3 trinn (lav «L» / middels «M» / høy «H»). LED-en over knappen tennes.

### Timer

Apparatet har en timer som kan brukes til å stille inn driftstid. Ved å berøre knappen 8 flere ganger kan du velge mellom 2 / 4 / 6 timer kjøretid eller «OFF» (= timer deaktivert). LED-en over knappen tennes.

### Feil og utbedring av feil

- *Apparatet kan ikke slås på (LED lyser ikke):* Sett i støpselet og kontroller strømkretsen, stikkontakten og sikringen.
- *Ingen tåke:* Fyll vanntanken.
- *Ingen tåke, selv om tanken er full:* Skru lokket ordentlig på.
- *Tåkeintensiteten er for svak:* For mye avleiring i vanntanken, rengjør ultralydsenderen / Vannet er for skittent, bytt det ut.
- *Hvite avleiringer:* Bruk rent vann eller minst 1/2 destillert vann / 1/2 friskt vann fra kranen.
- *Uvanlig lukt:* Skittent eller ikke friskt vann, rengjør tanken og fyll den med friskt vann.
- *Uvanlig lyd:* For lite vann i tanken, fyll på vann / Apparatet står ikke på et stabilt underlag, flytt det til et jevnt og stabilt underlag.

Kontakt servicesenteret dersom feilen ikke lar seg rette med de tiltakene som er beskrevet her.

### Rengjøring og vedlikehold

- Ved daglig bruk anbefaler vi at apparatet rengjøres grundig minst hver 3. dag. Når du ikke skal bruke apparatet på lengre tid, skal du for å forebygge bakterie- og algevekst tømme apparatet og tanken. Desinfiser med alkohol en gang i blant. Rengjør apparatet også før og etter oppbevaring over lengre tid.
- Før du rengjør apparatet må du forsikre deg om at apparatet er slått av og at støpselet er trukket ut av stikkontakten.
- Fjern vanntanken fra apparatet og tøm den.
- Rengjør apparatet utvendig med en fuktig, myk klut.
- Ikke bruk aggressive stoffer i rengjøringen, som f.eks. skuremidler. Det kan skade overflaten og redusere tåkedannelsen.
- Vanntanken kan du rengjøre grundig med varmt vann (>65 °C) eller med en 75 % (eller høyere) alkohol. Tåkedannelseskammeret rengjøres med en klut dynket i alkohol og en bomullspinne. Pass på at det ikke kommer vann inn i apparatet.
- Ultralydsenderen er apparatets mest ømfintlige del. Det er viktig at den er ren og at den behandles varsomt. Bruk f.eks. en rengjøringsbørste for å fjerne avleiringer og smusspartikler fra åpningen. Ved rengjøring av ultralydsenderen skal du ikke bruke gjenstander av metall som hjelpemiddel.
- Tøm restvannet fra vanntanken og tørk apparatet når det ikke skal brukes på lang tid.
- Lagre apparatet på et tørt og kjølig sted, helst i originalemballasjen.
- Oppbevar vanntankens lokk separat, slik at pakningen ikke fester seg.

### Avkalking

Ved bruk av hardt eller mineralholdig vann må apparatet avkalkes regelmessig. Bruk kun ren sitronsyre (pulver fra apoteket) til avkalking! (Ikke flytende avkalker! Ikke avkalkingstabletter! Ikke eddik!).
- Tøm apparatet (tanken) helt.
- Vær forsiktig så væske ikke kommer inn i underdelens luftutløpsåpning.
- Ha 1 spiseskje (ca. 25 g) ren sitronsyre i tanken og fyll opp med 500 ml vann på 60 °C.
- Lukk tanken og rist forsiktig inntil sitronsyrepulveret har løst seg opp.
- Sett tanken opp på underdelen. SLÅ IKKE PÅ APPARATET!
- La avkalkingsløsningen i tanken/apparatet avkjøles (i minst 3 timer).
- Ta tanken av apparatet og puss innsiden og tåkesjakten med en egnet børste (f.eks. en flaskebørste). Hell ut tankens innhold og spyl ut av tanken.
- Tøm underdelen. Vær forsiktig så væske ikke kommer inn i luftutløpsåpningen. Vanskelige kalkflekker kan pusses av med en børste, fille eller bomullspinne. Vær forsiktig i området rundt ultralydsenderen!
- Spyl ut av underdelen (vær forsiktig så væske ikke kommer inn i underdelens luftutløpsåpning).

### Avfallshåndtering

Dette apparatet skal ikke kastes i husholdningsavfallet. Hver forbruker er selv forpliktet til å levere alle elektriske og elektroniske apparater – uansett om disse inneholder skadelige stoffer eller ikke – ved et lokalt mottakssted for slikt avfall eller hos forhandler, for å sikre en miljøvennlig avfallshåndtering. Ta kontakt med kommunen eller forhandler for mer informasjon om avfallshåndtering.

### Tekniske data

| | |
|---|---|
| Navn og modell: | **medisana** Luftfukter **AH 661** |
| Strømforsyning: | 220 - 240V~ 50/60 Hz |
| Effekt: | 95 W |
| Tankinnhold: | 3200 ml |
| Tåkedannelseskapasitet: | maksimalt ca. 350 ml/t (varmt) / maksimalt ca. 250 ml/t (kaldt) |
| Kjøretid: | maksimalt ca. 14 timer |
| Mål: | ca. 28,1 x 18,5 x 18,5 cm |
| Vekt: | ca. 1,1 kg |
| Lagring: | rent og tørt |
| Artikkelnummer: | 60052 |
| EAN-nummer:: | 40 15588 60052 4 |

**Vi forbeholder oss retten til å utføre tekniske og utseendemessige endringer for å forbedre produktet.**

Den til enhver tid aktuelle versjonen av denne bruksanvisningen finner du på www.medisana.com

### Betingelser for garantier og reparasjoner

For garantihenvendelser kan du ta kontakt med forhandleren eller direkte med brukerservice. Hvis du må sende inn apparatet, må du notere hva defekten er og legge ved en kopi av kvitteringen.
Følgende garantibetingelser gjelder:

1. Alle **medisana-** produkter har en garanti på 3 år fra kjøpsdatoen. For bruk av garantien skal kjøpsdatoen dokumenteres med kvittering eller regning.
2. Materialfeil og produksjonsfeil rettes gratis innenfor garantitiden.
3. Ved fellesgaranti trer forlengelse av garantitiden ikke inn, verken for apparatet eller for utskiftbare deler.
4. Følgende er utelukket fra garantien:
   - **a.** alle skader som har oppstått som følge av ikke forskriftsmessig behandling, f.eks. ved at bruksanvisningen ikke er fulgt.
   - **b.** skader som oppstår som følge av istandsetting eller justering av kjøperen eller ikke godkjent tredjepart.
   - **c.** Transportskader som har oppstått på veg fra produsent til forbruker eller ved innsending til brukerservice.
   - **d.** Reservedeler som har normal slitasje.
5. Ansvar for indirekte eller direkte følgeskader, som har blitt forårsaket av apparatet, er utelukket selv om skaden på apparatet regnes som et garantitilfellet.

NO/DK

medisana®

**DK BRUGSANVISNING**
**Luftfugter AH 661**

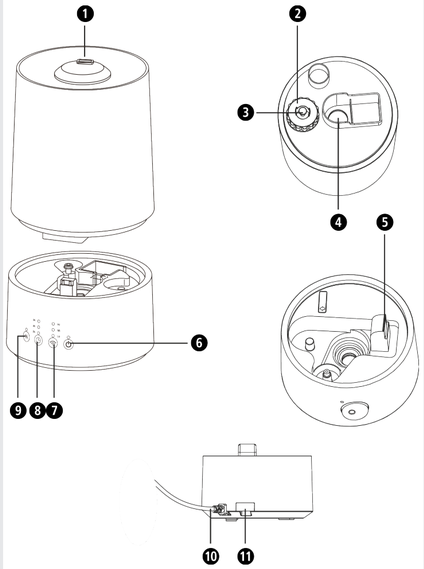


1. Fordampningsoutlet, ydre
2. hætte
3. Fjeder
4. Fordampningsoutlet, indre
5. luftudgangsåbning
6. Berøringsflade Tænd/Sluk
7. Berøringsoverflade til indstilling af fordampnings-intensiteten (3-trins)
8. Berøringsoverflade til tidsindstilling (2/4/6 timer)
9. Berøringsoverflade til forvarmning
10. Strømkabel
11. Aromarum

*Tegnforklaring*

**VIGTIGT**
Manglende overholdelse af brugsanvisningen kan medføre svære personskader eller skader på apparatet.

**ADVARSEL**
Disse advarsler skal overholdes for at forhindre at brugeren kommer til skade.

**BEMÆRK**
Disse advarsler skal overholdes for at forhindre mulige skader på apparatet.

**BEMÆRK:**
Disse henvisninger indeholder praktiske tillægsoplysninger om installation eller drift.

Anvend kun apparatet i lukkede rum!

Beskyttelsesklasse II

LOT LOT-nummer

Producent

**medisana GmbH**, Carl-Schurz-Str. 2,
41460 NEUSS, TYSKLAND

CE

# DK Sikkerhedsanvisninger

**Læs brugsanvisningen grundigt igennem inden apparatet tages i brug, det gælder især sikkerhedsanvisningerne. Gem brugsanvisningen til fremtidig brug. Hvis du videregiver apparatet til tredjepart, skal brugsanvisningen altid medfølge.**

## strømforsyning

- Inden du slutter apparatet til strømforsyningen, skal du sikre dig, at den angivne elektriske spænding på etiketten stemmer overens med netspændingen på dit anvendelsessted.
- Kom kun stikket i stikkontakten med apparatet slukket.
- Bær, træk eller drej aldrig apparatet ved hjælp af ledningen, og klem ikke ledningen sammen.
- Ledningen skal anbringes på en måde, så der ikke er risiko for at snuble over den eller at blive kvalt i den.
- Rør aldrig ved strømstikket, hvis du står med fødderne i vand, og tag altid kun fat i stikket med tørre hænder.

## særlige personer

- Dette apparat kan anvendes af børn fra 8 år og derover samt af personer med nedsat fysisk, sensorisk eller mental funktionsevne eller mangel på erfaring og viden, hvis de er under opsyn, eller er blevet undervist i sikker brug af apparatet og forstår de dermed forbundne farer.
- Børn må ikke lege med apparatet.
- Lider du af allergiske luftvejssygdomme bør du rådføre dig med din læge inden brug af apparatet.
- Hvis du oplever sundhedsmæssige problemer i forbindelse med brug af apparatet, bedes du henvende dig til din læge. Stands i så fald omgående anvendelsen af apparatet.

## brug af apparatet

- Apparatet er ikke tiltænkt kommerciel brug.
- Brug kun apparatet i henhold til den formålsbestemte anvendelse Brugsanvisning. Ved formålsstridig anvendelse bortfalder garantien!
- Brug ikke apparatet, hvis apparatet selv, strømkablet eller stikket er beskadiget, hvis apparatet ikke fungerer fejlfrit, hvis det er faldet ned eller faldet i vandet.
- Hold apparatet og strømkablet væk fra varme overflader.
- Anbring appartet på en fast og plan flade, hvor der ikke er risiko for at det kan vælte.
- Tag aldrig fat i et apparat, der er faldet i vandet. Træk straks stikket ud af kontakten.
- Hold dyr væk fra apparatet.
- Placer apparatet mindst 2 m væk fra tv- og radioudstyr for at undgå interferens.
- Brug ikke apparatet, hvis vandtanken er tom eller indeholder for lidt vand. Vandet i tanken må ikke fryse eller blive for varmt.
- Bloker aldrig fordampningsoutlet eller luftudløbets åbning.
- Sørg altid for, at apparatet er slukket, og at stikket er trukket ud ved transport, påfyldning og tømning af vandtanken.
- Indsæt ikke metalgenstande i produktet.
- Vær forsigtig, når der udsendes varmt vand. Kom ikke kropsdele i nærheden af fordampningsoutlettet.
- Slå alle funktioner fra efter brug, og træk stikket ud af stikkontakten.

## Vedrørende pleje og rengøring

- Du må kun udføre rengøringsarbejde på apparatet. I tilfælde af funktionsfejl må du ikke reparere apparatet selv, da dette vil ugyldiggøre eventuelle garantikrav. Spørg din faghandler til råds, og få alle reparationer udført af **medisana** kundeservice.
- Hvis ledningen er beskadiget, må den kun udskiftes af enten **medisana**, en autoriseret forhandler eller en person med tilsvarende kvalifikationer, dette for at undgå farlige situationer.
- Rengøring og brugervedligeholdelse må ikke udføres af børn uden overvågning.
- Skil ikke apparatet ad - der er risiko for elektrisk stød og brand.
- Rids ikke i ultralydstransduceren under rengøring.
- Apparatet må ikke kommes ned i vand eller andre væsker.
- Skulle der alligevel trænge væske ind i apparatet, skal stikket straks trækkes ud.
- Opbevar apparatet i tørre omgivelser.

## Formålsbestemt brug

Luftfugteren har til formål at øge luftfugtigheden i rummet. Apparatets kapacitet er tiltænkt et rum på maks. 30 m². Apparatet er kun tiltænkt brug i hjemmet og er ikke beregnet til kommercielt brug eller anvendelse inden for det medicinske område!

### Leveringsomfang

Start med at kontrollere at apparatet er komplet og ikke udviser tegn på skader. I tvivlstilfælde skal du undlade at tage apparatet i brug og kontakte forhandleren eller kundeservice.
Leveringen omfatter:
- 1 **medisana** luftfugter **AH 661**
- 1 brugsanvisning

Emballagen kan genbruges eller afleveres til genanvendelse. Bortskaf overskydende emballagemateriale på korrekt og miljøvenlig vis. Hvis du konstaterer en transportskade under udpakningen, skal du straks kontakte din forhandler.

**ADVARSEL**
**Hold emballagefolien uden for børns rækkevidde!**
**Risiko for kvælning!**

### Ultralydsteknologi

Et indeklima med for tør luft øger risikoen for infektions- og luftvejssygdomme samt medfører træthed og koncentrationsbesvær Sund luft bør have en relativ luftfugtighed på 40 til 55%. Luftfugterens støjsvage og energibesparende ultralydsteknologi bruger svingninger til at forvandle vandet i tanken til en fin tåge af vanddamp, der øger luftfugtigheden i rummet. Den forbedrede luftkvalitet forebygger udtørring af slimhinderne og huden. Apparatets kapacitet er tiltænkt et rum på maks. 30 m². Følg altid rengørings- og plejeanvisningerne.

**BEMÆRK**
**Ved for intensiv drift kan fugtighedsniveauet i rummet blive overmættet, hvilket kan få fugten til at sætte sig på vægge, vinduer og genstande i rummet. Brug derfor et hygrometer til regelmæssigt at tjekke, at den relative luftfugtighed ikke overstiger 55%.**

**BEMÆRK**
**Sørg altid for, at luftfugteren står sikkert og solidt på en plan overflade, der tåler fugtighed. Særligt i forbindelse med brug af mineralholdigt vand/aromaessens kan der opstå aflejringer. Fordampningshullet kan drejes. Sørg for, at vanddampen ikke er rettet mod elektriske apparater, møbler eller vægge.**

### Sådan fyldes og tømmes vandtanken

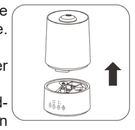

Inden du tænder apparatet for første gang, skal du lade apparatet vænne sig til stuetemperaturen i en halv time.
Tag vandtanken ud af apparatet, og vend den om.
Skru låget 2 af. Skyl vandtanken, og fyld den herefter med maks. 3,2 l drikkevand.
Luk tanken igen ved at skrue låget på plads 2. Vend vandtanken om, og kom den på plads igen i apparatet. Den skal klikke hørbart på plads. Transporter ikke apparatet med fuld vandtank. Smid restvandet ud efter brug, og skyl tanken med frisk drikkevand. Inden apparatet tages i brug igen, skal tanken fyldes med frisk drikkevand. Hvis du slukker apparatet og ikke har planer om at bruge det i en længere periode, skal du tage vandtanken ud af apparatet og tømme den.

**FORSIGTIG**
**Anvend altid frisk drikkevand til drift af apparatet. (maks. 40°C). Er vandet i dit lokalområde hårdt og kalkholdigt, kan du bruge demineraliseret vand i stedet. Rengør apparatet regelmæssigt, og befri det for kalk og andre aflejringer for at opretholde dets funktionalitet. Tilsæt ikke aromatisk olie direkte i vandtanken.**

### Sådan tændes og slukkes apparatet

Træk om nødvendigt aromarummet 11 ud og hæld et par dråber aromaolie i rummet. Skub det tilbage til dets oprindelige position. Kom strømstikket i en korrekt installeret stikkontakt. Tænd luftfugteren ved at trykke på tænd/sluk-knappen 6 på én gang. Den integrerede kontrol -LED lyser.
Efter få sekunder kan du se en fin tåge af vanddamp trænge ud af outlettet 1. Sluk for apparatet, når du er færdig med brug, eller når der ikke er mere vand i tanken, ved at trykke på tænd/sluk-knappen 6 igen.
Apparatet slukker automatisk for fordampningen ved tom tank. Når vandtanken er fyldt op, er den maksimale driftstid cirka 10 til 14 timer.

### Forvarmning

Apparatet har en forvarmningsfunktion beregnet til at dræbe vira og bakterier. For at aktivere denne skal du rør ved berøringsfladen 9 efter påfyldning af vandtanken. LED'en, der befinder sig over berøringsfladen, lyser op. Ved brug af forvarmningen øges apparatets fordampningsydelse. Fordampningen med koldt vand er maks. 250 ml pr time, ved varmt vand maks. 350 ml pr time.

### Indstilling af intensitet

Ved gentagne tryk på knappen 7 kan du indstille fordampningsintensiteten i 3 niveauer (lav "L" / medium "M" / høj "H"). Den respektive LED over berøringsfladen lyser op.

### Timer

Apparatet har en timer, som du kan forudindstille driftstiden med. Ved gentagne tryk på knappen 8 kan du vælge mellem 2/4/6 timers driftstid eller "OFF" (= timer deaktiveret). Den respektive LED over berøringsfladen lyser op.

### Driftsfejl og fejlafhjælpning

- *Apparatet kan ikke tændes (LED'en lyser ikke):* Kom stikket i stikkontakten; tjek strømkreds, stikkontakt og sikring.
- *Ingen vandfordampning:* Fyld vandtanken.
- *Ingen vandfordampning selvom tanken er fuld:* Hætten er rigtigt lukket.
- *Fordampningsintensitet for svag:* Ved for mange aflejringer i vandtanken, rengør ultralydstransduceren / vandet for snavset, og udskift.
- *Hvide aflejringer:* Brug rent vand eller mindst 1/2 destilleret vand / 1/2 frisk vand fra hanen.
- *Usædvanligt brug:* Ved forurenet eller forældet vand, rengøres tanken og fyldes igen.
- *Usædvanlig støj:* For lidt vand i tanken, påfyldning med vand / apparat står ikke på en fast overflade, placer det på en stabil og jævn overflade.

Hvis en fejl ikke kan afhjælpes på den beskrevne måde, skal du kontakte dit servicecenter.

### Rengøring og pleje

- Ved daglig drift anbefaler vi, at du rengør apparatet grundigt mindst hver 3. dag. Tøm apparatet og tanken, hvis den ikke bruges i lang tid for at forhindre forurening / algevækst fra starten. Desinficer med jævne mellemrum tanken med alkohol. Rengør også apparatet inden og efter længere tids stilstand.
- Inden du rengør apparatet skal du altid sikre dig, at apparatet er slukket og at stikket er trukket ud af stikkontakten.
- Tag vandtanken ud af apparatet og tøm den.
- Rengør apparatet med en blød og fugtig klud.
- Brug aldrig aggressive midler som f.eks skuremidler eller andre skrappe rengøringsmidler. Disse kan angribe overfladen og forringe fordampningsevnen.
- Skyld vandtanken grundigt med enten varmt vand (>65 °C) eller alkohol på mindst 75%. Fordampningskammeret rengøres med en klud vædet i alkohol samt en vatpind. Der må ikke trænge vand ind i apparatet.
- Ultralydgiveren er den mest følsomme del af apparatet. Derfor skal den altid holdes ren og velplejet. Brug f.eks. en rengøringsbørste for at frigøre afløbene for aflejringer og snavspartikler. Brug aldrig metalliske hjælpemidler til at rengøre ultralydgiveren.
- Hvis du ikke benytter apparatet i længere tid, skal du tømme vandet ud af vandtanken og tørre apparatet.
- Opbevar apparatet på en tør, kølig plads, om muligt i den originale emballage.
- Opbevar låget til undersiden af vandtanken separat for at undgå at det klistrer fast til tætningsmanchetten.

### Afkalkning

Hvis det lokale vand er hårdt eller mineralholdigt skal apparatet afkalkes regelmæssigt. Apparatet må kun afkalkes med ren citronsyre (pulvermiddel, fås i bl.a. byggemarkeder og materialistbutikker)! (Ingen flydende afkalkere! Ingen afkalkningstabletter! Ingen eddike!)
- Tøm (tank) apparatet helt.
- Pas på, at der ikke løber væske ind i underdelens luftudgangsåbning.
- Kom 1 spiseskefuld (ca. 25g) ren citronsyre i tanken, og fyld den op med 500 ml vand på ca. 60 °C.
- Skru tanken ud, og ryst den forsigtigt indtil citronpulveret er helt opløst.
- Anbring tanken på understellet. TÆND IKKE APPARATET!
- Lad afkalkningsopløsningen afkøles i tanken/apparatet (mindst 3 timer)
- Tag tanken ud af apparatet med en egnet børste (flaskebørste eller lignende). Gnub indersiden og fordampningskanalen. Hæld tankens indhold ud, og skyl efter med rent vand.
- Tøm underdelen. Der må endelig ikke trænge væske ind i luftudgangsåbningen. Indgroede kalkpletter gnubbes væk med en børste, en klud eller vatpind. Vær særligt forsigtig i området omkring ultralydskanningen!
- Skyl underdelen med rent vand (pas på, at der ikke løber væske ind i underdelens luftudgangsåbningen).

### Bortskaffelse

Dette apparat må ikke bortskaffes sammen med husholdningsaffaldet. Enhver forbruger er forpligtet til at aflevere samtlige elektriske eller elektroniske apparater til miljørigtig bortskaffelse eller genanvendelse, uanset om de indeholder skadestoffer eller ej. Udtjente apparater afleveres på den kommunale genbrugsstation eller hos den forhandler, hvor produktet i sin tid blev købt. Henvend dig til din kommune eller din forhandler ved spørgsmål til bortskaffelsen.

### Tekniske data

| | |
|---|---|
| Navn og model: | **medisana** Luftfugter **AH 661** |
| Strømforsyning: | 220 - 240V~ 50/60 Hz |
| Effekt: | 95 W |
| Tankindhold: | 3.200 ml |
| Vandfordampnings-kapacitet: | maksimal ca. 350 ml/h (varm) / maksimal ca. 250 ml/h (kold) |
| Driftstid: | maksimalt ca. 14 timer |
| Dimensioner: | ca. 28,1 x 18,5 x 18,5 cm |
| Vægt: | ca. 1,1 kg |
| Opbevaringsbetingelser: | rent og tørt |
| Varenummer: | 60052 |
| EAN-nummer: | 40 15588 60052 4 |

**Af hensyn til løbende produktforbedringer forbeholder vi os retten til tekniske og designmæssige ændringer.**

Den seneste udgave af denne brugsanvisning finder du på www.medisana.com

### Garanti- og reparationsbetingelser

Henvend dig til din fagforhandler eller vores kundeservice i tilfælde af reklamation. Hvis du bliver bedt om at indsende apparatet, skal du beskrive defekten og vedlægge en kopi af købskvitteringen.
Følgende garantibetingelser er gældende:

1. Der gives 3 års garanti på **medisana** produkterne gældende fra købsdatoen. I tilfælde af reklamation skal købsdatoen dokumenteres ved hjælp af købskvitteringen eller regningen.
2. Mangler som følge af materiale- eller produktionsfejl afhjælpes gratis inden for garantiperioden.
3. En garantiydelse medfører ikke en forlængelse af garantiperioden, hverken for apparatet eller for udskiftede dele.
4. Garantien omfatter ikke:
   - **a.** alle skader som følge af forkert behandling, f.eks. ved manglende overholdelse af brugsanvisningen.
   - **b.** skader, som skyldes istandsættelse af apparatet eller andre indgreb foretaget af kunden eller uautoriseret tredjepart.
   - **c.** Transportskader der er opstået på vejen fra fabrikanten til forbrugeren, eller ved afsendelse til kundeservice.
   - **d.** reservedele, der er underlagt normal slitage.
5. Vi påtager os ligeledes intet ansvar for indirekte eller direkte følgeskader forårsaget af apparatet, også selvom selve skaden på apparatet anerkendes som et garantitilfælde.

PL/CZ

# medisana®

**PL INSTRUKCJA UŻYTKOWANIA**
**Nawilżacz powietrza AH 661**

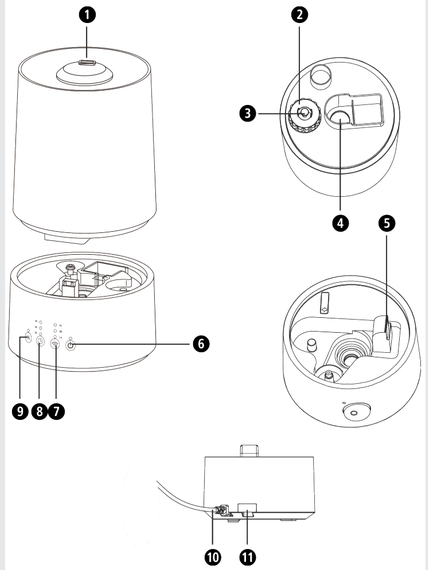


1. Otwór wylotowy mgiełki, zewnętrzny
2. Zatyczka
3. Sprężyna
4. Otwór wylotowy mgiełki, wewnętrzny
5. Otwór wylotowy powietrza
6. Przycisk Wł./Wył. ⏻
7. Przycisk ustawienia intensywność emisji mgiełki (3 poziomy)
8. Przycisk ustawienia czasu (liczba godzin: 2 / 4 / 6)
9. Przycisk podgrzewania wstępnego
10. Przewód sieciowy
11. Kieszonka na aromat

*Objaśnienie symboli*

**WAŻNE**
Nieprzestrzeganie instrukcji może być przyczyną poważnych obrażeń ciała lub uszkodzenia urządzenia.

**OSTRZEŻENIE**
Należy przestrzegać zawartych w instrukcji ostrzeżeń, aby zapobiec ewentualnym obrażeniom użytkowników urządzenia.

**UWAGA**
Nieprzestrzeganie zapisów niniejszej instrukcji może skutkować uszkodzeniem urządzenia.

**WSKAZÓWKA**
Wskazówki zawarte w instrukcji są źródłem dodatkowej wiedzy w zakresie instalacji i eksploatacji urządzenia.

Urządzenie należy stosować wyłącznie w pomieszczeniach zamkniętych!

Klasa ochronności II

**LOT** Numer partii

Producent

**medisana GmbH**, Carl-Schurz-Str. 2,
41460 NEUSS, NIEMCY

60061 AH661 09/2021 Ver. 2.0

## PL Wskazówki dotyczące bezpieczeństwa

**Przed rozpoczęciem eksploatacji urządzenia należy dokładnie przeczytać niniejszą instrukcję obsługi, a w szczególności wskazówki dotyczące bezpieczeństwa oraz zachować ją, aby w razie konieczności móc z niej ponownie skorzystać. W przypadku przekazania urządzenia kolejnym osobom należy koniecznie dołączyć do niego instrukcję obsługi.**

### Zasilanie

- Przed podłączeniem urządzenia do zasilania należy upewnić się, że napięcie oznaczone na tabliczce znamionowej jest zgodne z napięciem sieci elektrycznej.
- Zasilacz należy podłączać do gniazda sieciowego tylko wtedy, gdy urządzenie jest wyłączone.
- Nie należy przenosić, ciągnąć ani przekręcać urządzenia, trzymając je za przewód zasilający. Nie należy zaginać przewodu zasilającego.
- Ułóż kabel tak, by wykluczyć niebezpieczeństwo potknięcia i uduszenia.
- Nie dotykaj wtyczki sieciowej, jeśli stoisz w kałuży wody i zawsze zwracaj uwagę na to, czy twoje ręce są zupełnie suche.

### Użytkownicy

- Urządzenie może być używane przez dzieci powyżej 8 roku życia oraz przez osoby o zmniejszonych zdolnościach fizycznych, czuciowych lub mentalnych, albo z brakiem doświadczenia i wiedzy, jeżeli są one nadzorowane lub zostały poinstruowane w zakresie bezpiecznego używania urządzenia i rozumieją wynikające z tego zagrożenia.
- Urządzenie nie jest zabawką i nie jest przeznaczone dla dzieci.
- W przypadku alergicznych schorzeń układu oddechowego przed użyciem urządzenia, skonsultuj się ze swoim lekarzem pierwszego kontaktu.
- Porozmawiaj z lekarzem również wtedy, gdy wskutek stosowania urządzenia pojawią się jakiekolwiek dolegliwości. W takim przypadku niezwłocznie przerwij korzystanie z urządzenia.

### Eksploatacja urządzenia

- Urządzenie nie jest przeznaczone do użytku komercyjnego.
- Należy korzystać z urządzenia wyłącznie zgodnie z jego przeznaczeniem oraz z instrukcją użytkowania. W przypadku użytkowania niezgodnego z przeznaczeniem wygasają roszczenia z tytułu gwarancji!
- Urządzenia nie wolno stosować, jeśli uszkodzony jest wtyk lub gniazdo, nie działa poprawnie, zostało wrzucone lub wpadło do wody.
- Przechowuj urządzenia łącznie z kablem zasilającym z dala od rozgrzanych powierzchni.
- • Ustawić urządzenie na stabilnej i równej powierzchni tak, by się nie przewróciło.
- Nie wolno dotykać urządzenia, które wpadło do wody. Natychmiast należy wyciągnąć wtyczkę z gniazdka.
- Zwierzęta należy trzymać z dala od urządzenia.
- Urządzenie należy ustawić w odległości co najmniej 2 m od urządzeń radiowych i telewizyjnych, by uniknąć zakłóceń.
- Nie należy włączać urządzenia, jeśli w zbiorniku nie ma wody lub jest jej za mało. Woda w zbiorniku nie może być zamarznięta ani gorąca.
- Nie wolno blokować wylotu mgiełki ani otworu wylotowego powietrza.
- Należy się zawsze upewnić, że podczas napełniania i opróżniania zbiornika urządzenie jest wyłączone, a wtyczka wyjęta z gniazda.
- Nie wolno wkładać do urządzenia metalowych przedmiotów.
- Należy zachować ostrożność w trakcie wytwarzania przez urządzenie gorącej pary wodnej. Nie wolno zbliżać części ciała bezpośrednio do wylotu mgiełki.
- Po zakończeniu użytkowania należy wyłączyć wszystkie funkcje i wyciągnąć wtyczkę z gniazda sieciowego.

### Konserwacja i czyszczenie

- Samodzielnie można wykonywać tylko czyszczenie urządzenia. W przypadku stwierdzenia usterek nie należy naprawiać urządzenia samodzielnie, gdyż skutkuje to wygaśnięciem wszelkich roszczeń gwarancyjnych. Należy skontaktować się ze sprzedawcą i w celu napraw korzystać jedynie z autoryzowanych serwisów firmy **medisana**.
- Jeżeli przewód sieciowy jest uszkodzony, wymiany może dokonać jedynie firma **medisana**, autoryzowany sprzedawca lub stosownie wykwalifikowana osoba - pozwoli to zapobiec ewentualnym zagrożeniom.
- Czyszczenie i konserwacja urządzenia nie mogą być wykonywane przez dzieci bez nadzoru.
- Nie wolno demontować urządzenia – niebezpieczeństwo porażenia prądem elektrycznym i pożaru.
- Podczas czyszczenia nie drapać nadajnika ultradźwięków.
- Nie wolno zanurzać urządzenia w wodzie ani innych cieczach.
- W przypadku dostania się cieczy do urządzenia należy natychmiast wyciągnąć wtyczkę z gniazda sieciowego.
- Urządzenie należy przechowywać w suchym miejscu.

### Stosowanie zgodne z przeznaczeniem

Nawilżacz powietrza służy zwiększeniu wilgotności względnej powietrza w pomieszczeniach. Wydajność tego urządzenia jest dostosowana do użytkowania w pomieszczeniach o maks. powierzchni 30 m². Urządzenie jest przeznaczone do użytkowania domowego i nie nadaje się do wykorzystania w celach komercyjnych lub medycznych!

**Zawartość zestawu**
Następnie należy sprawdzić, czy urządzenie jest kompletne oraz czy nie ma widocznych uszkodzeń. W razie wątpliwości nie należy uruchamiać urządzenia, lecz skontaktować się z dystrybutorem lub punktem serwisowym. W skład zestawu wchodzą:
• 1 nawilżacz powietrza **AH 661 medisana**
• 1 instrukcja obsługi

Opakowania są produktami wielokrotnego użytku i można je wprowadzić do ponownego obrotu surowcami. Niepotrzebne materiały opakowaniowe należy odpowiednio utylizować. Jeśli po rozpakowaniu zauważysz uszkodzenia powstałe wskutek transportu, skontaktuj się niezwłocznie ze swoim dystrybutorem.

**OSTRZEŻENIE**
**Folie opakowaniowe należy przechowywać poza zasięgiem dzieci. Zachodzi ryzyko uduszenia!**

**Technologia ultradźwiękowa**
Zbyt suche powietrze w pomieszczeniach zwiększa ryzyko infekcji i chorób dróg oddechowych a także wywołuje uczucie zmęczenia i problemy z koncentracją. Optymalnie zdrowe powietrze powinno mieć względną wilgotność od 40 do 55%. Cicha i energooszczędna technologia ultradźwiękowa nawilżacza za pomocą drgań zmienia wodę w delikatną mgiełkę, co pozwala uzyskać optymalną wilgotność powietrza. To z kolei poprawia ogólną jakość powietrza oraz zapobiega wysuszaniu skóry i błon śluzowych. Wydajność tego urządzenia jest dostosowana do użytkowania w pomieszczeniach o maks. powierzchni 30 m². Koniecznie przestrzegaj instrukcji czyszczenia i konserwacji urządzenia.

**UWAGA**
**Zbyt intensywne użytkowanie może prowadzić do przesycenia powietrza w pomieszczeniu wilgocią, która może osadzać się na ścianach, oknach i przedmiotach. Dlatego sprawdzaj regularnie za pomocą higrometru, czy wartość względnej wilgotności powietrza nie przekroczyła 55%.**

**UWAGA**
**Upewnij się, że nawilżacz powietrza został umieszczony na równej powierzchni, która jest odporna na zawilgocenie. W szczególności w przypadku stosowania wody mineralnej lub esencji aromatycznych może dojść do wytwarzania się osadów. Wylot mgiełki jest regulowany. Upewnij się, że mgiełka emitowana przez urządzenie nie jest skierowana na inne urządzenia elektryczne, meble czy ściany.**

**Napełnianie i opróżnianie zbiornika na wodę**

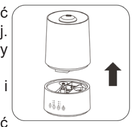

Przed pierwszym włączeniem urządzenia należy pozwolić urządzeniu przyzwyczaić się do temperatury pokojowej. Wyjąć zbiornik na wodę z urządzenia i obrócić go do góry dnem.
Odkręcić i zdjąć zatyczkę 2. Opłukać zbiornik na wodę i nalać do niego maks. 3,2 l wody pitnej.
Zamknąć zbiornik, zakręcając zatyczkę 2. Obrócić zbiornik i włożyć go z powrotem do urządzenia tak, by usłyszeć kliknięcie. Nie wolno transportować urządzenia, gdy zbiornik jest napełniony. Po zakończeniu użytkowania należy wylać pozostałą wodę i przepłukać zbiornik świeżą wodą pitną. Przed kolejnym użyciem zbiornik należy napełnić świeżą wodą pitną. Po wyłączeniu urządzenia z zamiarem przechowywania go i nieużywania przez dłuższy czas, należy wyjąć i opróżnić zbiornik z wodą.

**UWAGA**
**Do obsługi urządzenia należy używać jedynie świeżej wody pitnej (maks. temp. 40°C). W przypadku korzystania z twardej wody zawierającej związki mineralne, dopuszcza się korzystanie z wody zdemineralizowanej. Urządzenie należy regularnie czyścić, odkamieniać i usuwać z niego osady. Zapewni to jego poprawne działanie. Nie wolno wlewać olejków eterycznych bezpośrednio do zbiornika z wodą.**

**Włączanie i wyłączanie**
Aby użyć aromatu, należy wyciągnąć kieszonkę na aromat 11 i wlać do niej kilka kropli olejku eterycznego. Następnie wsunąć z powrotem na miejsce. Wtyczkę przewodu zasilającego należy podłączyć do prawidłowo zainstalowanego gniazda sieciowego. Jednorazowe dotknięcie przycisku Wł. 6 ⏻ włącza nawilżacz powietrza. Po włączeniu zaświeci się wbudowana kontrolka LED.
Po kilku sekundach z otworu wylotowego 1 zacznie wydobywać się mgiełka. Po zakończeniu użytkowania lub gdy w zbiorniku nie ma już wody, należy wyłączyć urządzenie, naciskając ponownie przycisk Wł./Wył. (6) ⏻.
Gdy zbiornik na wodę jest pusty, funkcja nebulizacji zostaje automatycznie wyłączona. Maksymalny czas eksploatacji urządzenia z pełnym zbiornikiem wody wynosi ok. 10 do 14 godzin.

**Podgrzewanie wstępne**
Urządzenie jest wyposażone w funkcję podgrzewania wstępnego, która działa bakteriobójczo. Aby ją włączyć, należy po napełnieniu zbiornika wody nacisnąć przycisk 9. Dioda LED nad przyciskiem zaświeci się. Podczas podgrzewania wstępnego urządzenie wytwarza więcej mgły. Jeśli woda jest zimna, urządzenie zużywa maks. 250 ml na godzinę, jeśli woda jest ciepła - maks. 350 ml na godzinę.

**Ustawienie intensywności**
Kilkukrotne naciśnięcie przycisku 7 pozwala na ustawienie intensywności wytwarzanej mgiełki na 3 poziomach: niska „L" / średnia „M" / wysoka „H". Nad przyciskiem zaświeci się wtedy odpowiednia dioda LED.

**Przycisk ustawienia czasu pracy:**
Urządzenie jest wyposażone w przycisk, za pomocą którego można ustawić czas pracy. Kilkukrotne naciśnięcie przycisku 8 pozwala na wybór trybu pracy trwającego 2 / 4 / 6 godzin lub na wyłączenie tej funkcji („OFF") . Nad przyciskiem zaświeci się wtedy odpowiednia dioda LED.

**Błędy i ich usuwanie**
- *Nie można włączyć urządzenia (lampka LED się nie świeci):* Włożyć wtyczkę sieciową do gniazda, sprawdzić obwód elektryczny, gniazdo i bezpieczniki.
- *Brak mgiełki:* Napełnić zbiornik z wodą.
- *Brak mgiełki przy pełnym zbiorniku:* Poprawnie zakręcić zakrętkę.
- *Zbyt słaba intensywność mgiełki:* Zbyt dużo osadów w zbiorniku, oczyścić nadajnik ultradźwięków / zbyt brudna woda, wymienić.
- *Biały osad:* używać czystej wody lub mieszanki 1/2 zbiornika świeżej wody z kranu z 1/2 wody destylowanej.
- *Dziwny zapach:* zabrudzona lub odstana woda, wyczyścić zbiornik i napełnić go świeżą wodą.
- *Dziwny dźwięk:* Zbyt mało wody w zbiorniku, dolać wody / urządzenie stoi na niestabilnym podłożu, ustawić na stabilnym podłożu.

Jeżeli któregoś z opisanych błędów nie można usunąć w opisany sposób, należy skontaktować się z centrum serwisowym.

**Czyszczenie i pielęgnacja**
- Jeśli urządzenie użytkowane jest codziennie, zaleca się przynajmniej raz na 3 dni dokładnie je wyczyścić. Aby nie dopuścić do rozwoju bakterii lub glonów w zbiorniku, należy opróżnić go przed każdą dłuższą przerwą w użytkowaniu. Od czasu do czasu należy dezynfekować zbiornik alkoholem. Należy również gruntownie wyczyścić urządzenie każdorazowo przed dłuższym okresem przechowywania oraz po takim okresie.
- Przed przystąpieniem do czyszczenia urządzenia należy się upewnić, że zostało ono wyłączone, a wtyczka jest wyjęta z gniazda sieciowego.
- Wyjąć z urządzenia zbiornik na wodę i opróżnić go.
- Urządzenie wyczyścić z zewnątrz suchą, miękką ściereczką.
- Do czyszczenia nie wolno używać agresywnych substancji, np. mleczka do szorowania. Tego typu produkty mogą zniszczyć powierzchnię urządzenia i uszkodzić funkcję nebulizacji.
- Aby wyczyścić zbiornik na wodę należy przepłukać go gorącą wodą (o temp.>65°C) lub roztworem alkoholu o stężeniu przynajmniej 75%. Do czyszczenia komory nebulizatora należy używać ściereczki nasączonej alkoholem oraz patyczka higienicznego. Należy dopilnować, aby do wnętrza urządzenia nie przedostała się woda.
- Nadajnik ultradźwięków jest najbardziej czułym elementem urządzenia. Ważne jest zatem, aby obchodzić się z nim ostrożnie i utrzymywać go w czystości. Do usuwania zanieczyszczeń i osadów z wylotów można użyć pędzelka. Nie wolno używać metalowych narzędzi do czyszczenia nadajnika ultradźwięków.
- Jeśli urządzenie nie będzie użytkowane przez dłuższy czas, należy wylać z niego wodę i dokładnie je osuszyć.
- Urządzenie należy przechowywać w suchym, chłodnym miejscu, najlepiej w oryginalnym opakowaniu.
- Zatyczkę dna zbiornika z wodą należy przechowywać osobno, aby uniknąć jej przywarcia do uszczelki lub sklejenia się z nią.

**Odkamienianie**
W przypadku, gdy woda stosowana do napełniania urządzenia jest twarda lub zawiera minerały, urządzenie należy regularnie odkamieniać. Urządzenie należy odkamieniać wyłącznie za pomocą kwasku cytrynowego (preparat w proszku do zakupienia w sklepie)! (Nie wolno stosować z odkamieniaczy w płynie! Ani z tabletek odkamieniających! Ani z octu!)
- Wylać całą wodę z urządzenia (zbiornika).
- Woda nie może dostać się do wlotu powietrza podstawy.
- Wsypać 1 łyżkę kwasku cytrynowego (ok. 25 g) do zbiornika i zalać 500 ml wody o temp. 60°C.
- Zakręcić zbiornik i potrząsnąć nim delikatnie, aż cały proszek się rozpuści.
- Umieścić zbiornik na podstawie. NIE WŁĄCZAĆ URZĄDZENIA!
- Pozostawić roztwór w zbiorniku do wystudzenia (na co najmniej 3 godziny).
- Wyjąć zbiornik z urządzenia i odpowiednio dopasowaną szczotką (np. szczotką do czyszczenia butelek itp.) umyć ścianki wewnętrzne oraz tunel odprowadzający mgiełkę. Wylać zawartość zbiornika i dokładnie go wypłukać.
- Opróżnić podstawę. Płyn nie może dostać się do wylotu powietrza. Uporczywe zanieczyszczenia usuwać szczotką, szmatką lub patyczkiem do uszu. Należy zachować ostrożność w okolicy nadajnika ultradźwięków!
- Opłukać podstawę (płyn nie może dostać się do wlotu powietrza).

**Utylizacja**
Tego urządzenia nie można utylizować razem z odpadami komunalnymi. Każdy użytkownik jest zobowiązany do oddawania wszystkich urządzeń elektrycznych lub elektronicznych – niezależnie od tego, czy zawierają substancje szkodliwe czy nie – do specjalnego punktu gromadzącego takie odpady (miejskiego lub w sklepie), aby umożliwić ich utylizację w sposób przyjazny dla środowiska. W sprawach dotyczących utylizacji należy zwrócić się do odpowiedniego urzędu lub do sprzedawcy.

**Dane techniczne**

| | |
|---|---|
| Nazwa i model: | **medisana** nawilżacz powietrza **AH 661** |
| Zasilanie / Moc: | 220 - 240V~ 50/60 Hz / 95 W |
| Pojemność zbiornika: | 3200 ml |
| Pojemność nebulizatora: | maksymalnie ok. 350 ml/h (woda ciepła) / maksymalnie ok. 250 ml/h (woda zimna) |
| Czas pracy: | maksymalnie ok. 14 godzin |
| Wymiary: | ok. 28,1 x 18,5 x 18,5 cm |
| Masa: | ok. 1,1 kg |
| Warunki przechowywania: | w suchym i czystym miejscu |
| Numer artykułu: | 60052 |
| Numer EAN: | 40 15588 60052 4 |

**W związku z ciągłym rozwojem produktów zastrzegamy sobie prawo do wprowadzania zmian technicznych i zmian formy urządzenia.**

Aktualna wersja niniejszej instrukcji obsługi znajduje się na stronie www.medisana.com

**Warunki gwarancji i napraw**
W przypadku wystąpienia roszczeń z tytułu gwarancji należy zwrócić się do sklepu lub bezpośrednio do punktu serwisowego. Jeśli występuje konieczność odesłania urządzenia, należy opisać uszkodzenie i załączyć kopię dowodu zakupu. Obowiązują następujące warunki gwarancji:
1. Produkty **medisana** objęte są trzyletnią gwarancją licząc od daty zakupu. W przypadku wystąpienia roszczeń z tytułu gwarancji należy udokumentować datę zakupu, przedkładając paragon lub fakturę.
2. Wady materiałów i wady produkcyjne są usuwane w okresie obowiązywania gwarancji nieodpłatnie.
3. Wskutek wystąpienia roszczenia gwarancyjnego nie następuje przedłużenie gwarancji zarówno w zakresie samego urządzenia jak i wymienionych części.
4. Gwarancja nie obejmuje:
   a. wszelkich szkód powstałych w wyniku nieprawidłowego użytkowania urządzenia, np. nieprzestrzegania instrukcji obsługi.
   b. Szkód powstałych w wyniku napraw lub ingerencji dokonanych przez nabywcę lub nieuprawnione osoby trzecie.
   c. Szkód transportowych powstałych w drodze od producenta do konsumenta lub wysyłki do serwisu.
   d. Elementów urządzenia podlegających normalnemu zużyciu.
5. Odpowiedzialność cywilna z tytułu szkód pośrednich spowodowanych przez urządzenie wyłączona jest również w przypadku, gdy szkoda na urządzeniu zostanie uznana jako podlegająca pod gwarancję.

PL/CZ

# medisana®

**CZ NÁVOD K POUŽITÍ**
**Zvlhčovač vzduchu AH 661**

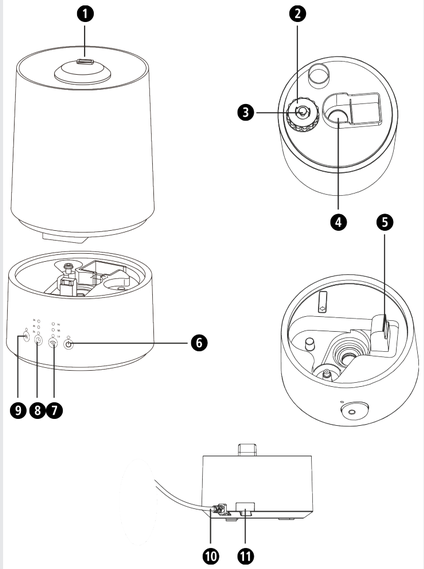


1. Otvor pro výstup mlhy, vnější strana
2. Uzávěr
3. Pružina
4. Otvor pro výstup mlhy, vnitřní strana
5. Otvor pro výstup vzduchu
6. Dotyková plocha ZAP/VYP
7. Dotyková plocha pro nastavení intenzity mlhy (3 stupně)
8. Dotyková plocha pro nastavení provozní doby (2/4/6 hodin)
9. Dotyková plocha pro předehřátí
10. Napájecí kabel
11. Přihrádka pro vůni

*Vysvětlení značek*

**DŮLEŽITÉ**
Nerespektování tohoto návodu může mít za následek těžká zranění či škody na přístroji.

**VAROVÁNÍ**
Tato výstražná upozornění je třeba respektovat, aby bylo zabráněno případným zraněním uživatele.

**POZOR**
Tyto pokyny je třeba respektovat, aby bylo zabráněno případnému poškození přístroje.

**UPOZORNĚNÍ**
Tyto pokyny vám poskytnou užitečné dodatečné informace k instalaci nebo provozu.

Přístroj používejte pouze v uzavřených prostorách!

Třída ochrany II

**LOT** Číslo šarže

Výrobce


**medisana GmbH**, Carl-Schurz-Str. 2,
41460 NEUSS, NĚMECKO


CE

## CZ Bezpečnostní pokyny

**Před použitím přístroje si pečlivě přečtěte návod k použití, zejména bezpečnostní pokyny, a uschovejte si ho pro pozdější potřebu. Pokud přístroj předáváte třetím osobám, přiložte k němu v každém případě i tento návod k použití.**

### k napájení proudem

- Dříve než přístroj připojíte ke zdroji elektrického proudu, přesvědčte se, zda síťové napětí uvedené na typovém štítku souhlasí s napětím vaší elektrické sítě.
- Síťovou zástrčku zapojujte do zásuvky pouze tehdy, je-li přístroj vypnutý.
- Přístroj nenoste, nevytahujte ani neotáčejte uchopením za napájecí kabel a zabraňte skřípnutí kabelu.
- Napájecí kabel veďte tak, aby nehrozilo nebezpečí pádu nebo riziko uškrcení.
- Na síťovou zástrčku nesahejte, pokud stojíte ve vodě, ani na ni nesahejte mokrýma rukama.

### pro určité osoby

- Tento přístroj mohou používat děti starší 8 let a osoby se sníženými fyzickými, smyslovými či mentálními schopnostmi nebo osoby s nedostatkem zkušeností či znalostí, pokud jsou pod dozorem nebo byly poučeny o bezpečném používání přístroje a rozumí nebezpečím s ním spojeným.
- Děti si s přístrojem nesmějí hrát.
- V případě alergického onemocnění dýchacích cest byste měli před použitím přístroje konzultovat svého lékaře.
- Poraďte se se svým lékařem, pokud se při používání vyskytnou zdravotní obtíže. V takovém případě přístroj přestaňte okamžitě používat.

### pro provoz přístroje

- Přístroj není určen pro komerční účely.
- Přístroj používejte pouze v souladu s jeho určením
- podle návodu k použití. Při použití k nevhodnému účelu zanikají nároky na záruku!
- Přístroj nepoužívejte, pokud nefunguje bezvadně, pokud spadl na zem či do vody, nebo pokud došlo k poškození přístroje, kabelu nebo zástrčky.
- Přístroj včetně napájecího kabelu nesmí přijít do kontaktu s horkými povrchy.
- Umístěte přístroj na pevný a rovný podklad tak, aby se nemohl převrátit.
- Nesahejte na přístroj, který spadl do vody. Ihned vytáhněte síťovou zástrčku ze zásuvky.
- Přístroj uchovávejte mimo dosah zvířat.
- Abyste zabránili interferencím, umístěte přístroj do vzdálenosti alespoň 2 m od televizních nebo rozhlasových přijímačů.
- Přístroj nepoužívejte, pokud je nádržka na vodu prázdná nebo pokud obsahuje velmi málo vody. Voda v nádržce nesmí zmrznout, ani nesmí být horká.
- Neblokujte otvory pro výstup mlhy a vzduchu.
- Vždy se ujistěte, že při přepravě, plnění a vyprazdňování nádržky na vodu je přístroj vypnutý a odpojený od napájení.
- Do přístroje nevkládejte žádné kovové předměty.
- Při emisi horké vodní páry je třeba dbát opatrnosti. Otvor pro výstup mlhy se nesmí dostat do bezprostřední blízkosti vašeho těla.
- Po použití vypněte všechny funkce a vytáhněte zástrčku ze zásuvky.

### pro údržbu a čištění

- Přístroj smíte sami pouze čistit. V případě poruchy neopravujte přístroj sami, protože tím zaniká jakýkoliv nárok na záruku. Obraťte se na svého specializovaného prodejce a opravy nechte provádět pouze servisem **medisana**.
- Aby se předešlo nebezpečím, smí výměnu poškozeného napájecího kabelu provádět pouze společnost **medisana**, autorizovaný prodejce nebo osoba s odpovídající kvalifikací.
- Čištění a uživatelskou údržbu nesmí provádět děti bez dozoru.
- Přístroj nerozebírejte – hrozí nebezpečí úrazu elektrickým proudem a vzniku požáru.
- Při čištění neškrábejte povrch ultrazvukového generátoru.
- Nikdy neponořujte přístroj do vody nebo jiných kapalin.
- Pokud do přístroje vnikne kapalina, ihned vytáhněte zástrčku napájecího kabelu ze zásuvky.
- Přístroj uchovávejte v suchu.

### Použití v souladu s určením

Zvlhčovač vzduchu je určen ke zvýšení relativní vlhkosti vzduchu v místnosti. Kapacita přístroje je dimenzována pro místnost o ploše max. 30 m². Přístroj je určen výhradně pro použití v domácnosti, nikoliv pro komerční účely nebo pro použití v lékařském prostředí!

**Rozsah dodávky**
Nejprve zkontrolujte, zda je přístroj kompletní a zda nevykazuje známky poškození. V případě pochybností přístroj nepoužívejte a obraťte se na svého prodejce nebo servisní středisko.
Balení obsahuje:
• 1 zvlhčovač vzduchu **AH 661 medisana**
• 1 návod k použití

Obaly jsou určeny k opakovanému použití a lze je předat k recyklaci. Nepotřebný obalový materiál zlikvidujte náležitým způsobem. Pokud při rozbalování zjistíte, že zboží bylo během přepravy poškozeno, kontaktujte prosím ihned svého prodejce.

**VAROVÁNÍ**
**Dbejte na to, aby se balicí fólie nedostaly do rukou dětem! Hrozí nebezpečí udušení!**

**Ultrazvuková technologie**
Příliš suchý vzduch v místnosti zvyšuje náchylnost k infekcím a onemocněním dýchacích cest, způsobuje únavu a snižuje schopnost se koncentrovat. Zdravý vzduch by měl mít relativní vlhkost 40 až 55 %. Tichá a energeticky úsporná ultrazvuková technologie zvlhčovače vzduchu kmitáním přeměňuje vodu na nejjemnější mlhu, která zvyšuje stupeň vlhkosti vzduchu. To zlepšuje kvalitu vzduchu a zabraňuje vysychání sliznic a kůže. Kapacita přístroje je dimenzována pro místnost o ploše max. 30 m². Bezpodmínečně dodržujte pokyny k čištění a údržbě.

**POZOR**
**Příliš intenzivní používání může způsobit přesycení vzduchu v místnosti vlhkostí, která se může vysrážet na stěnách, oknech a předmětech v místnosti. Pravidelně proto kontrolujte vlhkoměrem, aby hodnota relativní vlhkosti vzduchu nepřekročila 55 %.**

**POZOR**
**Zajistěte, aby se zvlhčovač vzduchu používal zajištěný proti převrácení na povrchu odolném proti působení vlhkosti. Zejména při použití vody bohaté na minerály / aromatických esencí může docházet ke vzniku sraženin/usazenin. Otvor pro výstup mlhy je otočný. Ujistěte se, že mlha vystupující z přístroje není namířena proti jiným elektrickým přístrojům, nábytku nebo stěnám.**

**Plnění a vyprazdňování nádržky na vodu**

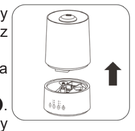

Před prvním zapnutím nechte přístroj půl hodiny stát, aby se přizpůsobil okolní teplotě. Vyjměte nádržku na vodu z přístroje a otočte ji.
Vyšroubujte uzávěr ❷. Nádržku na vodu vypláchněte a nalijte do ní max. 3,2 l pitné vody.
Nádržku opět uzavřete zašroubováním uzávěru ❷. Otočte nádržku a vložte ji zpět do přístroje tak, aby slyšitelně zacvakla. Nepřenášejte přístroj s naplněnou nádržkou na vodu. Po použití nádržku vyprázdněte a vypláchněte čerstvou pitnou vodou. Před dalším použitím naplňte nádržku čerstvou pitnou vodou. Pokud přístroj vypnete a nebudete ho delší dobu používat, vyjměte nádržku z přístroje a vylijte z ní vodu.

**POZOR**
**V přístroji používejte pouze čerstvou pitnou vodu (max. 40 °C). V případě tvrdé vápenaté vody můžete také použít vodu demineralizovanou. Přístroj pravidelně čistěte a odstraňujte z něj vodní kámen a jiné usazeniny, aby byla zachována jeho funkčnost. Aromatický olej nedávejte přímo do vodní nádržky.**

**Zapnutí a vypnutí**
V případě potřeby vytáhněte přihrádku pro vůni ⓫ a přidejte do ní několik kapek vonného oleje. Přihrádku poté zasuňte zpět na původní místo. Zasuňte zástrčku do řádně nainstalované elektrické zásuvky. Zvlhčovač vzduchu zapnete tak, že se jednou dotknete dotykové plochy ZAP/VYP ❻ ⏻.
Rozsvítí se integrovaná LED kontrolka.
Po několika sekundách začne z příslušného otvoru ❶ vystupovat mlha. Po skončení používání přístroje nebo vyprázdnění nádržky na vodu vypněte přístroj opětovným dotykem plochy ZAP/VYP ❻ ⏻.
Přístroj sám přestane produkovat mlhu, jakmile je nádržka na vodu prázdná. Maximální doba provozu při plné nádržce je přibližně 10 až 14 hodin.

**Předehřátí**
Přístroj disponuje funkcí předehřátí, která slouží k usmrcení choroboplodných zárodků a bakterií. Funkci aktivujete tak, že se po naplnění vodní nádržky dotknete příslušné dotykové plochy ❾. Rozsvítí se LED kontrolka nad dotykovou plochou. Při použití funkce předehřátí se zvyšuje nebulizační výkon. Při použití studené vody je nebulizační výkon maximálně 250 ml za hodinu, při použití teplé vody maximálně 350 ml za hodinu.

**Nastavení intenzity**
Opakovaným dotykem příslušné dotykové plochy ❼ můžete nastavit intenzitu tvorby mlhy (3 stupně: nízká „L“ / střední „M“ / vysoká „H“). Rozsvítí se příslušná LED kontrolka nad dotykovou plochou.

**Časovač**
Přístroj je vybaven časovačem, díky kterému můžete předem nastavit provozní dobu. Opakovaným dotykem příslušné dotykové plochy ❽ můžete zvolit provozní dobu 2/4/6 hodin nebo možnost „OFF“ (= časovač je vypnutý). Rozsvítí se příslušná LED kontrolka nad dotykovou plochou.

**Chyby a jejich odstranění**
- *Přístroj nelze zapnout (LED kontrolka nesvítí):* Zapojte zástrčku napájecího kabelu, zkontroluje elektrický obvod, zásuvku a pojistku.
- *Žádná mlha:* Naplňte nádržku na vodu.
- *Žádná mlha, i když je nádržka plná:* Zašroubujte správně uzávěr.
- *Příliš nízká intenzita mlhy:* Příliš velké množství usazenin ve vodní nádržce, vyčistěte ultrazvukový generátor / příliš špinavá voda, vyměňte vodu.
- *Bílé usazeniny:* Použijte čistou vodu nebo alespoň 1/2 destilované vody a 1/2 čerstvé vody z vodovodu.
- *Neobvyklý zápach:* Špinavá nebo stojatá voda, vyčistěte nádržku a naplňte ji čerstvou vodou.
- *Neobvyklé zvuky:* Nedostatek vody v nádržce, doplňte vodu / přístroj nestojí na pevném podkladu, postavte ho na stabilní a rovnou plochu.

Pokud nelze závadu popsaným způsobem odstranit, obraťte se na servisní středisko.

**Čištění a údržba**
- Při každodenním používání doporučujeme přístroj důkladně vyčistit minimálně každý třetí den. Jako prevenci kontaminace choroboplodnými zárodky / řasami vyprázdněte před delším nepoužíváním přístroj i nádržku. Občas vydezinfikujte alkoholem. Přístroj vyčistěte také před a po delší době uložení.
- Před čištěním zkontrolujte, zda je přístroj vypnutý a zda je zástrčka napájecího kabelu vytažená ze zásuvky.
- Vyjměte nádržku na vodu z přístroje a vyprázdněte ji.
- Přístroj zvenku očistěte vlhkým měkkým hadříkem.
- K čištění nepoužívejte žádné agresivní látky, např. abrazivní krém nebo jiné čisticí prostředky. Mohlo by dojít k poškození povrchu a snížení tvorby mlhy.
- Nádržku na vodu můžete důkladně vypláchnout horkou vodou (>65 °C) nebo minimálně 75% alkoholem. Nebulizační komoru vyčistěte hadříkem navlhčeným v alkoholu a vatovou tyčinkou. Dbejte na to, aby do přístroje nevnikla voda.
- Ultrazvukový generátor je nejcitlivější součást přístroje. Je nutné ho udržovat v čistotě a zacházet s ním opatrně. Otvory na přístroji zbavte nánosů a nečistot např. pomocí čisticího štětce. K čištění ultrazvukového generátoru nikdy nepoužívejte kovové nástroje.
- Pokud přístroj delší dobu nepoužíváte, vylijte z nádržky na vodu zbytek vody a přístroj utřete dosucha.
- Přístroj skladujte na suchém a chladném místě, nejlépe v původním obalu.
- Uzávěr nádržky na vodu uložte volně, aby nedošlo k přilepení nebo přilnutí těsnicí manžety.

**Odvápnění**
Pokud se přístroj plní tvrdou vodou, resp. vodou obsahující minerály, musí se pravidelně odvápnit. K odvápnění používejte výhradně čistou kyselinu citronovou (prodává se jako prášek v drogerii)! (Nepoužívejte tekuté odvápňovače! Nepoužívejte odvápňovací tablety! Nepoužívejte ocet!)
- Přístroj (nádržku) zcela vyprázdněte.
- Dbejte na to, aby se do otvoru pro výstup vzduchu na spodním dílu nedostala žádná kapalina.
- Nasypte do nádržky 1 polévkovou lžíci (cca 25 g) čisté kyseliny citronové a přidejte 500 ml vody o teplotě 60 °C.
- Zašroubujte nádrž a jemně protřepejte, dokud se kyselina citronová nerozpustí.
- Nasaďte nádržku na spodní díl. PŘÍSTROJ NEZAPÍNEJTE!
- Nechte odvápňovací roztok v nádržce/přístroji vychladnout (alespoň 3 hodiny).
- Vyjměte nádržku z přístroje a vhodným kartáčem (na lahve apod.) očistěte vnitřní stranu a nebulizační komoru. Vylijte obsah nádržky a vypláchněte nádržku čistou vodou.
- Vylijte obsah spodního dílu. Dbejte na to, aby se do otvoru pro výstup vzduchu nedostala žádná kapalina. Odolné vápenné skvrny vydrhněte kartáčem, hadrem nebo vatovými tyčinkami. V oblasti ultrazvukového generátoru dbejte zvýšené opatrnosti!
- Spodní díl vypláchněte čistou vodou. (Dbejte na to, aby se do otvoru pro výstup vzduchu na spodním dílu nedostala žádná kapalina.)

**Likvidace**
Tento přístroj se nesmí likvidovat společně s běžným domovním odpadem. Každý spotřebitel je povinen odevzdat všechny elektrické nebo elektronické přístroje – bez ohledu na to, zda obsahují škodlivé látky, či nikoliv – do sběrného místa ve svém městě nebo v příslušné prodejně, aby mohly být zlikvidovány způsobem šetrným k životnímu prostředí. Pro informace týkající se likvidace se obraťte na místní orgán nebo na prodejce, u kterého jste přístroj zakoupili.

**Technické údaje**

| | |
|---|---|
| Název a model: | zvlhčovač vzduchu **medisana AH 661** |
| Napájení: | 220–240 V~ 50/60 Hz |
| Výkon: | 95 W |
| Objem nádržky: | 3 200 ml |
| Nebulizační výkon: | maximálně cca 350 ml/h (teplá voda) / 250 ml/h (studená voda) |
| Doba chodu: | maximálně cca 14 hodin |
| Rozměry: | cca 28,1 × 18,5 × 18,5 cm |
| Hmotnost: | cca 1,1 kg |
| Skladovací podmínky: | čisté a suché prostředí |
| Číslo výrobku: | 60052 |
| Číslo EAN: | 40 15588 60052 4 |

**V rámci neustálého zlepšování výrobku si vyhrazujeme právo provádět na něm technické a tvarové změny.**

Aktuální verzi tohoto návodu k použití najdete na adrese www.medisana.com

**Záruční a servisní podmínky**
V záručním případě se obraťte na svůj specializovaný obchod nebo přímo na servisní středisko. Bude-li nutné přístroj zaslat zpět, uveďte, o jakou závadu se jedná, a přiložte kopii účtenky.
Při tom platí následující záruční podmínky:
1. Na výrobky **medisana** je od data prodeje poskytována 3 letá záruka. Datum prodeje je v záručním případě nutno doložit účtenkou nebo fakturou.
2. Závady v důsledku vad materiálu nebo výrobních vad budou v záruční době odstraněny bezplatně.
3. Poskytnutím záruky se doba záruky na přístroj ani na vyměněné součástky neprodlužuje.
4. Ze záruky jsou vyloučeny:
   a. všechny škody způsobené nevhodným zacházením, např. nerespektováním návodu k použití.
   b. škody způsobené v důsledku údržby nebo zásahů ze strany kupujícího nebo nepovolanými třetími osobami.
   c. škody, které byly způsobeny během přepravy na cestě od výrobce ke spotřebiteli nebo při zasílání do servisního střediska.
   d. díly příslušenství, které podléhají běžnému opotřebení.
5. Odpovědnost za přímé nebo nepřímé následné škody způsobené přístrojem, je vyloučena i v případě, jestliže je škoda na přístroji uznána jako případ poškození v záruční lhůtě.

SK/SI

# medisana®

**SK NÁVOD NA POUŽITIE**
**Zvlhčovač vzduchu AH 661**

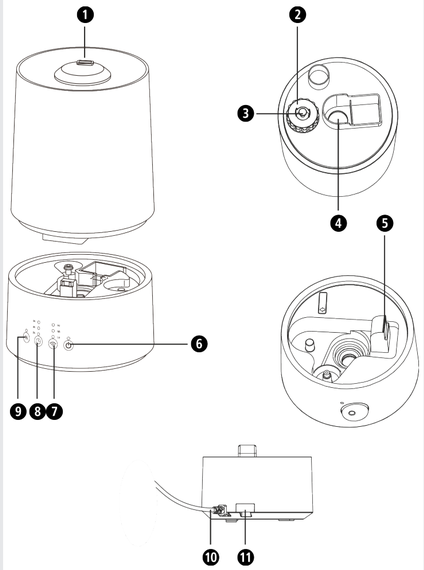


1. Výpust hmly, zvonka
2. Uzáver
3. Pružina
4. Výpust hmly, vnútri
5. Otvor na výstup vzduchu
6. Dotyková plôška zapnutia/vypnutia
7. Dotyková plôška na nastavenie rozprašovacej intenzity (3 stupne)
8. Dotyková plôška na predvoľbu času (2/4/6 hodín)
9. Dotyková plôška na predhrievanie
10. Sieťový kábel
11. Priečinok na aromatický olej

*Vysvetlenie značiek*

**DÔLEŽITÉ**
Nedodržanie tohto návodu môže viesť k vážnym poraneniam alebo k poškodeniam prístroja.

**VÝSTRAHA**
Tieto výstražné upozornenia musíte rešpektovať, aby sa zabránilo možným poraneniam používateľa.

**POZOR**
Tieto upozornenia musíte rešpektovať, aby sa zabránilo možným poškodeniam prístroja.

**UPOZORNENIE**
Tieto upozornenia vám poskytujú užitočné dodatočné informácie o inštalácii alebo prevádzke.

Prístroj používajte len v uzavretých priestoroch!

Trieda ochrany II

**LOT** Číslo LOT

Výrobca

**medisana GmbH**, Carl-Schurz-Str. 2,
41460 NEUSS, NEMECKO

60061 AH661 09/2021 Ver. 2.0

## SK Bezpečnostné pokyny

**Skôr než začnete prístroj používať, pozorne si prečítajte návod na použitie, obzvlášť bezpečnostné pokyny, a návod na použitie uschovajte na neskoršie použitie. Ak prístroj odovzdávate tretím osobám, bezpodmienečne s ním odovzdajte aj tento návod na použitie.**

### Napájanie prúdom

- Skôr ako prístroj pripojíte do vášho napájania prúdom, uistite sa, že sa sieťové napätie uvedené na typovom štítku zhoduje s napätím vašej elektrickej siete.
- Konektor zapojte do zásuvky, len keď je prístroj vypnutý.
- Prístroj nikdy neprenášajte, neťahajte ani neotáčajte za sieťový kábel a sieťový kábel nezalamujte.
- Sieťový kábel umiestnite tak, aby nehrozilo nebezpečenstvo pádu a vylúčilo sa riziko uškrtenia.
- Ak stojíte vo vode, nedotýkajte sa sieťového konektora. So sieťovým konektorom manipulujte vždy so suchými rukami.

### Pokyny pre osobitné skupiny používateľov

- Tento prístroj môžu používať deti od 8 rokov, ako aj osoby so zníženými fyzickými, zmyslovými alebo mentálnymi schopnosťami alebo nedostatkom skúseností a vedomostí, ak sú pod dohľadom alebo boli poučené o bezpečnom používaní prístroja a rozumejú nebezpečenstvám, ktoré z takéhoto používania vyplývajú.
- Deti sa s prístrojom nesmú hrať.
- V prípade alergického ochorenia dýchacích ciest sa pred použitím prístroja poraďte so svojím lekárom.
- Poraďte sa so svojím lekárom, ak by sa pri používaní prístroja vyskytli nejaké zdravotné ťažkosti. V takom prípade ihneď prestaňte s používaním prístroja.

### Prevádzka prístroja

- Prístroj nie je vhodný na komerčné používanie.
- Prístroj používajte len v súlade s jeho určením podľa návodu na použitie. Pri používaní na iné účely zaniká nárok na záruku!
- Nepoužívajte, ak je prístroj, kábel alebo konektor poškodený, ak nefunguje bezchybne, keď spadol na zem alebo do vody.
- Prístroj, vrátane sieťového kábla, udržiavajte v dostatočnej vzdialenosti od horúcich plôch.
- Prístroj na použitie postavte na pevnú a rovnú plochu, aby sa nemohol prevrátiť.
- Nechytajte prístroj, ktorý spadol do vody. Ihneď vytiahnite sieťový konektor.
- Prístroj držte mimo dosahu zvierat.
- Prístroj umiestnite aspoň 2 m od televíznych a rozhlasových prijímačov, aby ste zabránili interferenciám.
- Prístroj neprevádzkujte, keď sa v nádržke na vodu nenachádza žiadna kvapalina, ale je jej veľmi málo. Voda v nádržke nesmie zamrznúť ani byť horúca.
- Nikdy neblokujte výpust hmly, resp. otvor na výstup vzduchu.
- Vždy sa uistite, že je prístroj pri preprave, plnení a vyprázdňovaní nádržky na vodu vypnutý a že je vytiahnutý sieťový korektor.
- Do výrobku nestrkajte žiadne kovové predmety.
- Pri unikaní horúcej pary musíte byť opatrný. Do blízkosti výpustu hmly nedávajte žiadne časti tela.
- Po použití vypnite všetky funkcie a sieťový konektor vytiahnite zo zásuvky.

### Údržba a čistenie

- Prístroj môžete len čistiť. V prípade porúch prístroj sami neopravujte, pretože tým zaniká akýkoľvek nárok na záruku. Informujte sa u svojho špecializovaného predajcu a opravy nechajte vykonať len v servise **medisana**.
- Ak je sieťový kábel poškodený, môže ho vymeniť len spoločnosť **medisana**, autorizovaný špecializovaný predajca alebo primerane kvalifikovaná osoba, aby sa zabránilo rizikám.
- Čistenie a používateľskú údržbu nesmú vykonávať deti bez dozoru.
- Prístroj nerozoberajte – existuje nebezpečenstvo zásahu elektrickým prúdom alebo požiaru.
- Pri čistení nepoškriabte ultrazvukový generátor.
- Prístroj neponárajte do vody ani do iných kvapalín.
- Ak by sa do prístroja predsa len dostala kvapalina, ihneď vytiahnite sieťový konektor.
- Prístroj uchovávajte v suchom prostredí.

### Primerané použitie

Zvlhčovač vzduchu slúži na zvyšovanie relatívnej vlhkosti vzduchu v miestnosti. Kapacita prístroja je dimenzovaná na miestnosť s plochou max. 30 m². Prístroj je určený len na použitie v domácnosti a nie na komerčné účely alebo pre lekársku oblasť!

**Obsah balenia**

Najskôr skontrolujte, či je prístroj úplný a či nie je poškodený. V prípade pochybností prístroj neuvádzajte do prevádzky a obráťte sa na svojho predajcu alebo servisné pracovisko.
Balenie obsahuje:
• 1 zvlhčovač vzduchu **AH 661 medisana**
• 1 návod na použitie

Obaly sú recyklovateľné alebo ich je možné vrátiť do kolobehu surovín. Už nepotrebný obalový materiál, prosím, riadne zlikvidujte. Ak pri rozbaľovaní zistíte poškodenie spôsobené prepravou, okamžite kontaktujte svojho predajcu.

**VÝSTRAHA**
**Dávajte pozor, aby sa obalové fólie nedostali do rúk deťom! Hrozí nebezpečenstvo zadusenia!**

**Ultrazvuková technológia**

Príliš suchý vzduch v miestnosti zvyšuje náchylnosť na infekčné ochorenia a ochorenia dýchacích ciest a spôsobuje únavu a zníženú koncentráciu. Zdravý vzduch by mal vykazovať relatívnu vlhkosť vzduchu od 40 do 55 %. Tichá a energeticky úsporná ultrazvuková technológia zvlhčovača vzduchu transformuje vodu vibráciami na najjemnejšiu hmlu, ktorá zvyšuje stupeň vlhkosti vzduchu. Toto zlepšuje kvalitu vzduchu a predchádza vysušeniu sliznic a pokožky. Kapacita prístroja je dimenzovaná na miestnosť s plochou max. 30 m². Bezpodmienečne dodržiavajte pokyny na čistenie a údržbu.

**POZOR**
**Príliš intenzívne používanie môžeš viesť k presýteniu vzduchu v miestnosti vlhkosťou, ktorá sa môže vyzrážať na stenách, oknách a predmetoch v miestnosti. Preto pravidelne pomocou hygrometru kontrolujte, či hodnota relatívnej vlhkosti vzduchu neprekračuje 55 %.**

**POZOR**
**Zaistite, aby sa zvlhčovač vzduchu počas prevádzky nemohol prevrátiť a bol postavený na povrchu odolnom voči vlhkosti. Obzvlášť pri prevádzke s vodou obsahujúcou minerálne látky/aromatickú esenciu môžu vznikať zrážky/usadeniny. Výpust hmly je možné otáčať. Dávajte pozor, aby vystupujúca para nesmerovala na iné elektrické prístroje, nábytok alebo steny.**

**Naplnenie a vyprázdnenie nádržky na vodu**

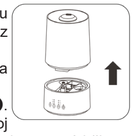

Skôr ako prístroj prvýkrát zapnete, nechajte ho polhodinu zvyknúť si na izbovú teplotu. Vyberte nádržku na vodu z prístroja a otočte ju.
Vyskrutkujte uzáver ❷. Nádržku na vodu vypláchnite a potom ju naplňte s maximálne 3,2 l pitnej vody.
Nádržku znova zatvorte zaskrutkovaním uzáveru ❷. Otočte nádržku na vodu a nasaďte ju naspäť na prístroj tak, aby počuteľne zaklapla. Prístroj nepremiestňujte s naplnenou nádržkou na vodu. Zvyšnú vodu po ukončení použitia vylejte a nádržku vypláchnite čerstvou pitnou vodou. Pred opätovným použitím nádržku naplňte čerstvou pitnou vodou. Ak chcete prístroj vypnúť a nepoužívať ho dlhšiu dobu, vyberte nádržku na vodu z prístroja a vyprázdnite ju.

**POZOR**
**Na prevádzku prístroja používajte iba čerstvú pitnú vodu (max. 40 °C). Pri tvrdej vode obsahujúcej vápnik máte taktiež možnosť použiť demineralizovanú vodu. Prístroj pravidelne čistite a zbavte ho vápnika a iných usadenín, aby sa zachovala jeho funkčnosť. Aromatický olej nedávajte priamo do nádržky na vodu.**

**Zapnutie a vypnutie**

V prípade potreby vytiahnite priečinok na aromatický olej ⓫ a pridajte do neho pár kvapiek aromatického oleja. Zasuňte ho späť do pôvodnej polohy. Sieťový konektor zasuňte na riadne nainštalovanej sieťovej zásuvky. Zvlhčovač vzduchu zapnete tak, že sa dotknete dotykovej plôšky pnutia/vypnutia ❻ ⏻ . Rozsvieti sa integrovaná kontrolná LED.
Po niekoľkých sekundách začne z výpustu ❶ viditeľne vystupovať hmla. Po skončení používania alebo keď už nie je v nádržke voda prístroj vypnite tak, že sa druhýkrát dotknete dotykovej plôšky zap./vyp. ❻ ⏻ .
Pri prázdnej nádržke na vodu prístroj automaticky vypne rozprašovanie. Keď je nádržka na vodu plná, je maximálna doba prevádzky cca 10 až 14 hodín.

**Predhrievanie**

Prístroj disponuje funkciou predhrievania na usmrtenie zárodkov a baktérií. Na jej aktivovanie sa po naplnení nádržky na vodu dotknite dotykovej plôšky ❾ ♨. Rozsvieti sa LED nad dotykovou plôškou. Pri používaní predhrievania sa zvyšuje rozprašovací výkon prístroja. Rozprašovanie činí pri studenej vode max. 250 ml za hodinu, pri teplej vode max. 350 ml za hodinu.

**Nastavenie intenzity**

Opakovaným dotykom na dotykovú plôšku ❼ môžete nastaviť rozprašovaciu intenzitu v 3 stupňoch (nízka „L“/stredná „M“/vysoká „H“. Rozsvieti sa príslušná LED nad dotykovou plôškou.

**Časovač**

Prístroj má časovač, ktorým môžete prednastaviť dobu prevádzky. Opakovaným dotykom na dotykovú plôšku ❽ môžete zvoliť medzi 2/4/6 hodinami doby chodu alebo „OFF“ (= časovač deaktivovaný). Rozsvieti sa príslušná LED nad dotykovou plôškou.

**Chyby a ich odstránenie**

- *Prístroj sa nedá zapnúť (LED nesvieti):* Zasuňte sieťový konektor; skontrolujte elektrický obvod, zásuvku a poistku.
- *Žiadne rozprašovanie:* Naplňte nádržku na vodu.
- *Žiadne rozprašovanie, hoci je nádržka plná:* Správne uzavrite uzáver.
- *Príliš slabá intenzita rozprašovania:* Príliš veľa usadenín v nádržke na vodu, vyčistite ultrazvukový generátor/voda príliš špinavá, vymeňte ju.
- *Biele usadeniny:* Použite čistú vodu alebo minimálne 1/2 destilovanej vody / 1/2 čerstvej vody z vodovodu.
- *Nezvyčajný zápach:* Znečistená alebo odstáta voda, vyčistite nádržku a naplňte ju čerstvou vodou.
- *Nezvyčajný zvuk:* Príliš málo vody v nádržke, doplňte vodu/prístroj nestojí na pevnej ploche, postavte ho na stabilnú a rovnú plochu.

Ak poruchu nie je možné odstrániť opísaným spôsobom, spojte sa so svojím servisným centrom.

**Čistenie a údržba**

- Pri každodennej prevádzke vám odporúčame prístroj dôkladne vyčistiť minimálne každé 3 dni. Keď prístroj a nádržku dlhšie nebudete používať, vyprázdnite ho, aby ste predišli rozmnoženiu zárodkov/rias. Občas vydezinfikujte alkoholom. Prístroj vyčistite aj pred dlhšími dobami uschovania alebo po nich.
- Pred čistením prístroja sa presvedčte, že je vypnutý a sieťová zástrčka je vytiahnutá zo zásuvky.
- Z prístroja vyberte nádržku na vodu a vyprázdnite ju.
- Prístroj očistite zvonka navlhčenou, mäkkou handrou.
- Na čistenie nepoužívajte žiadne agresívne látky, ako napríklad tekutý prášok ani iné prostriedky. To by mohlo poškodiť povrch a zredukovať rozprašovanie.
- Nádržku na vodu môžete dôkladne vypláchnuť horúcou vodou (> 65 °C) alebo minimálne 75 % alkoholom. Komoru rozprašovača očistite handričkou namočenou v alkohole alebo vatovou tyčinkou. Dávajte pozor, aby sa dovnútra prístroja nedostala voda.
- Ultrazvukový generátor je najcitlivejším konštrukčným dielom prístroja. Je dôležité, aby ste ho udržiavali v čistote a pristupovali k nemu šetrne. Na očistenie výpustov od usadenín a čiastočiek nečistôt použite napr. čistiaci štetec. Na čistenie ultrazvukového generátora v žiadnom prípade nepoužívajte kovové pomôcky.
- Keď prístroj nepoužívate dlhší čas, vylejte zvyšnú vodu z nádržky na vodu a osušte prístroj.
- Prístroj skladujte na suchom, chladnom mieste, najlepšie v originálnom balení.
- Uzáver z nádržky na vodu skladujte voľne, aby sa zabránilo zlepeniu alebo priľnutiu tesniacej manžety.

**Odvápnenie**

Pri použití tvrdej vody, resp. vody obsahujúcej minerály, musí byť prístroj pravidelne odvápňovaný. Odvápnenie vykonávajte výhradne čistou kyselinou citrónovou (práškový prípravok z drogérie)! (Žiadne tekuté odvápňovacie prostriedky! Žiadne odvápňovacie tabletky! Žiadny ocot!).

- Prístroj (nádržku) úplne vyprázdnite.
- Dbajte o to, aby do výstupného otvoru vzduchu spodnej časti nenatiekla žiadna kvapalina.
- Do nádržky dajte 1 polievkovú lyžicu (cca 25 g) čistej kyseliny citrónovej a doplňte 500 ml vody s teplotou 60 °C.
- Nádržku priskrutkujte a jemne potraste, pokiaľ sa nerozpustila kyselina citrónová v prášku.
- Nádržku nasaďte na spodný diel. PRÍSTROJ NEZAPÍNAJTE!
- Roztok na odvápnenie nechajte vychladnúť v nádržke/prístroji (minimálne 3 hodiny).
- Nádržku vyberte z prístroja a vhodnou kefkou (kefka na fľaše a pod.) vydrhnite vnútornú stranu a rozprašovaciu šachtu. Obsah nádržky vylejte a nádržku vypláchnite dočista.
- Spodný diel vylejte. Dávajte pozor, aby sa do otvoru na výstup vzduchu nedostala žiadna kvapalina. Odolné vápenné škvrny vydrhnite kefkou, handrou alebo vatovou tyčinkou. Pozor v oblasti ultrazvukového generátora!
- Spodnú časť vypláchnite dočista (Dávajte pozor, aby sa do otvoru na výstup vzduchu v spodnej časti nedostala žiadna kvapalina).

**Likvidácia**

Tento prístroj sa nesmie likvidovať spolu s komunálnym odpadom. Každý používateľ je povinný všetky elektrické alebo elektronické prístroje bez ohľadu na to, či obsahujú alebo neobsahujú škodlivé látky, odovzdať v zbernom mieste vo svojej obci alebo v obchode, aby sa mohli ekologicky zlikvidovať. O likvidácii sa informujte na svojom komunálnom úrade alebo u svojho predajcu.

**Technické údaje**

Názov a model: **medisana** zvlhčovač vzduchu **AH 661**

| | |
|---|---|
| Napájanie prúdom: | 220 – 240V~ 50/60 Hz |
| Výkon: | 95 W |
| Objem nádržky: | 3 200 ml |
| Kapacita rozprašovača: | maximálne cca 350 ml/h (teplá)/maximálne cca 250 ml/h (studená) |
| Doba chodu: | maximálne cca 14 hodín |
| Rozmery: | cca 28,1 x 18,5 x 18,5 cm |
| Hmotnosť: | cca 1,1 kg |
| Skladovacie podmienky: | čisté a suché miesto |
| Číslo výrobku: | 60052 |
| Číslo EAN: | 40 15588 60052 4 |

**V záujme stáleho zdokonaľovania výrobkov si vyhradzujeme technické a konštrukčné zmeny.**

Aktuálne znenie tohto návodu na použitie nájdete na stránke www.medisana.com.

**Záručné a servisné podmienky**

V prípade uplatnenia záruky sa obráťte na svoj špecializovaný obchod alebo priamo na servisné pracovisko. Ak budete musieť prístroj zaslať, uveďte, o akú poruchu ide, a priložte kópiu potvrdenia o kúpe.
Platia tieto záručné podmienky:

1. Na výrobky **medisana** sa od dátumu predaja poskytuje 3-ročná záruka. Pri uplatnení záruky sa dátum predaja preukazuje potvrdením o kúpe alebo faktúrou.
2. Nedostatky v dôsledku materiálových alebo výrobných chýb sa počas záručnej lehoty odstránia bezplatne.
3. Uplatnením záruky sa nepredlžuje záručná lehota na prístroj ani na vymeniteľné súčiastky.
4. Zo záruky sú vyňaté:
   a. Akékoľvek škody, ktoré vznikli nesprávnym používaním, napr. nedodržaním návodu na použitie.
   b. Škody vzniknuté opravou alebo zásahmi kupca alebo nepovolaných tretích osôb.
   c. Škody spôsobené počas prepravy od výrobcu k používateľovi alebo pri zaslaní servisnému pracovisku.
   d. Náhradné diely, ktoré podliehajú normálnemu opotrebovaniu.
5. Zodpovednosť za nepriame a priame následné škody spôsobené prístrojom je vylúčená aj vtedy, ak sa poškodenie prístroja uznalo ako záručný prípad.

SK/SI

medisana®

**SI NAVODILA ZA UPORABO**
**Vlažilnik zraka AH 661**

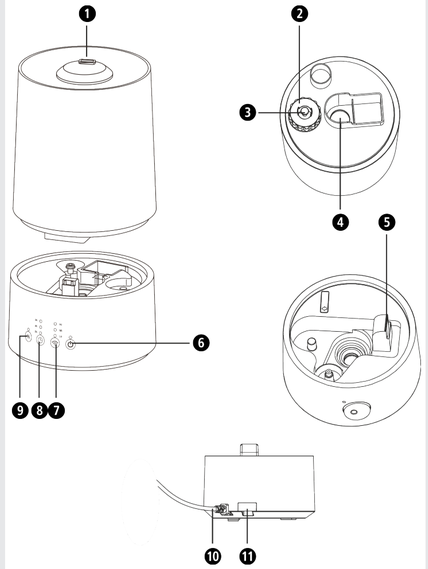


1. Izpust za meglico, zunaj
2. Zapiralni pokrovček
3. Vzmet
4. Izpust za meglico, znotraj
5. Odprtina za izpust zraka
6. Površina tipke vklop/izklop ⏻
7. Površina tipke za nastavitev intenzivnosti meglice (3-stopenjska)
8. Površina tipke za določitev časa (2 / 4 / 6 ur)
9. Površina tipke za predgretje
10. Napajalni kabel
11. Predalček za aromo

*Razlaga znakov*

**POMEMBNO**
Neupoštevanje teh navodil lahko privede do težkih telesnih poškodb ali škode na napravi.

**OPOZORILO**
Upoštevajte opozorila, saj lahko samo tako preprečite morebitne poškodbe uporabnika.

**POZOR**
Te napotke je treba upoštevati, da preprečite morebitne poškodbe naprave.

**NAPOTEK**
Ti napotki vas bodo dodatno podučili glede namestitve ali delovanja.

Napravo uporabljajte samo v zaprtih prostorih!

Razred zaščite II

LOT Številka LOT

Proizvajalec

**medisana GmbH**, Carl-Schurz-Str. 2,
41460 NEUSS, NEMČIJA

CE

## SI Varnostni napotki

**Pred uporabo izdelka skrbno preberite navodila za uporabo, še posebej varnostne napotke, in jih shranite za kasnejšo uporabo. Če napravo predate tretjim osebam, nujno priložite ta navodila za uporabo.**

### za električno napajanje

- Preden napravo priključite na električno napajanje pazite na to, da se na tipski tablici navedeno omrežno napajanje ujema z napajanjem vašega električnega omrežja.
- Vtič vstavite samo v vtičnico, kadar je naprava izklopljena.
- Naprave nikoli ne nosite, vlecite ali vrtite za napajalni kabel in kabla nikamor ne ukleščite.
- Napajalni kabel namestite tako, da ne predstavlja nevarnosti spotika in, da je tveganje za zadavljenje izključeno.
- Vtikača ne prijemajte, kadar stojite v vodi in vedno ga prijemajte s suhimi rokami.

### za posebne posameznike

- Otroci od 8 let naprej ter osebe z zmanjšanimi fizičnimi, senzornimi ali mentalnimi sposobnostmi ali pomanjkanjem izkušenj in znanja lahko napravo uporabljajo le pod nadzorom ali potem, ko so bili podučeni o varni uporabi naprave in tveganjih, ki izhajajo iz tega.
- Otroci se ne smejo igrati z napravo.
- V primeru alergičnega obolenja dihalnih poti se pred uporabo naprave posvetujte s svojim osebnim zdravnikom.
- Če se pri uporabi pojavijo zdravstvene težave, potem se posvetujte s svojim zdravnikom. V tem primeru takoj prenehajte z uporabo naprave.

### za obratovanje naprave

- Naprava ni namenjena za komercialno uporabo.
- Napravo uporabljate samo v skladu z njenim namenom v navodilih za uporabo. Pri nepravilni uporabi je garancija neveljavna!
- Naprave ni dovoljeno uporabljati, če ta ne deluje brezhibno, če je padla na tla ali v vodo, ali če je poškodovana.
- Napravo, vključno z napajalnim kablom, držite stran od vročih površin.
- Za uporabo postavite napravo na trdno in ravno površino tako, da se ne more prevrniti.
- Ne segajte po napravi, ki je padla v vodo. Takoj izvlecite omrežni vtič.
- Preprečite stik živali z napravo.
- Napravo namestite vsaj 2 m oddaljeno od televizijskih in radijskih naprav, da preprečite interference.
- Naprave ne uporabljajte, če vodni rezervoar ne vsebuje nikakršne tekočine ali premalo tekočine. Voda v rezervoarju ne sme biti zmrznjena ali vroča.
- Nikoli ne blokirajte izpusta meglice oz. odprtine za zrak.
- Vedno se prepričajte, da je pri transportu, polnjenju in izpraznjevanju vodnega rezervoarja naprava izklopljena in je vtič izvlečen.
- V izdelek ne vstavljajte kovinskih predmetov.
- Pri emisijah vroče pare je potrebna previdnost. Nobenih telesnih delov ne približujte izpustu meglice.
- Po uporabi izklopite vse funkcije in izvlecite vtič iz vtičnice.

### za vzdrževanje in čiščenje

- Vi sami lahko na napravi izvajate samo čiščenje. V primeru motenj naprave ne popravljajte sami, saj je v tem primeru garancija neveljavna. Vprašajte pri vašem strokovnem prodajalcu in popravila naj izvaja samo pooblaščen servis za izdelke **medisana**.
- Če je napajalni kabel poškodovan, ga lahko zamenja samo **medisana**, pooblaščen prodajalec ali druga ustrezno usposobljena oseba, da se tako preprečijo tveganja.
- Čiščenja in uporabniškega vzdrževanja ne smejo opravljati otroci brez nadzora odraslih oseb.
- Naprave ne razstavljajte, obstaja nevarnost električnega udara in požara.
- Pri čiščenju ne popraskajte ultrazvočnega pretvornika.
- Naprave ne potapljajte v vodo ali druge tekočine.
- Če bi kljub temu v notranjost naprave prodrla tekočina takoj izvlecite vtič.
- Napravo hranite v suhem okolju.

### Pravilna uporaba

Vlažilnik zraka je namenjen temu, da zvišuje relativno zračno vlažnost določenega prostora. Kapaciteta naprave je zasnovana za prostore z najv. 30 m² površine. Naprava je namenjena samo za uporabo v gospodinjstvu in ni namenjena industrijski uporabi ali v medicinske namene!

**Obseg dobave**
Najprej preverite, ali je naprava popolna in brez poškodb. V primeru dvoma naprave ne uporabljajte in se obrnite na svojega trgovca ali servisno mesto.
V obseg dobave sodijo:
- 1 **medisana** vlažilnik zraka **AH 661**
- 1 navodilo za uporabo

Embalažo se lahko bodisi znova uporabi bodisi reciklira. Prosimo vas, da embalažo, ki je več ne potrebujte, pravilno odstranite. Če pri odstranjevanju embalaže opazite škodo, ki je nastala pri transportu, potem se takoj obrnite na svojega trgovca.

**OPOZORILO**
**Pazite, da embalažna folija ne pride v roke otrok!**
**Obstaja nevarnost zadušitve!**

**Ultrazvočna tehnologija**
Preveč suh zrak v prostoru zviša dovzetnost za infekcijska obolenja in obolenja dihalnih poti in pripelje do zaspanosti in šibke koncentracije. Zdrav zrak bi moral imeti zračno vlažnost od 40 do 55 %. Tiha in varčna ultrazvočna tehnologija vlažilnika zraka spreminja vodo z nihanji v najbolj fino meglico, ki zvišuje stopnjo vlage v zraku. To izboljša kakovost zraka in preprečuje izsušitev sluznic in kože. Kapaciteta naprave je zasnovana za prostore z najv. 30 m² površine. Obvezno sledite napotkom za čiščenje in nego.

**POZOR**
**Preveč intenzivno obratovanje lahko pripelje do prevelike nasičenosti prostorskega zraka z vlago, ki se lahko odlaga na stenah, oknih in predmetih v prostoru. Zaradi tega redno preverjajte s pomočjo higrometra, da vrednost relativne zračne vlažnosti ne preseže 55 % .**

**POZOR**
**Zagotovite, da je vlažilnik zraka pri obratovanju postavljen v položaj, kjer se ne more prevrniti na površini, ki je neobčutljiva za vlago. Še posebej pri obratovanju z vodo, ki vsebuje mineralne snovi ali aromatične esence lahko pride do oborin / usedlin. Izpust meglice je vrtljiv. Pazite na to, da izstopajoča meglica ni usmerjena v druge električne naprave, pohištvo ali stene.**

**Polnjenje in praznjenje vodnega rezervoarja**
Pred prvim vklopom naprave pustite, da se najprej pol ure ogreva na sobno temperaturo. Vodni rezervoar odstranite z naprave in ga obrnite.

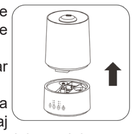

Zapiralni pokrovček odvijte ❷ ven. Vodni rezervoar sperite in ga nato napolnite z najv. 3,2 l pitne vode.
Vodni rezervoar ponovno zaprite s privitjem zapiralnega pokrovčka ❷. Vodni rezervoar obrnite in ga vstavite nazaj v napravo, da slišno zaskoči. Naprave ne prevažajte s polnim vodnim rezervoarjem. Preostalo vodo po koncu uporabe odlijte in rezervoar sperite s svežo pitno vodo. Pred ponovno uporabo napolnite rezervoar s svežo pitno vodo. Če napravo izklopite in je dalj časa ne želite uporabljati, potem snemite vodni rezervoar z naprave in ga izpraznite.

**POZOR**
**Za obratovanje naprave uporabljajte samo svežo pitno vodo (najv. 40°C). Pri trdi vodi, ki vsebuje vodni kamen imate možnost uporabe demineralizirane vode. Napravo redno čistite in jo osvobodite vodnega kamna in drugih usedlin, da zagotovite njeno pripravljenost za obratovanje. V vodni rezervoar ne dodajajte aromatičnega olja.**

**Vklop in izklop**
Po potrebi izvlecite predalček za aromo ⓫ in v predalček dodajte nekaj kapljic aromatičnega olja. Ponovno ga potisnite nazaj v prvoten položaj. Omrežni vtič vstavite v pravilno nameščeno vtičnico. Vlažilnik zraka vklopite tako, da se enkrat dotaknete površine tipke vklop/izklop ❻ ⏻ integrirana kontrolna LED zasveti.
Po nekaj sekundah postane izstopajoča meglica vidna na izpustu ❶ . Napravo po koncu uporabe ali, ko se v vodnem rezervoarju ne nahaja več voda, izklopite tako, da ponovno pritisnete površino tipke za vklop/izklop ❻ ⏻ .
Naprava samodejno izklopi zamegljevanje pri praznem vodnem rezervoarju. Če je vodni rezervoar poln znaša največje obdobje obratovanja pribl. 10 do 14 ur.

**Predgretje**
Naprava ima funkcijo predgretja za uničenje klic in bakterij. Za aktiviranje teh se po polnjenju vodnega rezervoarja dotaknite površine tipke ❾ . LED nad površino tipke zasveti. Ob uporabi predgretja se zviša moč zamegljenosti. Zamegljenost znaša pri hladni vodi najv. 250 ml na uro, pri topli vodi najv. 350 ml na uro.

**Nastavitev intenzivnosti**
S ponovnim dotikom površine tipke ❼ lahko intenzivnost zamegljevanja nastavite po stopnjah 3 (nizka “L” / srednja “M” / visoka “H”). Ustrezna LED nad površino tipke zasveti.

**Časovnik**
Naprava ima časovnik, s katerim je mogoče predhodno nastaviti obdobje obratovanja. S ponovnim dotikom površine tipke ❽ lahko izbirate med časom delovanja 2 / 4 / 6 ur ali “OFF” (= časovnik je izklopljen). Ustrezna LED nad površino tipke zasveti.

**Napake in odpravljanje napak**
- *Naprave ni mogoče vklopiti (LED ne sveti):* Vstavite omrežni vtič; preverite električni krog, vtičnico in varovalko.
- *To ni omrežni kabel:* Polnjenje vodnega rezervoarja.
- *Brez meglice, čeprav je rezervoar poln:* Zapiralni pokrovček pravilno zaprite.
- *Intenzivnost meglice je prešibka:* Preveč usedlin v vodnem rezervoarju, očistite ultrazvočni pretvornik / če je voda umazana, zamenjajte.
- *Bele usedline:* Uporabite čisto vodo ali vsaj 1/2 destilirane vode / 1/2 sveže vode iz pipe.
- *Neobičajen vonj:* Umazana voda ali voda, ki stoji, očistite rezervoar in ga napolnite s vežo vodo.
- *Neobičajen zvok:* Premalo vode v rezervoarju, dopolnite vodo / naprava ne stoji na trdi površini, postaviti na stabilno in ravno površino.

Če napake na opisan način ni mogoče odpraviti, potem se povežite z vašim servisnim centrom.

**Čiščenje in nega**
- Pri vsakodnevnem obratovanju vam priporočamo, da napravo vsake 3 dni temeljito očistite. Da bi že od samega začetka preprečili razvoj klic in nastanek alg, je treba ob daljši neuporabi napravo in rezervoar izpraznitti. Tu in tam razkužiti z alkoholom. Napravo očistite tudi pred in po daljših časih shranjevanja.
- Pred čiščenjem naprave se prepričajte, da je naprava izklopljena in, da se omrežni vtič ne nahaja v vtičnici.
- Vodni rezervoar snemite z naprave in ga izpraznite.
- Napravo čistite z zunanje strani z vlažno, mehko krpo.
- Ne uporabljajte agresivnih snovi, kot npr. čistilne kreme ali drugih sredstev za čiščenje. To bi lahko načelo površino in zmanjšalo sposobnosti zamegljevanja.
- Vodni rezervoar lahko temeljito sperete z vodo (>65 °C) ali vsaj 75 % alkoholom. Komoro za zamegljevanje očistite s pomočjo v alkohol potopljene krpe in vatiranih palčk. Bodite pozorni na to, da v notranjost naprave ne vdira voda.
- Ultrazvočni dajalnik je najbolj občutljiv del naprave. Pomembno je, da je čist in negovan. Uporabite na primer čopič za čiščenje, da izpuste očistite usedlin in delcev umazanije. Za čiščenje ultrazvočnega pretvornika v nobenem primeru ne uporabljajte kovinskih pripomočkov.
- Če naprave dalj časa ne uporabljate, potem izpraznite preostalo vodo iz vodnega rezervoarja in napravo posušite.
- Napravo hranite na suhem, hladnem mestu, najbolje v originalni embalaži.
- Zapiralni pokrovček spodnje strani vodnega rezervoarja shranite posebej, da preprečite zlepljenje ali oprijem tesnilne manšete.

**Odstranjevanje vodnega kamna**
Pri uporabi trde oz. mineralne vode je treba iz naprave redno odstranjevati vodni kamen. Odstranjevanje vodnega kamna izvajajte izključno s citronsko kislino (pripravek v prahu v drogeriji)! (za odstranjevanje vodnega kamna ne uporabljajte tekočih sredstev! Za odstranjevanje vodnega kamna ne uporabljajte tablet! (Brez kisa!)
- Napravo (rezervoar) v celoti izpraznite.
- Pazite na to, da v odprtino za izstop zraka spodnjega dela na vdre tekočina.
- 1 jedilno žlico (prib. 25 g) čiste citronske kisline dodajte v rezervoar in napolnite z 500 ml vode 60 °C.
- Rezervoar zaprite in ga nežno pretresite, dokler se citronska kislina v prahu ne raztopi.
- Rezervoar namestite na spodnji del. NAPRAVE NE VKLAPLJAJTE!
- Pustite, da se raztopljena tekočina za odstranjevanje vodnega kamna v rezervoarju/napravi ohladi (vsaj 3 ure)
- Rezervoar odstranite z naprave, z ustrezno ščetko (ščetko za steklenice ipd.) Zdrgnite notranjo stran in jašek za meglico. Vsebnost rezervoarja izlijte in rezervoar do čistega splahnite.
- Spodnji del izlijte. Previdno, da v odprtino za izstop zraka ne vdre tekočina. Trdovratne madeže vodnega kamna odstranite z zraven dobavljeno ščetko, krpo ali vatirano palčko. Previdno na območju ultrazvočnega dajalnika!
- Spodnji del splahnite do čistega (previdno; da v odprtino za izstop zraka spodnjega dela na vdre tekočina).

**Odlaganje md odpadke**
Te naprave ne smete odstraniti skupaj z gospodinjskimi odpadki. Vsak uporabnik je dolžan oddati vse električne in elektronske naprave na zbirno mesto v domačem kraju ali vrniti v trgovino, da bodo lahko odstranjeni na okolju prijazen način. V zvezi z odstranjevanjem se obrnite na svoje lokalne organe oblasti ali vašega prodajalca.

**Tehnični podatki**

| | |
|---|---|
| Ime in model: | **medisana** Vlažilnik zraka **AH 661** |
| Električno napajanje: | 220 - 240V~ 50/60 Hz |
| Zmogljivost: | 95 W |
| Vsebnost rezervoarja: | 3.200 ml |
| Kapaciteta razpršila: | največ pribl. 350 ml/h (toplo) / največ pribl. 250 ml/h (hladno) |
| Trajanje: | največ. pribl. 14 ur |
| Mere: | pribl. 28,1 x 18,5 x 18,5 cm |
| Teža: | pribl. 1,1 kg |
| Pogoji skladiščenja: | čisto in suho |
| Številka artikla: | 60052 |
| Številka EAN: | 40 15588 60052 4 |

**Zaradi nenehnih izboljšav izdelka, si pridržujemo pravico do tehničnih in oblikovnih sprememb.**

Trenutno veljavno različico teh navodil za uporabo najdete na www.medisana.com

**Garancijski pogoji in pogoji za popravila**
V primeru garancijskega zahtevka vas prosimo, da se obrnete na vašega trgovca ali neposredno na servisno mesto. Če nam boste morali napravo poslati nazaj po pošti, napišite, kaj je narobe in dodajte kopijo računa.
Veljajo naslednji garancijski pogoji:
1. Na proizvode **medisana** vam zagotavljamo 3 leta garancije od datuma nakupa. V primeru garancijskega zahtevka, se datum nakupa dokazuje s potrdilom o datumu nakupa in računom.
2. Pomanjkljivosti zaradi napak v materialu ali pri proizvodnji bodo brezplačno odstranjene v garancijskem obdobju.
3. Uveljavljanje garancije ne podaljša garancijske dobe, ne za napravo in tudi ne za zamenjane dele.
4. Iz garancije je izključeno:
   - **a.** Vsa škoda, ki nastane zaradi nepravilnega ravnanja, npr. zaradi neupoštevanja navodil za uporabo.
   - **b.** Škoda, ki je posledica popravil ali posegov v napravo s strani kupca ali nepooblaščenih tretjih oseb.
   - **c.** Transportna škoda na poti od proizvajalca do potrošnika ali, ki je nastala ob pošiljanju na servisno mesto.
   - **d.** Nadomestni deli, ki so izpostavljeni običajni obrabi.
5. Jamstvo za posredno ali neposredno posledično škodo, ki jo povzroči naprava, je izključeno tudi takrat, kadar je škoda na napravi priznana, kot garancijski primer.

HR/HU

medisana®

**HR UPUTA O UPORABI**
**Ovlaživač zraka AH 661**

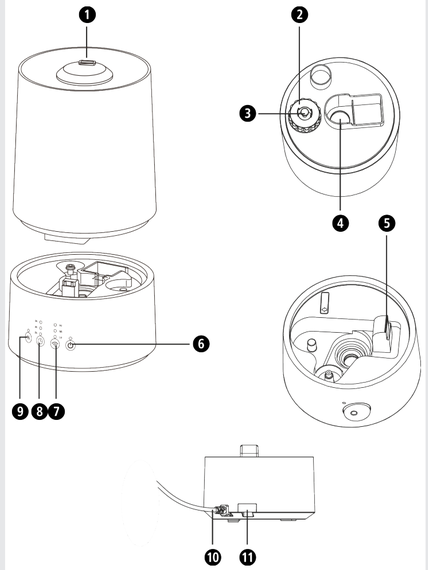


❶ Izlaz/ispust maglice (izvana)
❷ Čep
❸ Opruga
❹ Izlaz/ispust maglice (iznutra)
❺ Otvor za ventilaciju/izlaz zraka
❻ Tipka Uključi/Isključi
❼ Tipka za namještanje intenziteta raspršivanja maglice (s 3 stupnja)
❽ Tipka za namještanje trajanja rada (2 / 4 / 6 sati)
❾ Tipka za pred-zagrijavanje
❿ Mrežni kabel
⓫ Pretinac za aromatičnu tvar

*Objašnjenje znakova*

**VAŽNO**
Nepridržavanje ove Upute može dovesti do teških ozljeda i oštećenja na uređaju.

**UPOZORENJE**
Ovih se upozorenja treba pridržavati da bi se spriječile moguće ozljede korisnika.

**OPREZ**
Ovih se napomena treba pridržavati kako bi se spriječila oštećenja uređaja.

**NAPOMENA**
Ove napomene pružaju vam korisne dodatne informacije o instalaciji ili o radu uređaja.

Koristite uređaj samo u zatvorenim prostorijama!

Razred zaštite II

LOT Broj ŠARŽE

Proizvođač

**medisana GmbH**, Carl-Schurz-Str. 2,
41460 NEUSS, DEUTSCHLAND

60061 AH661 09/2021 Ver. 2.0

CE

# HR Sigurnosne napomene

**Prije nego započnete koristiti uređaj, pažljivo pročitajte Uputu o uporabi, osobito sigurnosne napomene i sačuvajte tu Uputu za kasnije potrebe. Kada uređaj dajete drugima na korištenje, obavezno im uručite i njegovu Uputu o uporabi.**

## O opskrbi strujom

- Prije priključivanja uređaja na električnu mrežu pripazite da električni napon naveden na tipskoj pločici uređaja odgovara naponu vašeg izvora struje.
- Mrežni utikač gurnite u utičnicu samo onda kada je uređaj isključen.
- Uređaj nikada ne nosite, povlačite ili okrećite držeći ga za mrežni kabel i pripazite da mrežni kabel nije prignječen.
- Strujni kabel mora biti položen tako da ne postoji opasnost od spoticanja i tako da je isključen rizik od davljenja.
- Ne posežite za mrežnim utikačem dok stojite u vodi, a utikač uvijek hvatajte suhim rukama.

## Za pojedine skupine osoba

- Ovaj uređaj mogu koristiti djeca od 8 i više godina te osobe smanjenih fizičkih, senzoričkih ili mentalnih sposobnosti ili s manjkom iskustva i znanja, ako ih se nadzire ili ako su poučene o sigurnom korištenju uređaja i ako razumiju opasnosti koje iz toga proizlaze.
- Djeca se ne smiju igrati uređajem.
- U slučaju postojanja alergijskih oboljenja dišnih putova prije korištenja uređaja posavjetujte se sa svojim liječnikom.
- Obratite se svojem liječniku ako se prilikom korištenja artikla pojave zdravstvene tegobe. U tom slučaju odmah prekinite daljnje korištenje uređaja.

## O radu uređaja

- Uređaj nije predviđen za komercijalnu uporabu.
- Koristite uređaj samo u skladu s njegovom namjenom
- opisanom u Uputi o uporabi. U slučaju nenamjenskog korištenja gubi se pravo na jamstvo!
- Ne koristite uređaj ako je on, kabel ili utikač oštećen, ako uređaj ne funkcionira besprijekorno, ako vam je pao na tlo ili u vodu.
- Uređaj, uključujući i mrežni kabel, držite podalje od vrućih površina.
- Da biste ga koristili, uređaj postavite na čvrstu i ravnu podlogu tako da se ne može prevrnuti.
- Ne posežite za uređajem koji je pao u vodu. U tom slučaju odmah izvucite mrežni utikač.
- Držite životinje podalje od uređaja.
- Uređaj postavite udaljen najmanje 2 m od TV-a i radijskih uređaja kako bi se izbjeglo međusobno ometanje u radu (interferencije).
- Ne uključujte uređaj da radi ako mu je spremnik za vodu prazan ili ako je u njemu premalo vode. Voda se u spremniku ne smije smrznuti ili biti vrela.
- Nikada ne blokirajte otvor za ispust maglice odn. otvor za izlaz zraka.
- Prilikom transporta, punjenja i pražnjenja spremnika za vodu redovito se pobrinite o tome da je uređaj isključen i da je utikač izvučen.
- Ne umećite metalne predmete u proizvod.
- Budite oprezni tijekom ispuštanja vruće vodene pare. Ne držite dijelove tijela u neposrednoj blizini otvora za ispuštanje maglice.
- Isključite sve funkcije nakon upotrebe uređaja i iskopčajte utikač iz utičnice.

## O održavanju i čišćenju

- U slučaju smetnji nemojte nikada sami popravljati uređaj, jer se u protivnom slučaju gubi svako pravo na jamstvo. Pitajte svog specijaliziranog trgovca i dajte da popravak uređaja obavlja samo **medisana** servis.
- Ako je mrežni kabel oštećen, zamijeniti ga smije samo od tvrtke **medisana** ovlašteni specijalizirani prodavač ili odgovarajuće kvalificirano osoblje kako bi se spriječile opasnosti.
- Čišćenje i korisničko održavanje uređaja djeca ne smiju obavljati bez nadzora.
- Nemojte rastavljati uređaj - postoji opasnost od strujnog udara i požara.
- Tijekom čišćenja ne grebite po ultrazvučnom predajniku.
- Uređaj ne uranjajte u vodu ili u druge tekućine.
- Ako bi tekućina ipak dospjela u unutrašnjost uređaja, odmah izvucite mrežni utikač.
- Čuvajte uređaj samo u suhom okruženju.
-

## Namjensko korištenje uređaja

Ovlaživač zraka služi za povećanje relativne vlažnosti zraka u nekoj prostoriji. Kapacitet uređaja predviđen je za prostoriju s maks. 30 m² površine. Uređaj je namijenjen samo za upotrebu u privatnom kućanstvu i nije predviđen za korištenje u profesionalne ili medicinske svrhe!

### Opseg isporuke

Prvo provjerite je li uređaj u cijelosti isporučen i ima li na njemu bilo kakvih oštećenja. Ako ste u nedoumici, ne koristite uređaj i kontaktirajte svojeg prodavača ili servisnu službu.
U opseg isporuke pripadaju:
• 1 **medisana** ovlaživač zraka **AH 661**
• 1 Uputa o uporabi

Ambalaža se može ponovno upotrijebiti ili se sve može vratiti u kružni tok sirovina . Ambalažni materijal koji vam više nije potreban, zbrinite u skladu s propisima. Ako prilikom raspakiravanja primijetite štetu uslijed transporta, molimo da odmah stupite u kontakt sa svojim trgovcem.

**UPOZORENJE**
**Vodite računa o tome da folije ambalaže ne dospiju u ruke djece! Postoji opasnost od gušenja!**

### Ultrazvučna tehnologija

Previše suhog zraka u prostoru povećava osjetljivost na infekcije i bolesti dišnog sustava te dovodi do umora i niske koncentracije. Zdravi zrak trebao bi sadržavati relativnu vlagu od 40 do 55 %. Ovlaživač zraka s nečujnom i energetski štedljivom ultrazvučnom tehnologijom funkcionira na principu vibracija koje vodu pretvaraju u vrlo finu maglicu, a koja povećava razinu vlažnosti zraka. Time se poboljšava kvaliteta zraka i sprječava dehidracija sluznice i kože. Kapacitet uređaja predviđen je za prostoriju s maks. 30 m² površine. Obavezno slijedite upute za čišćenje i održavanje.

**POZOR**
**Rad u prevelikom intenzitetu može dovesti do prezasićenosti prostornog zraka vlagom, što će se odraziti na zidove, prozore i predmete u prostoriji u vidu nakupljanja rose/vode po njima. Stoga uz pomoć higrometra redovito provjeravajte da vrijednost relativne vlažnosti zraka ne prijeđe 55 %.**

**POZOR**
**Vodite brigu da ovlaživač zraka tijekom rada stoji stabilno na površini otpornoj na vlagu. Do nakupljanja rose / taloženja može posebice doći ako primjenjujete mineralnu vodu / aromatične esencije. Izlaz/ispust za maglicu može se okretati. Vodite računa da maglica koja se ispušta u prostor nije usmjerena na druge električne aparate, namještaj ili zidove.**

### Punjenje i pražnjenje spremnika za vodu

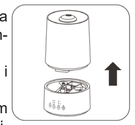

Prije nego što prvi put uključite uređaj, ostavite ga pola sata da se prilagodi sobnoj temperaturi. Odvojite spremnik za vodu od uređaja i izokrenite ga.
Odvrnite i izvucite ❷ čep. Isperite spremnik za vodu i potom ga napunite s najviše 3,2 l pitke vode.
Ponovno zatvorite spremnik stavljanjem i zavrtanjem čepa ❷. Ispravite potom spremnik i vratite ga na uređaj, pazeći da se čujno uglavi. Ne prenosite uređaj sa spremnikom napunjenim vodom. Uklonite ostatak vode nakon završetka korištenja uređaja i isperite spremnik za vodu svježom pitkom vodom. Prije ponovnog korištenja spremnik napunite svježom vodom za piće. Ako nakon isključenja uređaja više nemate namjeru isti dulje vremena koristiti, skinite s njega spremnik za vodu i ispraznite ga.

**POZOR**
**Koristite samo svježu pitku vodu za rad uređaja (maks. 40°C). Ako vam je voda tvrda i sadrži kamenac, možete koristiti i demineraliziranu vodu. Da biste održavali njegovu radnu sposobnost, uređaj redovito čistite i uklanjajte kamenac i druge naslage u njemu. Ne dodajite aromatično ulje direktno u spremnik za vodu.**

### Uključivanje i isključivanje

Prema potrebi, izvucite pretinac za aromatičnu tvar ⓫ te u njega ulijte nekoliko kapi aromatičnog ulja. Vratite pretinac natrag u prvobitni položaj. Uključite mrežni utikač u pravilno instaliranu utičnicu. Uključite ovlaživač zraka na način da jedan puta dodirnete tipku za uključivanje/isključivanje ❻ .
Ugrađena kontrolna LED lampica će zasvijetliti.
Nakon nekoliko sekundi, iznad izlaza/ispusta ❶ pojavit će se primjetna maglica. Isključite uređaj na kraju upotrebe ili kad u spremniku više nema vode ponovnim dodirom tipke za uključivanje/isključivanje ❻ .
Kada je spremnik za vodu prazan, uređaj će automatski isključiti ispuštanje maglice. Kad je spremnik vode pun, maksimalno vrijeme rada uređaja iznosi približno 10 do 14 sati.

### Pred-zagrijavanje

Uređaj ima funkciju pred-zagrijavanja čija je svrha ubijanje klica i bakterija. Da biste ju aktivirali, nakon punjenja spremnika za vodu dodirnite tipku ❾. LED lampica iznad tipke će zasvijetliti. Prilikom primjene pred-zagrijavanja povećava se učinak raspršivanja uređaja. Raspršivanje maglice kod primjene hladne vode iznosi najviše 250 ml po satu, a kod primjene tople vode najviše 350 ml po satu.

### Namještanje intenziteta

Ponovnim dodirom tipke ❼ možete namjestiti intenzitet raspršivanja maglice u 3 stupnja (nisko “L” / srednje “M” / visoko “H”) . LED lampica iznad pojedine tipke će zasvijetliti.

### Timer/Sat

Uređaj ima mjerač vremena/timer s kojim možete unaprijed postaviti trajanje rada. Ponovnim dodirom tipke ❽ možete odabrati trajanje rada između 2 / 4 / 6 sati odnosno prekinuti mjerenje rada dodirom tipke “OFF” (= timer deaktiviran). LED lampica iznad pojedine tipke će zasvijetliti.

### Greške i njihovo otklanjanje

- *Uređaj se ne uključuje (LED ne svijetli):* Utaknite mrežni utikač u utičnicu; provjerite strujni krug, utičnicu i osigurač.
- *Nema maglice:* Napunite spremnik vodom.
- *Nema maglice, iako je spremnik napunjen:* Zatvorite čep ispravno.
- *Intenzitet raspršivanja maglice je preslab:* Nakupilo se previše naslaga u spremniku za vodu, očistite ultrazvučni predajnik / voda je prilično prljava, promijenite ju.
- *Bijele naslage:* Koristite čistu vodu ili tekućinu u omjeru najmanje 1/2 destilirane vode i 1/2 svježe vode za piće.
- *Neobičan/čudan miris:* Voda je prljava ili se ustajala, očistite spremnik i napunite ga svježom vodom.
- *Neobičan/čudan zvuk:* Premalo je vode u spremniku, nadolijte vodu / uređaj ne stoji na čvrstoj podlozi, postavite ga na stabilnu i ravnu podlogu.

Ako se greške na opisani način ne daju otkloniti, obratite se svojem servisnom centru.

### Čišćenje i održavanje

- Kod svakodnevne upotrebe preporučujemo vam da uređaj temeljito očistite svaka 3 dana. Kako biste unaprijed spriječili onečišćenje gljivicama/algama, ispraznite spremnik za vodu i uređaj ako ih nećete koristiti na dulje vrijeme. Povremeno ga dezinficirajte alkoholom. Uređaj također čistite i prije i poslije dužeg vremena nekorištenja.
- Prije nego započnete s njegovim čišćenjem, provjerite je li uređaj isključen a mrežni utikač izvučen iz utičnice.
- Odvojite spremnik za vodu od uređaja i ispraznite ga.
- Očistite uređaj izvana vlažnom i mekom krpom.
- Za čišćenje nemojte koristiti nikakve agresivne tvari, kao što su npr. abrazivno mlijeko ili druga sredstva za čišćenje. Ona mogu nagristi vanjsku površinu uređaja i umanjiti obim raspršivanja maglice.
- Spremnik za vodu možete temeljito isprati vrućom vodom (> 65 °C) ili tekućinom s najmanje 75% alkohola. Očistite komoru raspršivača maglice krpom natopljenom alkoholom i štapićem za uši. Pripazite da u unutrašnjost uređaja ne dospije voda.
- Ultrazvučni predajnik je najosjetljivija komponenta uređaja. Važno je da ga se održava čistim i urednim. Upotrijebite primjerice kist za čišćenje kako biste ispuste/izlazne otvore oslobodili od naslaga i čestica prljavštine. Nikada ne koristite metalne alate za čišćenje ultrazvučnog predajnika.
- Ako više nećete koristiti uređaj na dulje vrijeme, ispraznite preostalu vodu iz spremnika za vodu i posušite uređaj.
- Uređaj čuvajte na suhom i hladnom mjestu, najbolje u originalnoj ambalaži.
- Ne pritežite previše čep spremnika za vodu radi sprječavanja da se isti ne zalijepi ili čvrsto uhvati za brtvenu obujmicu.

### Skidanje kamenca

U slučajevima korištenja tvrde odn. mineralima bogate vode, uređaj je potrebno redovito čistiti od kamenca. Kamenac valja uklanjati samo čistom limunskom kiselinom (pripravak u prahu iz ljekarne)! (Ne koristiti tekuće sredstvo za uklanjanje kamenca! Ne koristiti tablete za uklanjanje kamenca! Ne koristiti ocat!)

- Uređaj (spremnik) potpuno isprazniti.
- Pripazite da tekućina ne dospije u otvor za ventilaciju u donjem dijelu uređ aja).
- U spremnik za vodu dodajte 1 žlicu (oko 25 g) čiste limunske kiseline i napunite ga s 500 ml vode temperature 60 °C.
- Začepite spremnik i lagano ga protresajte sve dok se prah limunske kiseline ne otopi.
- Spremnik postavite na donji dio uređaja. UREĐAJ NE UKLJUČIVATI!
- Pustite da se otopina za uklanjanje kamenca u spremniku/uređaju ohladi (najmanje 3 sata).
- Odvojite spremnik od uređaja i prikladnom četkicom (četkica za pranje boca ili slično) prijeđite po njegovoj unutrašnjoj stijenki i preko tijela raspršivača za maglicu. Izlijte sadržaj iz spremnika, a spremnik isperite čistom vodom.
- Izlijte tekućinu iz donjeg dijela. Pripazite da tekućina ne dospije u otvor za ventilaciju. Tvrdokorne mrlje od kamenca uklonite trljanjem pomoću četkice, krpe ili štapića za uši. Budite oprezni u blizini ultrazvučnog predajnika!
- Donji dio isperite čistom vodom (Pripazite da tekućina ne dospije u otvor za ventilaciju u donjem dijelu uređaja).

### Zbrinjavanje

Ovaj uređaj/proizvod ne smije se zbrinuti zajedno s ostalim kućnim otpadom. Svaki potrošač je obvezan sve električne ili elektroničke uređaje, neovisno o tome sadrže li oni opasne tvari ili ne, predati u recikližno dvorište u svom gradu ili u trgovinu kako bi isti mogli biti zbrinuti na ekološki prihvatljiv način. Imate li pitanja u vezi zbrinjavanja proizvoda, molimo vas da se obratite svojem nadležnom komunalnom poduzeću ili trgovcu.

### Tehnički podaci

| | |
|---|---|
| Naziv i model: | **medisana** Ovlaživač zraka **AH 661** |
| Napajanje strujom: | 220 - 240V~ 50/60 Hz |
| Snaga: | 95 W |
| Sadržaj spremnika: | 3.200 ml |
| Kapacitet stvaranja maglice: | maksimalno oko 350 ml/h (toplo) / maksimalno oko 250 ml/h (hladno) |
| Trajanje rada: | maksimalno oko 14 ml/h |
| Dimenzije: | ca. 28,1 x 18,5 x 18,5 cm |
| Težina: | ca. 1,1 kg |
| Uvjeti skladištenja: | čisto i suho |
| Broj artikla / EAN broj: | 60052 / 40 15588 60052 4 |

**U okviru stalnog poboljšanja proizvoda zadržavamo pravo na tehničke i dizajnerske izmjene.**

Trenutačno važeću verziju ove Upute o uporabi možete pronaći na internetskoj stranici www.medisana.com

### Jamstveni uvjeti i uvjeti popravka

Ako nastupi jamstveni slučaj, obratite se svojoj specijaliziranoj trgovini ili neposredno servisnoj službi. U slučaju da proizvod morate poslati poštom, u pošiljci navedite kvar i priložite presliku potvrde o plaćenom računu.
Pri tome vrijede sljedeći jamstveni uvjeti:

**1.** Na proizvode **medisana** odobrava se jamstvo u trajanju od 3 godine od datuma kupnje. Datum kupnje u jamstvenom slučaju dokazuje se potvrdom o plaćenom računu ili računom.
**2.** Nedostatci zbog grešaka u materijalu ili u proizvodnji uklanjaju se besplatno u jamstvenom roku.
**3.** Jamstvo ne produljuje jamstveno razdoblje – ni za uređaj ni za zamijenjene dijelove.
**4.** Iz jamstva su isključene(-a):
  **a.** bilo kakve štete nastale zbog nepravilnog rukovanja uređajem, npr. zbog nepridržavanja Upute o uporabi.
  **b.** štete prouzročene popravcima ili zahvatima koje su poduzeli kupac ili neovlaštene treće osobe.
  **c.** oštećenja koja su nastala na putu od proizvođača do potrošača ili koja su nastala tijekom slanja pošiljke u servisnu službu.
  **d.** zamjenski dijelovi koji podliježu normalnom habanju.
**5.** Odgovornost za izravne ili neizravne posljedične štete koje uzrokuje uređaj isključena je i onda kada je nastala šteta na uređaju priznata kao garancijski slučaj.

HR/HU

# medisana®

**HU HASZNÁLATI ÚTMUTATÓ**
**AH 661 levegőpárásító**

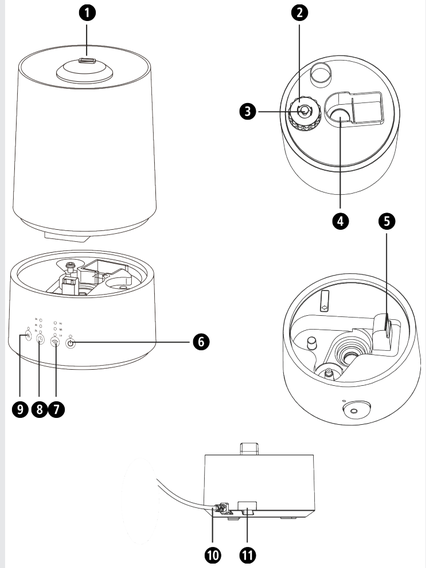


1. Párakifúvó, kívül
2. Elzáró fedél
3. Rugó
4. Párakifúvó, belül
5. Levegő kifúvó nyílása
6. BE/KI érintőgomb
7. Érintőgomb a párásítás intenzitásának beállításához (3 fokozatú)
8. Időzítő érintő felület (2 / 4 / 6 óra)
9. Előfűtés érintő felülete
10. Hálózati kábel
11. Aroma-rekesz

*Jelmagyarázat*

**FONTOS**
Az útmutató figyelmen kívül hagyása súlyos sérülésekhez vagy a készülék károsodásához vezethet.

**FIGYELMEZTETÉS**
A felhasználó sérülésének megelőzése érdekében be kell tartani a figyelmeztető utasításokat.

**FIGYELEM**
A készülék esetleges károsodásának megelőzése érdekében be kell tartani ezeket az utasításokat.

**MEGJEGYZÉS**
Ezek a megjegyzések hasznos kiegészítő információkkal látják el a telepítéssel vagy a működtetéssel kapcsolatban.

A készüléket kizárólag zárt térben használja!

II. védelmi osztály

**LOT** Tételszám

Gyártó

**medisana GmbH**, Carl-Schurz-Str. 2,
41460 NEUSS, NÉMETORSZÁG

CE

## HU Biztonsági tudnivalók

**A termék használatba vétele előtt olvassa el figyelmesen a használati utasítást, különösképpen a biztonsági útmutatót, és őrizze meg a használati útmutatót későbbi felhasználásra. Ha a készüléket másnak adja tovább, a jelen használati útmutatót is feltétlenül adja oda.**

### az áramellátásról

- Mielőtt csatlakoztatja a készüléket az elektromos hálózathoz, ellenőrizze, hogy az adattáblán szereplő hálózati feszültség megegyezik-e az elektromos hálózat feszültségével.
- Csak akkor dugja a hálózati csatlakozót a csatlakozóaljzatba, ha a készülék ki van kapcsolva.
- Soha ne vigye, húzza vagy forgassa a készüléket a hálózati kábelnél fogva, valamint soha ne szorítsa be a kábelt.
- Úgy helyezze el a hálózati kábelt, hogy a készülék ne eshessen le, valamint hogy ne álljon fenn a véletlenszerű megfojtás kockázata.
- Ne nyúljon a hálózati csatlakozóhoz, ha vízben áll, és csak száraz kézzel fogja meg a csatlakozót.

### különleges személyek

- A készüléket 8 év feletti gyermekek, valamint korlátozott fizikai, érzékelési vagy szellemi képességekkel rendelkező, vagy kellő tapasztalattal és tudással nem rendelkező személy akkor használhatja, ha a biztonságára egy arra kijelölt személy felügyel, vagy ha kioktatták a készülék biztonságos használatára, és megértette az ebből eredő veszélyeket.
- Gyermekek nem játszhatnak a készülékkel.
- Allergiás légúti megbetegedés esetén egyeztessen háziorvosával a készülék használata előtt.
- Konzultáljon orvosával, ha használat közben egészségügyi problémák lépnek fel. Ebben az esetben azonnal hagyja abba a készülék használatát.

### a készülék üzemeltetéséről

- A készülék nem alkalmas kereskedelmi használatra.
- A készüléket csak a használati utasításban ismertetett rendeltetésének megfelelően szabad használni. Az ettől eltérő használat a garanciaérvényesítési jog elvesztésével jár!
- Ne használja a készüléket, ha a kábel vagy a dugasz sérült, ha nem működik megfelelően, ha leesett vagy a vízbe esett.
- Tartsa távol a készüléket és a hálózati kábelt a forró felületektől.
- Használathoz állítsa a készüléket lapos, egyenletes felületre, ahol az nem tud felborulni.
- Ne nyúljon a készülék után, ha az beleesett a vízbe. Azonnal húzza ki a hálózati csatlakozódugót.
- Az állatokat tartsa távol a készüléktől.
- A készüléket helyezze legalább 2 m távolságra a TV és rádiókészülékektől, elkerülendő az interferenciákat.
- Ne használja a készüléket, ha a víztartályban nincs vagy túl kevés folyadék található. A tartályban levő víznek nem szabad megfagynia vagy felforrósodnia.
- Soha ne zárja el a pára-kimenetet, illetve a levegő-kilépő nyílást.
- A víztartály szállításakor, feltöltésekor és kiürítésekor mindig győződjön meg arról, hogy a készülék ki van kapcsolva, és a hálózati csatlakozót kihúzták.
- Ne dugjon fémtárgyat a termékbe.
- Vigyázni kell a forró vízgőz kilépésekor. Ne tartsa a testrészeit a párakifúvó közvetlen közelébe.
- Használat után kapcsolja ki a készülék minden funkcióját, és húzza ki a csatlakozót a csatlakozóaljzatból.

### Karbantartás és tisztítás

- Önnek kizárólag tisztítási munkákat szabad végeznie a készüléken. Meghibásodás esetén ne javítsa meg saját maga a készüléket, mert ez érvénytelenít valamennyi jótállási igényt. Érdeklődjön a szaküzletben, és kizárólag **medisana** szervizzel végeztessen javításokat.
- Amennyiben a tápkábel megsérült, azt kizárólag a **medisana** hivatalos kereskedője, vagy egy megfelelően képzett személy cserélheti ki a veszélyek elkerülése érdekében.
- A készülék tisztítását és a felhasználói karbantartást soha nem végezhetik felügyelet alatt nem álló gyermekek.
- Ne szerelje szét a készüléket - áramütés és tűzveszély áll fenn.
- Tisztítás közben ne karcolja meg az ultrahangos jeladót.
- Ne merítse a készüléket vízbe vagy más folyadékokba.
- Ha mégis folyadék kerülne a készülékbe, azonnal húzza ki a hálózati csatlakozót.
- Tárolja száraz helyen a készüléket.

### Rendeltetésszerű használat

A párásító célja, hogy növelje egy szoba relatív páratartalmát. A készülék teherbírása legfeljebb 30 m²-es szobára van kialakítva. A készüléket kizárólag otthoni felhasználásra szánták, és nem alkalmas kereskedelmi célú vagy orvosi használatra!

**A csomag tartalma**
Először ellenőrizze, hogy az eszköz hiánytalan-e és nincs rajta sérülés. Ha bármiféle kétsége merül fel, ne helyezze üzembe a készüléket, és forduljon a forgalmazóhoz vagy a szervizhez.
A csomag tartalma:
- 1 **medisana AH 661** levegőpárásító
- 1 használati utasítás

A csomagolások újrahasznosíthatók vagy visszajuttathatók a nyersanyag-körforgásba. A szükségtelenné vált csomagolóanyagot megfelelően ártalmatlanítsa. Amennyiben kicsomagolás közben szállítási sérülést észlel, azonnal vegye fel a kapcsolatot a forgalmazójával.

**FIGYELMEZTETÉS**
**Ügyeljen arra, hogy a csomagolófólia ne kerüljön gyermek kezébe! Fulladásveszély áll fenn!**

**Ultrahangos technológia**
A túl száraz levegő növeli a szobában a fertőzéses és légúti megbetegedések veszélyét, valamint fáradtsághoz és a koncentrációs képesség csökkenéséhez vezet. Az egészséges levegőnek 40 és 55 % közötti páratartalommal kellene rendelkeznie. A párásító halk és energiatakarékos ultrahang technológiája a vizet rezgések segítségével finom párává alakítja, növelve a levegő páratartalmát. Ez javítja a levegő minőségét és megelőzi a nyálkahártya és a bőr kiszáradását. A készülék teherbírása legfeljebb 30 m²-es szobára van kialakítva. Mindenképpen tartsa be a tisztítási és karbantartási utasításokat.

**FIGYELEM**
**A túl intenzív használat túlságosan párássá teheti a szoba levegőjét, ami a falakon, az ablakokon és a szobában lévő tárgyakon csapódhat le. Ezért egy higrométer segítségével mindig rendszeresen ellenőrizze, hogy a relatív páratartalom értéke ne haladja meg az 55%-ot.**

**FIGYELEM**
**Győződjön meg arról, hogy a párásító biztonságosan álljon egy nedvességre nem érzékeny felületen. Különösen ásványi anyagokat tartalmazó víz / aromaesszenciák használata esetén alakulhat ki páralecsapódás vagy lerakódás. A párakivezető elforgatható. Ügyeljen arra, hogy a kilépő pára ne irányuljon elektromos berendezésekre, bútorokra vagy falakra.**

**Víztartály feltöltése és ürítése**
A készülék első bekapcsolása előtt várjon fél órát, hogy a készülék felvegye a szobahőmérsékletet. Vegye le a víztartályt a készülékről és fordítsa meg.
Csavarja le a zárókupakot ❷. Öblítse ki a víztartályt, és végül töltse fel max. 3,2 l ivóvízzel.
Zárja le ismét a tartályt a zárókupak ❷ becsavarásával. Fordítsa meg a víztartályt, és helyezze vissza a készülékre úgy, hogy hallhatóan bekattanjon. Ne szállítsa a készüléket feltöltött víztartállyal. Ürítse ki a maradék vizet használat után és öblítse ki a tartályt friss ivóvízzel. Ismételt használat előtt töltse meg a tartályt friss ivóvízzel. Ha kikapcsolja a készüléket, és hosszabb ideig nem használja azt, vegye le a víztartályt a készülékről és ürítse ki.

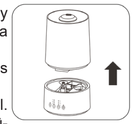

**FIGYELEM**
**A készülék üzemeltetéséhez kizárólag friss ivóvizet használjon (max. 40°C). Kemény, meszes víz esetén lehetősége van sótalanított víz használatára is. Rendszeresen tisztítsa a készüléket, és távolítsa el a vízkövet és az egyéb lerakódásokat a készülék működőképességének megőrzése érdekében. Ne töltsön aroma-olajat közvetlenül a víztartályba.**

**Be- és kikapcsolás**
Szükség esetén húzza ki az illóolaj-rekeszt ⓫ és helyezzen pár csepp illóolajat a rekeszbe. Tolja vissza az eredeti helyzetébe. A hálózati csatlakozódugót illessze szabályszerűen felszerelt csatlakozóaljzatba. Kapcsolja be a párásítót úgy hogy egyszer megérinti a BE/KI- érintő felületet ❻ ⏻. A beépített kontroll LED világítani kezd.
Pár másodperc múlva láthatóvá válik a kifúvón ❶ át kilépő pára. Kapcsolja ki a készüléket a használat befejeztével vagy ha a tartályból kifogyott a víz, ismét megérintve a ❻ ⏻ BE/KI-gombot.
Üres víztartály esetén a készülék automatikusan kikapcsolja a párásítást. Ha a víztartály megtelt, a maximális üzemidő kb. 10–14 óra.

**Előfűtés**
A készülék előfűtő funkcióval rendelkezik, ez a kórokozók és baktériumok elpusztítására szolgál. Aktiválásához a tartály feltöltését követően érintse meg a ❾ érintő felületet. Az érintőgomb fölötti LED világítani kezd. Az előmelegítés funkció használatakor a készülék párakibocsátása fokozottabb. A porlasztás hideg vízzel óránként legfeljebb 250 ml, meleg vízzel pedig legfeljebb 350 ml.

**Intenzitás beállítása**
Az érintő felület ❼ ismételt megérintésével 3 fokozatban szabályozható a párakiáramlás intenzitása („L“ gyenge / „M“ közepes / „H“ erős). A megfelelő érintőgomb fölötti LED világítani kezd.

**Időzítő**
A készülék időzítővel rendelkezik, amivel a működés időtartama előre beállítható. Az érintő felület ❽ ismételt megérintésével 2 / 4 / 6 óra üzemidő, vagy „OFF“ (időzítő inaktív) választható. A megfelelő érintőgomb fölötti LED világítani kezd.

**Hibák és elhárításuk**
- *A készüléket nem lehet bekapcsolni (a LED nem világít):* csatlakoztassa a hálózati csatlakozót; ellenőrizze az elektromos áramkört, a csatlakozódugót és a biztosítékot.
- *Nincs pára:* Töltse fel a víztartályt.
- *Nincs pára, pedig a tartály tele van:* Zárókupak megfelelő lezárása.
- *Párаintenzitás túl gyenge:* Túl sok lerakódás van a víztartályban, tisztítsa meg az ultrahangos jeladót / a víz túl piszkos, cserélje ki.
- *Fehér lerakódások:* Használjon tiszta vizet, vagy legalább 1/2 rész desztillált vizet és 1/2 rész friss csapvizet.
- *Szokatlan szag:* Szennyezett vagy állott víz, tisztítsa meg a tartályt, és töltse fel újra.
- *Szokatlan zaj:* Túl kevés víz van a tartályban, utántöltés vízzel / a készülék nem szilárd felületen áll, helyezze stabil és vízszintes felületre.

Ha egy hibát az itt leírtak szerint nem sikerül megszüntetni, lépjen kapcsolatba a szervizközponttal.

**Tisztítás és ápolás**
- Mindennapos használat esetén ajánljuk, hogy legalább 3 naponta tisztítsa meg alaposan a készüléket. Ürítse ki a készüléket és a tartályt, ha hosszú ideig nem használja, hogy eleve megakadályozza a szennyeződést/algák elszaporodását. Időnként alkohollal fertőtlenítse. Hosszabb tárolási idő előtt és után is tisztítsa meg a készüléket.
- A készülék tisztítása előtt győződjön meg arról, hogy a készüléket kikapcsolták és a hálózati vezetéket kihúzták a csatlakozóaljzatból.
- Vegye le a víztartályt a készülékről és ürítse ki.
- Tisztítsa meg a készüléket kívülről egy nedves, puha kendővel.
- A tisztításhoz ne használjon erős szereket, mint pl. súrolószereket Ezek kikezdhetik a felületet, és csökkenthetik a párásítást.
- A víztartályt forró vízzel ( >65 °C ) vagy legalább 75%- os alkohollal tudja alaposan kiöbliteni. A párologtatókamrát alkoholba mártott kendővel és vattás pálcikával tisztítsa meg. Ügyeljen arra, hogy a készülék belsejébe ne kerüljön víz.
- Az ultrahangadó a készülék legérzékenyebb része. Fontos a tisztán tartása és az ápolása. A kifúvó nyílások tisztításához használjon pl. tisztítóecsetet, a lerakódások és szennyeződések eltávolítására. Az ultrahangadó tisztítása során semmiképpen se használjon fém segédeszközöket.
- Ha hosszabb ideig nem használja a készüléket, ürítse ki a maradék vizet a víztartályból és szárítsa meg a készüléket.
- A készüléket mindig száraz és hűvös helyen tárolja, lehetőleg az eredeti csomagolásban.
- A víztartály zárókupakját ne tartsa szorosan becsavarva tároláskor, hogy elkerülje a tömítőgyűrű beragadását vagy beszorulását.

**Vízkőmentesítés**
Kemény vagy ásványi anyagokban gazdag víz használata esetén a készüléket rendszeresen vízkőmentesíteni kell. A folyamatot kizárólag tiszta citromsavval végezze (drogériákban kapható por formájában)! (Ne használjon folyékony vízkőoldót! Ne használjon vízkőoldó tablettákat! Ne használjon ecetet!).
- Ürítse ki teljesen a készüléket (tartályt).
- Ügyeljen arra, hogy ne juthasson folyadék az alsó rész szellőzőnyílásába.
- Töltsön 1 evőkanálnyi (kb. 25 g) tiszta citromsavat a tartályba, és töltse fel 500 ml 60°C-os vízzel.
- Csavarja vissza a tartály fedelét, és finoman rázogassa, amíg a citromsav fel nem oldódik.
- Helyezze a tartályt az alsó részre. NE KAPCSOLJA BE A KÉSZÜLÉKET!
- Hagyja lehűlni a vízkőoldót a tartályban/készülékben (legalább 3 órát)
- Vegye le a tartályt a készülékről, és az erre a célra szolgáló kefével (csőkefe vagy hasonló) dörzsölje át a belső felületet és a párásító üreget. Öntse ki a tartály tartalmát, és tiszta vízzel mossa át a tartályt.
- Öntse ki az alsó részben található vizet. Figyeljen arra, hogy ne juthasson folyadék a szellőzőnyílásba. A makacs vízkőfoltokat kefével, törlővel vagy vattapálcikával lehet ledörzsölni, Különösen figyeljen oda az ultrahangadó környékére!
- Tiszta vízzel mossa át az alsó részt (figyeljen arra, hogy ne juthasson folyadék az alsó rész szellőzőnyílásába).

**Ártalmatlanítás**
A készüléket tilos a háztartási hulladékkal együtt ártalmatlanítani. Minden felhasználó köteles valamennyi elektromos és elektronikus készüléket, akár tartalmaz káros anyagokat, akár nem, a település gyűjtőhelyén vagy a szakkereskedőnek leadni a hulladékká vált termék környezetkímélő ártalmatlanítása érdekében. Az ártalmatlanítással kapcsolatos kérdéseivel forduljon a helyi illetékes hatóságokhoz vagy a forgalmazóhoz.

**Műszaki adatok**

| | |
|---|---|
| Név és modell: | **medisana** levegőpárásító **AH 661** |
| Áramellátás: | 220 - 240V~ 50/60 Hz |
| Teljesítmény: | 95 W |
| Tartálytérfogat: | 3.200 ml |
| Párásító kapacitás: | maximum kb. 350 ml/h (meleg) / maximum kb. 250 ml/h (hideg) |
| Futásidő: | legfeljebb kb. 14 óra |
| Méretek: | kb. 28,1 x 18,5 x 18,5 cm |
| Tömeg: | kb. 1,1 kg |
| Tárolási feltételek: | tiszta és száraz helyen |
| Cikkszám: | 60052 |
| EAN-szám: | 40 15588 60052 4 |

**A folyamatos termékfejlesztésre tekintettel fenntartjuk a műszaki és formatervezési módosítások jogát.**

A használati útmutató aktuális változata a www.medisana.com weboldalon található.

**Garanciális és javítási feltételek**
A garancia érvényesítése érdekében forduljon szakkereskedéséhez vagy közvetlenül a szervizhez. Amennyiben a készüléket be kell küldeni, jelölje meg a hibát, és mellékelje a vásárlást igazoló nyugtát is.
A következő garanciafeltételek érvényesek:
1. A **medisana** termékeire az eladás napjától számítva 3 év garanciát biztosítunk. Garanciális igény esetén az eladás napját pénztárblokk vagy számla felmutatásával kell igazolni.
2. Az anyag- vagy gyártási hibákat a garancia ideje alatt ingyenesen javítjuk.
3. A garanciális javításokkal a garancia időtartama nem hosszabbodik meg sem a készülékre, sem a kicserélt alkatrészekre.
4. A garancia nem terjed ki az alábbiakra:
   a. a szakszerűtlen kezelésre, pl. a használati utasítás figyelmen kívül hagyására visszavezethető okok miatti sérülésekre.
   b. a vásárló vagy más, illetéktelen személy által végzett javítások vagy beavatkozások okozta károkra.
   c. a gyártótól a fogyasztóhoz történő kiszállítás során a szervizbe való beküldés során keletkezett károkra.
   d. a normál használat során elhasználódó tartozékokra.
5. A készülék által közvetlenül vagy közvetve előidézett járulékos károk miatti felelősség még akkor is kizárt, ha a készülék károsodására vonatkozóan a garanciális igény elismert.

RO/BG

medisana®

**RO INSTRUCȚIUNI DE UTILIZARE**
**Umidificator aer AH 661**

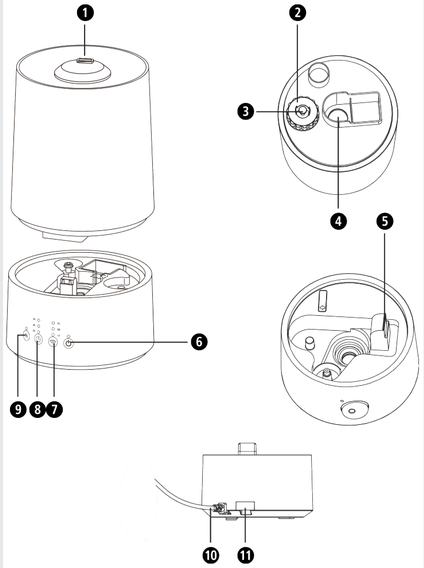


1. Orificiu de evacuare, exterior
2. Capac de închidere
3. Arc
4. Orificiu de evacuare, interior
5. Orificiu evacuare aer
6. Tasta pornit/oprit
7. Tastă pentru reglarea intensității de nebulizare (3 -trepte)
8. Tastă pentru introducerea timpului (2 / 4 / 6 ore)
9. Tasta pentru preîncălzire
10. Cablu de alimentare
11. Compartiment pentru substanțele aromatice

*Explicații desen*

**IMPORTANT**
Nerespectarea acestei indicații poate cauza accidente grave sau avarii la aparat.

**AVERTIZARE**
Aceste indicații de avertizare trebuie respectate, pentru a împiedica accidentările posibile ale utilizatorului.

**ATENȚIE**
Aceste indicații trebuie respectate, pentru a împiedica avariile posibile ale aparatului.

**INDICAȚIE:**
Aceste indicații vă oferă informații adiționale utile pentru instalare sau operare.

Folosiți aparatul doar în spații închise!

Clasă de protecție II

**LOT** Număr LOT

Producător

**medisana GmbH**, Carl-Schurz-Str. 2,
41460 NEUSS, GERMANIA

60061 AH661 09/2021 Ver. 2.0

CE

## RO Indicații de securitate

**Citiți cu atenție instrucțiunile de utilizare, în special indicațiile de siguranță, înainte de a utiliza aparatul și păstrați instrucțiunile de utilizare pentru uzul ulterior. Dacă predați aparatul la terțe persoane, predați de asemenea obligatoriu instrucțiunile de utilizare.**

### referitor la alimentarea cu curent

- Înainte de a conecta aparatul la sursa de alimentare, asigurați-vă că tensiunea nominală specificată pe plăcuța de identificare corespunde cu cea a rețelei dumneavoastră electrice.
- Introduceți ștecărul de alimentare în priză doar atunci când aparatul este oprit.
- Nu purtați, nu trageți sau răsuciți aparatul de cablul de alimentare și nu blocați cablul.
- Poziționați cablul de alimentare astfel încât să nu existe un pericol de împiedicare iar riscul de strangulare să fie exclus.
- Nu prindeți ștecherul atunci când este în apă și nu apucați ștecherul niciodată cu mâinile umede.

### pentru persoane speciale

- Aparatul poate fi folosit de copii de la vârsta de 8 ani sau mai mulți precum și de persoane cu capacități fizice, senzoriale sau mentale reduse sau lipsa experienței și cunoștințelor dacă, sunt supravegheați sau au fost informați cu privire la utilizarea sigură a aparatului și la pericolele rezultate din aceasta.
- Copii nu au voie să se joace cu aparatul.
- În cazul îmbolnăvirii căilor respiratorii discutați cu medicul de familie înainte de utilizarea aparatului.
- Discutați cu medicul dacă apar probleme medicale. În acest caz porniți utilizarea aparatului.

### pentru funcționarea aparatului

- Aparatul nu este prevăzut pentru utilizarea comercială.
- Folosiți aparatul numai în scopul destinației sale conform
- instrucțiunilor de utilizare. În cazul utilizării necorespunzătoare se pierde dreptul asupra garanției!
- Nu folosiți aparatul dacă nu funcționează perfect, dacă cablul sau ștecherul sunt deteriorate, dacă nu funcționează fără probleme, dacă a căzut pe jos sau în apă sau a fost deteriorat.
- Țineți aparatul inclusiv cablul de alimentare la distanță de suprafețele fierbinți.
- Pentru utilizare așezați aparatul pe o suprafață stabilă și plană, astfel încât să nu se poată răsturna.
- Nu atingeți un aparat, care a căzut în apă. Scoateți imediat ștecherul de alimentare din priză.
- Țineți animalele la distanță.
- Amplasați aparatul la minim 2 m distanță de aparatele TV și radio, pentru a evita interferențele.
- Nu utilizați aparatul dacă rezervorul de apă nu are lichid sau are prea puțin lichid. Apa din rezervor nu trebuie să fie înghețată sau fierbinte.
- Nu blocați niciodată orificiul de evacuare resp. orificiu de ieșire a aerului.
- Asigurați-că vă în timpul transportului umplerea și golirea rezervorului este oprită și ștecherul este scos.
- Nu introduceți obiecte metalice în produs.
- Trebuie să aveți grijă atunci când se produce aburul. Țineți părțile corpului la distanță de orificiul de evacuare pentru abur.
- Opriți toate funcțiile după utilizare și scoateți ștecherul din priză.

### pentru întreținere și curățare

- Nu aveți voie să întreprindeți operațiuni de curățare a aparatului. În caz de defecțiuni nu reparați aparatul pe proprie răspundere, deoarece acest lucru poate duce la anularea garanției. Întrebați comerciantul de specialitate şi permiteți ca reparațiile să fie efectuate doar de către service-ul **medisana**.
- Dacă este avariat cablul de alimentare, acesta poate fi reparat numai de către **medisana** un comerciant de specialitate autorizat sau de către o persoană calificată corespunzător, pentru a împiedica riscurile.
- Lucrările de curățenie și întreținere nu pot fi efectuate de către copii fără a fi supravegheați.
- Nu demontați aparatul - există pericolul de electrocutare și incendiu.
- Nu zgâriați în timpul curățării senzorul de ultrasunete.
- Nu scufundați niciodată aparatul în apă sau în alte lichide.
- Dacă totuși se întâmplă ca să ajungă lichid în aparat, scoateți imediat ștecherul din priză.
- Păstrați aparatul într-un mediu uscat.
-

### Utilizare corespunzătoare scopului

Umidificatorul de aer are ca scop creștere relativă a umidității aerului. Capacitatea aparatului este prevăzută pentru o încăpere de max. 30 m². Aparatul este prevăzut doar pentru uzul casnic și nu în scopuri comerciale sau în domeniul medical!

### Pachet de livrare

Verificați mai întâi dacă aparatul este complet și nu are defecte. În caz de dubii nu puneți aparatul în funcțiune și adresați-vă comerciantului dvs. sau centrului de service.
Pachetul de livrare cuprinde:
- 1 umidificator de aer **medisana AH 661**
- 1 instrucțiuni de utilizare

Ambalajele sunt reciclabile sau pot fi introduse din nou în circuitul de materii prime. Vă rugăm să aruncați în mod corespunzător la deșeuri materialele de ambalare care nu vă mai sunt necesare. Dacă în timpul despachetării identificați o defecțiune de transport, contactați imediat comerciantul.

**AVERTISMENT**
**Aveți grijă ca foliile de ambalaj să nu ajungă la îndemâna copiilor! Există pericol de asfixiere!**

### Tehnologia cu ultrasunete

Aerul din încăpere prea uscat crește posibilitatea infecțiilor și a bolilor respiratorii și duce la oboseală și la pierderea concentrării. Aerul sănătos ar trebui să aibă o umiditate relativă a aerului de 40 până la 55%. Tehnologia cu ultrasunete fără zgomot și cu economie de energie a umidificatorului de aer transformă apa prin oscilații în cea mai fină ceață care crește gradul de umiditate al aerului. Acesta îmbunătățește calitatea aerului și previne uscarea mucoasei și a pielii. Capacitatea aparatului este prevăzută pentru o încăpere de max. 30 m². Respectați neapărat indicațiile de curățare și de întreținere.

**ATENȚIE**
**Utilizarea prea intensivă poate duce la suprasaturația aerului încăperii cu umiditate, care se poate depune pe pereți, ferestre și obiecte. Verificați de aceea în mod regulat cu ajutorul unui higrometru astfel încât valoarea relativă a umidității aerului să nu depășească 55%.**

**ATENȚIE**
**Asigurați-vă că umidificatorul aerului este operat pe o suprafață sensibilă la umiditate. În special în cazul funcționării cu apa ce conține substanțe minerale pot apărea sedimente / depuneri. Evacuarea de ceață este rotativă. Aveți grijă ca ceața pulverizată să nu fie direcționată către alte aparate electrice, mobilă sau pereți.**

### Umplerea și golirea rezervorului de apă

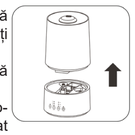

Înainte de a porni aparatul pentru prima oară, lăsați-l să stea o jumătate de oră la temperatura încăperii. Scoateți rezervorul de apă din aparatul și rotiți-l.
Scoateți capacul de blocare 2. Clătiți rezervorul de apă și umpleți-l apoi cu max. 3,2 l apă potabilă.
Închideți din nou rezervorul prin rotirea capacului de blocare 2. Rotiți rezervorul de apă și așezați-l pe aparat astfel încât să se audă un zgomot. Nu transportați aparatul cu rezervorul de apă umplut. Eliminați apa reziduală după finalul utilizării și clătiți rezervorul cu apă potabilă proaspătă. Înainte de utilizarea nouă umpleți rezervorul cu apă potabilă proaspătă. Dacă deconectați aparatul și nu doriți să îl mai folosiți o perioadă lungă de timp, scoateți rezervorul de apă din aparat și goliți-l.

**ATENȚIE**
**Pentru funcționarea aparatului folosiți doar apă potabilă proaspătă (max. 40°C). În cazul apei cu conținut calcaros, aveți posibilitatea de a folosi apa demineralizată. Curățați aparatul în mod regulat și eliberați-l de calcar și de alte depuneri pentru a păstra funcționalitatea. Nu introduceți ulei aromatic direct în rezervorul cu apă.**

### Pornirea și oprirea

În caz de nevoie scoateți compartimentul pentru arome 11 și introduceți câteva picături de ulei aromatic în compartimentul pentru baterii. Împingeți-l înapoi în poziția originală. Introduceți ștecherul într-o priză instalată corespunzător. Porniți umidificatorul de aer apăsând pe tasta pornit/oprit 6 o singură dată. LED-ul de control integrat luminează.
După câteva secunde ceața care iese este vizibilă prin orificiu 1 . Opriți aparatul la finalul duratei de utilizare sau dacă nu mai este apă în rezervor, apăsând tasta pornit/oprit 6 încă o dată.
Aparatul oprește nebulizarea cu rezervorul de apă gol în mod automat. Durata maximă de funcționare cu rezervorul plin este de aprox. 10 până la 14 ore.

### Preîncălzire

Aparatul are o funcție de preîncălzire pentru eliminarea germenilor și a bacteriilor. Pentru a îl activa apăsați după umplerea rezervorului cu apă tasta 9. LED-ul de deasupra tastelor se aprinde. La utilizarea sistemului de preîncălzire crește performanța de nebulizare a aparatului. Nebulizarea are în cazul apei reci max. 250 ml pe fiecare oră, în cazul apei calde max. 350 ml pe fiecare oră.

### Relarea intensității

Prin apăsarea repetată a tastei 7 puteți regla intensitatea de nebulizare în 3 trepte (redusă “L” / medie “M” / ridicată “H”). LED-ul respectiv de deasupra tastelor se aprinde.

### Temporizator

Aparatul are un temporizator de la care se poate preseta durata de funcționare. Prin apăsarea repetată a tastei 8 se poate selecta între funcționarea timp de 2 / 4 / 6 ore sau ”OFF” (=dezactivare temporizator). LED-ul respectiv de deasupra tastelor se aprinde.

### Erori și remediere

- *Aparatul nu se poate porni (LED-ul nu se aprinde):* Introduceți ștecherul în priză; se verifică circuitul de curent, priza și siguranța.
- *Fără ceață:* Se umple rezervorul cu apă.
- *Fără ceață deși rezervorul este plin:* Capacul de închidere se închide corect.
- *Intensitatea ceții prea slabă:* Prea multe depuneri în rezervorul cu apă, curățarea senzorului cu ultrasunete / apa prea murdară, trebuie schimbată.
- *Depuneri albe:* Se folosește apă curată sau cel puțin 1/2 apă distilată / 1/2 apă proaspătă de la robinet.
- *Miros neobișnuit:* Apă murdară sau stătută, se curăță rezervorul și se umple cu apă proaspătă.
- *Zgomot neobișnuit:* Prea puțină apă în rezervor, se reumple cu apă / aparatul stă pe o suprafață fixă, stabilă și plană.

Dacă nu se poate remedia eroare în modul descris, intrați în legătură cu centrul de service.

### Curățare și întreținere

- În cazul utilizării zilnice vă recomandăm să curățați aparatul cel puțin la fiecare 3 zile. În cazul utilizării pe o durată mai îndelungată, goliți aparatul și rezervorul pentru a preveni contaminarea/ formarea algelor. Se dezinfectează din când în când cu alcool. Curățați aparatul și înainte și după perioade lungi de depozitare.
- Înainte de a curăța aparatul, asigurați-vă că acesta este oprit și ștecherul de alimentare este scos din priză.
- Scoateți rezervorul de apă și goliți-l.
- Curățați aparatul doar cu o lavetă umedă, moale.
- Nu folosiți substanțe agresive cum ar fi diluanți sau alte Acest lucru ar putea afecta suprafața și ar putea reduce capacitatea de nebulizare.
- Puteți clăti rezervorul cu apă fierbinte (>65 °C) sau în puteți clăti cu alcool de minim 75%. Camera nebulizatorului se curăță cu ajutorul unei lavete îmbibate în alcool și a unui bețigaș cu vată. Aveți grijă să nu pătrundă apă în interiorul aparatului.
- Senzorul cu ultrasunete este cea mai sensibilă componentă a aparatului. Este important ca acesta să fie curat și întreținut. Folosiți o pensulă de curățare pentru a elibera evacuările de depuneri și de particule de murdărie. Pentru curățarea senzorului cu ultrasunete nu folosiți substanțe de curățare metalice.
- Dacă nu mai folosiți aparatul o perioadă îndelungată, goliți restul de apă și rezervor și uscați aparatul.
- Depozitați aparatul într-un loc uscat, răcoros, cel mai bine în ambalajul original.
- Țineți capacul de închidere al rezervorului de apă deschis, pentru a evita lipirea sau prinderea de manșeta de etanșare.

### Decalcifierea

Dacă se folosește apă dură sau apă cu conținut de minerale, aparatul trebuie decalcifiat în mod regulat. Decalcifierea trebuie realizată doar cu acid citric pur (preparat pulbere disponibil în magazine)! (A nu se folosi decalcifiant lichid! Fără pastile de decalcifiere! Fără oțet!)
- Aparatul (rezervorul) se golește complet.
- Aveți grijă să nu pătrundă lichid în orificiul de aer al piesei inferioare.
- Se adaugă 1 lingurițe (cca 25 g) acid citric pur în rezervor și se umple cu 500 ml de apă la 60 °C.
- Rezervorul se înfiletează și se agită, până când praful de acid citric s-a dizolvat.
- Rezervorul se amplasează pe partea inferioară. APARATUL NU SE PORNEȘTE!
- Soluția de decalcifiere se lasă să se răcească în rezervor/aparat (timp de cel puțin 3 ore).
- Rezervorul se ia de pe aparat și cu o perie adecvată (perie pentru sticle etc.) se freacă inferiorul și zona de nebulizare. Se spală interiorul rezervorului și apoi se clătește.
- Se spală partea inferioară. Atenție să nu pătrundă lichide în orificiul de aer. Petele de calcar persistente se pot freca cu o perie, cu o lavetă sau cu un bețigaș cu vată. Atenție în zona senzorului de ultrasunete!
- Partea inferioară se clătește (Atenție, să nu pătrundă lichid în orificiul de aer al piesei inferioare).

### Eliminare

Acest aparat nu are voie să fie eliminat împreună cu gunoiul menajer. Fiecare utilizator este obligat să predea toate aparatele electronice sau electrice, indiferent dacă acestea conțin substanțe toxice sau nu, la un punct de colectare local sau din comerț, ca acestea să poată fi eliminate ca deșeu într-un mod ecologic. Pentru înlăturare adresați-vă autorităților locale sau comerciantului dvs.

### Date tehnice

| | |
|---|---|
| Denumire și model: | **Umidificator de aer** medisana **AH 661** |
| Alimentare cu curent: | 220 - 240V~ 50/60 Hz |
| Putere: | 95 W |
| Conținut rezervor: | 3.200 ml |
| Capacitate de nebulizare: | maxim cca. 350 ml/oră (cald) / maxim cca. 250 ml/oră (rece) |
| Timp de funcționare: | max. cca. 14 ml/oră |
| Dimensiuni: | cca. 28,1 x 18,5 x 18,5 cm |
| Greutate: | cca. 1,1 kg |
| Condiții de depozitare: | La loc răcoros și uscat |
| Număr articol: | 60052 |
| Număr EAN: | 40 15588 60052 4 |

**În urma îmbunătățirilor constante ale produsului ne rezervăm dreptul la modificări tehnice și optice.**

Versiunea actuală a acestor instrucțiuni de utilizare se găsesc la www.medisana.com

### Condiții de acordare a garanției și de efectuare a lucrărilor de reparație

În caz de acordare a garanției, vă rugăm să vă adresați magazinului de specialitate sau direct punctului de service. Dacă trebuie să ne trimiteți aparatul, menționați defectul și atașați copia chitanței de achiziționare.
La aceasta sunt valabile următoarele condiții de acordare a garanției:
1. Pentru produsele **medisana** se acordă de la data achiziție o perioadă de garanție de 3 ani. În caz de acordare a garanției, data achiziției se va dovedi cu chitanța sau factura.
2. Defecțiunile de material sau de producție se înlătură gratuit în cadrul perioadei de acordare a garanției.
3. Prin serviciul de garanție nu apare nicio prelungire a perioadei de garanție nicio pentru aparat nici pentru componentele schimbate.
4. Excluse de la garanție sunt:
   a. toate daunele rezultate din utilizarea necorespunzătoare de ex. din nerespectarea instrucțiunilor de utilizare.
   b. daunele cauzate de lucrări de reparații sau intervenții efectuate de cumpărător sau terțe persoane neautorizate.
   c. daune de transport care au apărut pe drumul de la producător la consumator sau la trimiterea către punctul de service.
   d. Piesele de schimb, care sunt supuse unei uzuri normale.
5. Se exclude și răspunderea pentru daunele directe sau indirecte care au fost cauzate de aparat atunci când daunele asupra aparatului nu sunt acoperite de garanție.

RO/BG

medisana®

**BG ИНСТРУКЦИЯ ЗА УПОТРЕБА**
**Овлажнител за въздух AH 661**

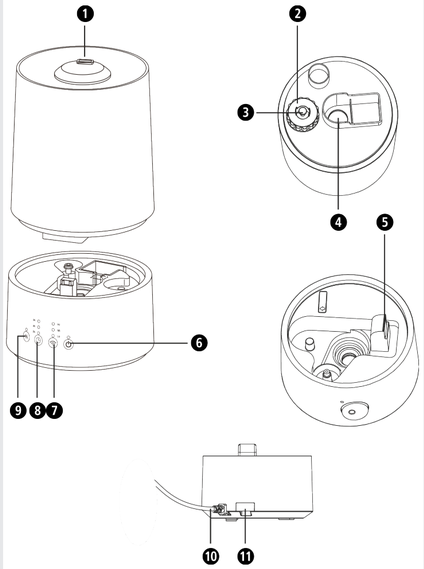


1. Изход за атомизиран въздух, отвън
2. Запушалка
3. Пружина
4. Изход за атомизиран въздух, отвътре
5. Отвор за излизане на въздух
6. Сензорна повърхност Вкл./Изкл.
7. Сензорна повърхност за настройка на интензитета на атомизация (на 3 степени)
8. Сензорна повърхност за задаване на време (2 / 4 / 6 часа)
9. Сензорна повърхност за предварително загряване
10. Захранващ кабел
11. Отделение за ароматизатор

*Обяснение на знаците*

**ВАЖНО**
Неспазването на тази инструкция може да доведе до тежки наранявания или повреди на уреда.

**ПРЕДУПРЕЖДЕНИЕ**
Тези предупредителни указания трябва да се спазват, за да се предотвратят възможни наранявания на потребителя.

**ВНИМАНИЕ**
Тези указания трябва да се спазват, за да се предотврати възникването на евентуални повреди по уреда.

**УКАЗАНИЕ**
Тези указания Ви дават полезна допълнителна информация за монтажа или за експлоатацията.

Използвайте уреда само в затворени помещения!

Клас на защита II

LOT Партиден номер

Производител

**medisana GmbH**, Carl-Schurz-Str. 2,
41460 NEUSS, ГЕРМАНИЯ

CE

# BG Указания за безопасност

**Прочетете внимателно инструкцията за употреба, и в частност указанията за безопасност, преди да използвате уреда и запазете инструкцията за употреба за по-нататъшно използване. Ако предавате уреда на трето лице, непременно предайте също и тази инструкция за употреба.**

## относно електрическото захранване

- Преди да свържете уреда към Вашето електрическо захранване, обърнете внимание дали посоченото върху типовата табелка електрическо напрежение съответства на това на Вашата мрежа.
- Включвайте захранващия щепсел в контакта, само когато уредът е изключен.
- Никога не носете, дърпайте или завъртайте уреда чрез захранващия кабел и не прещипвайте кабела.
- Разположете мрежовия кабел така, че да не съществува опасност от падане и да е изключен рискът от удушаване.
- Никога не хващайте захранващия щепсел, докато се намирате във вода и го хващайте винаги само със сухи ръце.

## за лица с особени потребности

- Този уред може да се използва от деца на възраст над 8 години, както и от лица с намалени физически, сензорни или умствени способности, или лица с недостатъчно опит и познания, ако те са под наблюдение или са били инструктирани относно безопасната работа на уреда и възникващите в резултат на това опасности.
- Децата не трябва да играят с уреда.
- В случай на алергично заболяване на дихателните пътища преди употреба на уреда се консултирайте с Вашия личен лекар.
- Консултирайте се с Вашия лекар, ако при използването на уреда възникнат здравословни оплаквания. В такъв случай незабавно прекратете употребата на уреда.

## за работата на уреда

- Уредът не е предназначен за комерсиална употреба.
- Използвайте уреда само по предназначение съгласно
- инструкцията за употреба. При използване за други цели гаранцията става невалидна!
- Не използвайте уреда, когато той, кабелът или щепселът са повредени, ако не функционира безупречно, падал е на земята или във вода.
- Дръжте уреда заедно със захранващия кабел далеч от горещи повърхности.
- При употреба поставете уреда върху здрава и равна повърхност, така че той да не може да се накланя.
- Не посягайте към уред, който е паднал във вода. Веднага изключете захранващия щепсел.
- Дръжте животните далеч от уреда.
- Поставете уреда на разстояние минимум 2 m от ТВ и радио устройства, за да предотвратите интерференции.
- Не работете с уреда, ако резервоарът за вода не съдържа никаква или съдържа прекалено малко течност. Водата в резервоара не трябва да е замръзнала или гореща.
- Никога не блокирайте изхода за атомизиран въздух или отвора за изход на въздух.
- Винаги се уверявайте, че при транспорт, пълнене и изпразване на резервоара за вода уредът е изключен и захранващият щепсел е изваден от контакта.
- Не забивайте метални предмети в продукта.
- При изпускането на гореща водна пара трябва да се внимава. Не дръжте части на тялото си в непосредствена близост до изхода за атомизиран въздух.
- След употреба изключете всички функции и изключете щепсела от контакта.

## за поддръжката и почистването

- Вие можете да извършвате единствено почистващи дейности по уреда. В случай на неизправност не ремонтирайте уреда сами, тъй като това ще анулира гаранцията. Попитайте Вашия специализиран търговец и поверете ремонтите на сервиза на фирма **medisana**.
- Ако захранващият кабел е повреден, той трябва да бъде сменен от **medisana**, от оторизиран специализиран търговец или от съответно квалифицирано лице, за да бъдат избегнати опасности.
- Почистването и поддръжката от потребителя не трябва да се извършват от деца без надзор.
- Не разглобявайте уреда - съществува опасност от електрически удар и пожар.
- При почистване не драскайте ултразвуковия сензор.
- Не потапяйте уреда във вода или други течности.
- Ако въпреки това в уреда попадне течност, веднага издърпайте захранващия щепсел.
- Съхранявайте уреда в суха околна среда.

## Употреба по предназначение

Овлажнителят за въздух служи за увеличаване на относителната влажност на въздуха в помещението. Капацитетът на уреда е предвиден за помещение с площ от макс. 30 m². Уредът е предназначен само за употреба в домакинството и не е предназначен за търговски цели или медицинска употреба!

### Окомплектовка на доставката

Моля, първо проверете дали уредът е окомплектован и дали няма някакви повреди. В случай на съмнение не пускайте уреда в експлоатация и се обърнете към Вашия търговец или към Вашия сервиз. Към окомплектовката на доставката спадат:
• 1 овлажнител за въздух **medisana AH 661**
• 1 инструкция за употреба

Опаковките подлежат на рециклиране или могат да бъдат включени в кръговрата на суровините. Моля, изхвърляйте правилно вече ненужния опаковъчен материал. Ако при разопаковането забележите транспортна повреда, моля незабавно се свържете с Вашия търговец.

**ПРЕДУПРЕЖДЕНИЕ**
**Внимавайте опаковъчните фолиа да не попаднат в ръцете на деца! Съществува опасност от задушаване!**

### Ултразвукова технология

Прекалено сух въздух в помещението повишава вероятността за инфекциозни заболявания и заболявания на дихателните пътища и води до умора и намалена концентрация. Здравословният въздух трябва да има относителна влажност на въздуха от 40 до 55 %. Тихата и енергоспестяваща ултразвукова технология на овлажнителя за въздух превръща водата с помощта на трептения в най-фина мъгла, която увеличава степента на влажност на въздуха. Това подобрява качеството на въздуха и предотвратява изсъхване на лигавиците на и н кожата. Капацитетът на уреда е предвиден за помещение с площ от макс. 30 m². Задължително спазвайте указанията за почистване и грижи.

**ВНИМАНИЕ**
**Прекалено интензивна работа може да доведе до пресищане на въздуха в помещението с влага, която може да се отложи по стените, прозорците и предметите в помещението. Поради това редовно проверявайте с помощта на хигрометър, дали стойността на относителната влажност на въздуха не надвишава 55 %.**

**ВНИМАНИЕ**
**Уверете се, че овлажнителят за въздух работи поставен стабилно върху нечувствителна към влага повърхност. Особено при работа със съдържаща минерали вода / ароматна есенция може да се стигне до отлагания / наслоявания. Изходът за атомизиран въздух може да се върти. Внимавайте за това, излизащият атомизиран въздух да не е насочен към други електрически уреди, мебели или стени.**

### Пълнене и изпразване на резервоара за вода

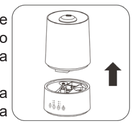

Преди да включите уреда за първи път, оставете уреда за половин час да се климатизира спрямо температурата в помещението. Свалете резервоара за вода от уреда и го обърнете на обратно.
Развийте запушалката ❷. Изплакнете резервоара за вода и след това го напълнете с макс. 3,2 литра питейна вода.
Затворете резервоара отново чрез завиване на запушалката ❷. Завъртете резервоара за вода на обратно и го поставете обратно върху уреда, така че да се фиксира с отчетливо щракване. Никога не транспортирайте уреда с напълнен резервоар за вода. Изхвърлете остатъчната вода след края на употребата и изплакнете резервоара с чиста питейна вода. Преди повторна употреба напълнете резервоара с чиста питейна вода. Когато изключите уреда и няма да го използвате по-продължително време, свалете резервоара за вода от уреда и го изпразнете.

**ВНИМАНИЕ**
**За работата на уреда използвайте само чиста питейна вода (макс. 40°C). При твърда, съдържаща котлен камък вода имате възможността също да използвате деминерализирана вода. Почиствайте уреда редовно и отстранявайте натрупания котлен камък и други отлагания, за да запазите неговата функционалност. Не наливайте ароматно масло в резервоара за вода.**

### Включване и изключване

При нужда издърпайте отделението за ароматизатор ⓫ и добавете няколко капки ароматно масло в отделението. Затворете го обратно в първоначалната позиция. Включете захранващия щепсел в правилно инсталиран мрежови контакт. Включете овлажнителя за въздух като докоснете веднъж сензорния бутон Вкл./Изкл. ❻.
Интегрираният контролен светодиод светва.
След няколко секунди излизащият атомизиран въздух от изхода ❶ се вижда. В края на употребата или ако в резервоара няма повече вода изключете уреда, като докоснете още веднъж сензорния бутон Вкл./Изкл. ❻.
Уредът изключва атомизацията автоматично при празен резервоар за вода. При пълен резервоар с вода максималното време на работа е ок. 10 до 14 часа.

### Предварително загряване

Уредът разполага с функция за предварително загряване с цел убиване на микроби и бактерии. За да я активирате, след напълване на резервоара за вода докоснете сензорната повърхност ❾. Светодиодът над сензорната повърхност света. При използване на предварителното загряване мощността на атомизиране на уреда се увеличава. Атомизирането при студена вода възлиза на макс. 250 ml на час, а при топла вода на макс. 350 ml на час.

### Настройка на интензитета

Чрез многократно натискане на сензорната повърхност ❼ можете да настроите интензитета на атомизация на 3 степени (ниска “L” / средна “M” / висока “H”). Съответният светодиод над сензорната повърхност света.

### Таймер

Уредът разполага с таймер, с който можете да настроите предварително продължителността на работа. Чрез многократно натискане на сензорната повърхност ❽ можете да изберете между работно време 2 / 4 / 6 часа или “OFF” (= таймер деактивиран). Съответният светодиод над сензорната повърхност света.

### Грешки и отстраняване

- *Уредът не може да се включи (светодиодът не свети):* Включете захранващия щепсел; проверете електрическата верига, контакта и предпазителя.
- *Няма атомизация:* Напълнете резервоара за вода.
- *Няма атомизация, въпреки че резервоарът е пълен.* Затворете правилно запушалката.
- *Интензитетът на пулверизация е твърде слаб:* Прекалено много отлагания в резервоара за вода, почистете ултразвуковия датчик / водата е твърде мръсна, сменете я.
- *Бели отлагания:* Използвайте чиста вода или поне 1/2 дестилирана вода / 1/2 чиста вода от чешмата.
- *Необичайна миризма:* Замърсена или застояла вода, почистете резервоара и напълнете прясна вода.
- *Необичаен шум:* Прекалено малко вода в резервоара, допълнете вода / уредът не стои върху здрава повърхност, поставете върху стабилна и равна повърхност.

Ако дадена грешка не може да бъде отстранена по описания начин, свържете се с Вашия сервизен център.

### Почистване и грижа

- При ежедневна експлоатация Ви препоръчваме да почиствате добре уреда поне веднъж на всеки 3 дни. За да предотвратите образуване на бактерии/водорасли, преди по-дълъг период без употреба изпразнете уреда и резервоара. От време на време дезинфекцирайте с алкохол. Почиствайте уреда също преди и след по-дълги времена на съхранение.
- Преди да почиствате уреда се уверете, че уредът е изключен, и че захранващият щепсел е изваден от контакта.
- Свалете резервоара за вода от уреда и го изпразнете.
- Почистете уреда отвън с влажна, мека кърпа.
- За почистването не използвайте агресивни материали, като например абразивен почистващ препарат или други почистващи средства. Това може да засегне повърхността и да намали атомизацията.
- Резервоарът за вода можете да изплакнете добре с гореща вода (>65 °C) или с минимум 75%-ов алкохол. Атомизационната камера можете да почистите с помощта на напоена в алкохол кърпа и клечка с памук. Внимавайте за това във вътрешността на уреда да не попада вода.
- Ултразвуковият сензор е най-чувствителният компонент на уреда. Важно е той да е чист и да се третира внимателно. Използвайте напр. четка за почистване, за да почистите изходите от наслоявания и частици мръсотия. За почистване на ултразвуковия сензор в никакъв случай не използвайте метални помощни средства.
- Ако няма да използвате уреда за по-дълго време, изпразнете оставащата вода от резервоара за вода и подсушете уреда.
- Съхранявайте уреда на сухо, хладно място, най-добре в неговата оригинална опаковка.
- Съхранявайте запушалката на резервоара за вода в развито състояние, за да предотвратите залепване или блокиране на уплътняващия маншет.

### Почистване на котлен камък

При използване на твърда или съдържаща минерали вода уредът трябва редовно да се почиства от котлен камък. Моля, извършвайте почистването от котлен камък само с чиста лимонена киселина (препарат на прах от магазина за почистващи препарати)! (Без течни препарати за почистване на котлен камък! Без таблетки за почистване на котлен камък! Без оцет!).

- Изпразнете напълно уреда (резервоара).
- Внимавайте в отвора за изход на въздух на долната част да не попада течност.
- Добавете 1 супена лъжица (ок. 25 g) чиста лимонена киселина в резервоара и допълнете с 500 ml вода с температура 60 °C.
- Завийте резервоара и внимателно го разклатете, докато лимонената киселина на прах се разтвори.
- Поставете резервоара върху долната част. НЕ ВКЛЮЧВАЙТЕ УРЕДА!
- Оставете разтвора за почистване на котлен камък в резервоара/уреда да се охлади (минимум 3 часа).
- Свалете резервоара от уреда и с помощта на подходяща четка (четка за бутилки или подобна) изтъркайте вътрешната страна и отвора за атомизация. Излейте съдържанието на резервоара и изплакнете резервоара.
- Излейте долната част. Внимавайте течност да не попадне в отвора за изход на въздух. Изтъркайте упоритите петна котлен камък с четка, парцал или клечка с памук. Внимавайте в областта на ултразвуковия сензор.
- Изплакнете долната част (внимавайте в отвора за изход на въздух на долната част да не попада течност)

### Изхвърляне

Този уред не трябва да се изхвърля заедно с битовите отпадъци. Всеки потребител е задължен да предаде всички електрически или електронни уреди, без значение дали те съдържат вредни материали или не, в пункт за събиране в своя град или в търговската мрежа, за да могат те да бъдат изхвърлени по екологично безвреден начин. Във връзка с изхвърлянето потърсете информация от местната администрация или при Вашия търговец.

### Технически данни

| | |
|---|---|
| Наименование и модел: | Овлажнител за въздух **medisana AH 661** |
| Електрозахранване: | 220 - 240V~ 50/60 Hz |
| Мощност: | 95 W |
| Съдържание на резервоара: | 3 200 ml |
| Капацитет на атомизация: | максимум ок. 350 ml/h (топло) / максимум ок. 250 ml/h (студено) |
| Време на работа: | максимум ок. 14 часа |
| Размери / Тегло: | ок. 28,1 x 18,5 x 18,5 cm / ок. 1,1 kg |
| Условия на съхранение: | на чисто и сухо |

Артикулен номер / EAN номер: 60052 / 40 15588 60052 4

**В рамките на непрекъснатите продуктови подобрения си запазваме правото на технически и конструктивни промени.**

Съответната актуална версия на тази инструкция за употреба можете да намерите на адрес www.medisana.com

### Условия за гаранция и ремонт

В случай на повреда, покрита от гаранцията, моля да се обърнете към Вашия специализиран магазин или директно към сервиза. Ако трябва да изпратите уреда за ремонт, моля да посочите дефекта и да приложите копие на касовия бон. При това важат следните гаранционни условия:

1. За продуктите **medisana** се предоставя гаранция от 3 години от датата на продажбата. При настъпване на гаранционен случай датата на продажбата се доказва с касов бон или фактура.
2. Повреди в резултат на дефекти в материалите или производствени грешки се отстраняват безплатно в рамките на гаранционния срок.
3. Предоставянето на гаранционна услуга не води до удължаване на гаранционния срок нито за уреда, нито за сменените части.
4. От гаранцията са изключени:
   **а)** всички повреди, които са възникнали вследствие на неправилна експлоатация, напр. на неспазване на инструкцията за употреба.
   **б)** повреди, които се дължат на ремонти или намеси от страна на купувача или неоторизирани трети лица.
   **в)** повреди, които са възникнали при транспортирането от производителя до потребителя или при изпращането до сервиза.
   **г)** резервни части, които подлежат на нормално износване.
5. Изключва се поемане на отговорност за причинени от уреда преки или косвени щети, дори и когато настъпилата повреда на уреда се покрива от гаранцията.

EE/LV

medisana®

**EE KASUTUSJUHEND**
**Õhuniisuti AH 661**

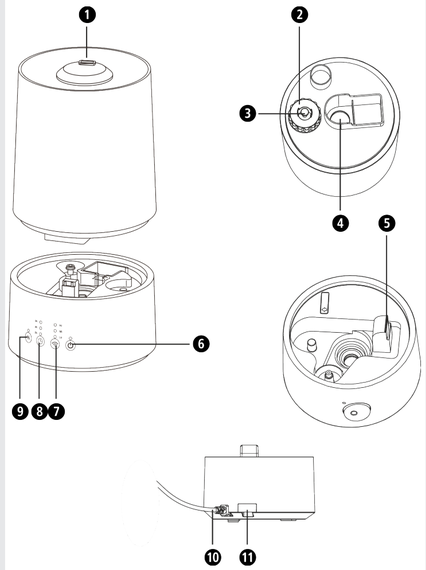


1. pihustusava, väljast
2. kaitsekork
3. vedru
4. pihustusava, seest
5. õhu väljalaskeava
6. toitenupp ⏻
7. puutenupp pihustusintensiivsuse reguleerimiseks (3-astmeline)
8. puutenupp aja seadistamiseks (2, 4 ja 6 tundi)
9. eelsoojenduse puutenupp
10. toitejuhe
11. lõhnasahtel

*Sümbolite selgitus*

**TÄHTIS!**
Selle juhendi mittejärgmine võib põhjustada raskeid vigastusi või kahjustada seadet.

**HOIATUS**
Neist hoiatusjuhistest tuleb kinni pidada, et vältida võimalikku kasutaja vigastamist.

**TÄHELEPANU!**
Neist hoiatusjuhistest tuleb kinni pidada, et vältida võimalikku seadme kahjustamist.

**MÄRKUS.**
Need juhised annavad teile vajalikku lisateavet paigaldamise või kasutamise kohta.

Kasutage seadet ainult suletud ruumides!

Kaitseklass II

LOT Partii number

Tootja

**medisana GmbH**, Carl-Schurz-Str. 2,
41460 NEUSS, SAKSAMAA

60061 AH661 09/2021 Ver. 2.0

CE

# EE Ohutusjuhised

**Lugege kasutusjuhend, eriti ohutusjuhised, enne seadme kasutuselevõttu hoolikalt läbi ja hoidke kasutusjuhend edaspidiseks kasutamiseks alles. Kui annate seadme edasi kolmandale isikule, andke tingimata kaasa ka kasutusjuhend.**

## toitevõrku ühendamisel

- Enne seadme ühendamist toitevõrku kontrollige, et tüübisildil märgitud nimipinge langeks kokku vooluvõrgu pingega.
- Ühendage adapter pistikupessa ainult siis, kui seade on välja lülitatud.
- Ärge kandke, tõmmake ega pöörake seadet võrgujuhtmest ega muljuge juhet.
- Paigutage juhe selliselt, et ei esineks komistamise ega lämbumise ohtu.
- Ärge võtke pistikust kinni, kui seisate vees ja võtke pistikust kinni ainult kuivade kätega.

## kasutamispiirangud

- Seda seadet võivad kasutada üle 8-aastased lapsed, samuti vähenenud füüsiliste, aistinguliste või vaimsete võimete või puudulike kogemuste ja teadmistega isikud, kui neil on järelevaataja või kui neile on õpetatud seadme ohutut kasutamist ning nad mõistavad sellest tulenevaid ohte.
- Lapsed ei tohi seadmega mängida.
- Hingamisteede allergiate puhul konsulteerige enne seadme kasutamist oma perearstiga.
- Kui kasutamise ajal esinevad terviseprobleemid, rääkige sellest oma arstiga. Sel juhul lõpetage kohe seadme kasutamine.

## seadme kasutamiseks

- Seade pole mõeldud ärikasutuseks.
- Kasutage seadet ainult vastavalt kasutusjuhendis ettenähtud otstarbele. Vale kasutamise korral muutub garantiinõue kehtetuks!
- Ärge kasutage seadet, kui seade, juhe või pistik on kahjustatud, kui seade ei tööta tõrgeteta, on kukkunud maha või vette või on saanud kahjustada.
- Hoidke seadet ja selle toitejuhet eemal kuumadest pindadest.
- Asetage seade kasutamiseks kindlale tasasele pinnale nii, et see ei saa ümber minna.
- Ärge võtke kinni seadmest, mis on vette kukkunud. Eemaldage adapter viivitamatult pistikupesast.
- Hoidke loomad seadmest eemal.
- Häiringute vältimiseks asetage seade vähemalt 2 m kaugusele telerist ja raadiost.
- Ärge kasutage seadet, kui veepaak on tühi või kui on selles liiga vähe vedelikku. Paagis olev vesi ei tohi olla külmunud ega kuum.
- Pihustusava ega õhu väljalaskeava ei tohi kunagi blokeerida.
- Veepaagi transportimisel, täitmisel ja tühjendamisel veenduge alati, et seade on välja lülitatud ja pistik on pistikupesast välja tõmmatud.
- Ärge pistke tootesse metallist esemeid.
- Kuuma veeauru väljumisel peab olema ettevaatlik. Ärge hoidke ühtki kehaosa pihustusava vahetus läheduses.
- Lülitage kõik funktsioonid peale kasutamist välja ja tõmmake pistik pistikupesast välja.

## Hooldus ja puhastamine

- Ise võite seadmel teha üksnes puhastustöid. Rikete korral ärge parandage seadet ise, kuna see tühistab garantii kehtivuse. Pöörduge edasimüüja poole ja laske seadet remontida vaid **medisana** teeninduses.
- Kui võrgujuhe on kahjustatud, võib seda ohtude vältimiseks asendada ainult **medisana**, volitatud edasimüüja või vastava väljaõppega isik.
- Lapsed ei tohi seadet ilma järelevalveta puhastada ega hooldada.
- Ärge võtke seadet lahti – esineb elektrilöögi ja tuleoht.
- Ärge kriimustage puhastamise ajal ultraheliallikat.
- Ärge mitte kunagi asetage seadet vette ega muudesse vedelikesse.
- Kui sellegipoolest peaks seadmele sattuma vedelikku, tõmmake kohe pistik välja.
- Hoidke seadet kuivas kohas.

## Otstarbekohane kasutamine

Õhuniisuti on mõeldud ruumi suhtelise niiskustaseme tõstmiseks. Seade sobib kasutamiseks kuni 30 m² pindalaga ruumis. Seade on mõeldud kasutamiseks ainult kodumajapidamises ja seda ei tohi kasutada ärilistel ega meditsiinilistel eesmärkidel!

### Tarnekomplekt

Kõigepealt kontrollige, et seade oleks terve ega poleks kahjustatud. Kui kahtlete selles, ärge võtke seadet kasutusele ja pöörduge edasimüüja või teeninduspunkti poole.
Tarnekomplektis sisaldub:
- 1 **medisana** õhuniisuti **AH 661**
- 1 kasutusjuhend

Pakendeid saab taaskasutada või suunata materjaliringlusse. Pakkematerjalid, mida te enam ei vaja, tuleb nõuetekohaselt kõrvaldada. Kui märkate seadme lahtipakkimisel transpordikahjustusi, võtke otsekohe ühendust oma edasimüüjaga.

**HOIATUS**
**Jälgige, et pakkekile ei satuks laste kätte! Lämbumisoht!**

### Ultrahelitehnoloogia

Liiga kuiv ruumiõhk muudab inimesed vastuvõtlikumaks nakkustele ja hingamisteede haigustele ning põhjustab väsimust ja keskendumisraskusi. Tervisele on hea, kui suhteline õhuniiskus 40 kuni 55%. Õhuniisutis on kasutatud madala müratasemega ja energiasäästlikku ultrahelitehnoloogiat, mis muudab vee vibratsioonide kaudu peeneks uduks, suurendades sellega õhuniiskust. See parandab õhu kvaliteeti ja vähendab limaskestade ja naha kuivamist. Seade sobib kasutamiseks kuni 30 m² pindalaga ruumis. Järgige tingimata puhastus- ja hooldusjuhiseid.

**TÄHELEPANU!**
**Liiga intensiivne kasutamine võib viia ruumiõhu niiskusega küllastumiseni, mis võib kondenseeruda seintele, akendele ja ruumis olevatele objektidele. Seetõttu kontrollige regulaarselt hügromeetriga, et suhteline õhuniiskus ei oleks üle 55%.**

**TÄHELEPANU!**
**Kindlustage, et õhuniisutit kasutataks niiskuskindlal pinnal, kus see ei saa ümber minna. Eriti mineraalaineid sisaldava vee / aroomiõlide kasutamisel võib esineda sadet. Pihustusava on pööratav. Kindlustage, et väljuv udu ei oleks suunatud teiste elektriseadmete, mööbli ega seinte poole.**

### Veepaagi täitmine ja tühjendamine

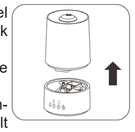

Enne seadme esmakordset sisselülitamist laske seadmel seista pool tundi toatemperatuuril. Eemaldage veepaak seadme küljest ja pöörake see ümber.
Keerake kork ❷ lahti. Loputage veepaak ja täitke see max 3,2 l joogiveega.
Keerake paagi kork ❷ uuesti kinni. Pöörake paak ümber ja asetage see tagasi seadmele, nii et see kuuldavalt oma kohale lukustub. Ärge transportige seadet täidetud veepaagiga. Pärast kasutamise lõpetamist kõrvaldage järelejäänud vesi ja loputage paaki puhta joogiveega. Enne uuesti kasutamist täitke paak värske joogiveega. Kui lülitate seadme välja ja ei plaani seda pikemat aega kasutada, eemaldage veepaak seadme küljest ja tühjendage see.

**TÄHELEPANU**
**Kasutage seadmes vaid värsket joogivett (max 40 °C). Kareda vee korral võite kasutada ka demineraliseeritud vett. Seadme töökorras hoidmiseks puhastage seda regulaarselt ning eemaldage sellest katlakivi ja muud setted. Ärge lisage aroomiõli otse veepaaki.**

### Sisse- ja väljalülitamine

Tõmmake vajadusel lõhnasahtel ⓫ välja ja tilgutage sellesse mõni tilk aroomiõli. Lükake see tagasi algasendisse. Ühendage pistik nõuetekohaselt paigaldatud pistikupessa. Lülitage õhuniisuti sisse, puudutades selleks üks kord toitenuppu ❻ ⏻. Süttib integreeritud toiteindikaator.
Mõne sekundi pärast on väljalaskeava ❶ kohal näha väljuvat udu. Lülitage seade välja kasutamise lõpetamisel või kui paagis ei ole enam vett. Selleks puudutage veelkord toitenuppu ❻ ⏻.
Kui paak on tühi, lõpetab seade pihustamise automaatselt. Täis veepaagi korral on maksimaalne kasutusaeg u 10 kuni 14 tundi.

### Eelsoojendus

Seadmel on eelsoojendusfunktsioon mikroobide ja bakterite hävitamiseks. Selle aktiveerimiseks puutuge pärast veepaagi täitmist puutenuppu ❾. Puutenupu kohal süttib LED-tuli. Eelsoojenduse kasutamisel väljub seadmest rohkem veeauru. Külma vee korral on veeauru väljumise kiirus max 250 ml tunnis, sooja vee korral max 350 ml tunnis.

### Intensiivsuse reguleerimine

Puutenupu ❼ korduva puudutamisega saate valida 3 intensiivsusastme vahel (madal „L“ / keskmine „M“ / kõrge „H“). Puutenupu kohal süttib vastav LED-tuli.

### Taimer

Seadmel on taimer, millega saab kasutusaega eelseadistada. Puutenupu ❽ korduva puudutamisega saate valida 2-, 4- ja 6-tunnise tööaja või „OFF“ seadistuse (=taimer on välja lülitatud) vahel. Puutenupu kohal süttib vastav LED-tuli.

### Vead ja nende kõrvaldamine

- *Seade ei lülitu sisse (LED-tuli ei sütti):* ühendage pistik pistikupessa; kontrollige toiteahelat, pistikupesa ja kaitset.
- *Udu ei teki:* täitke veepaak.
- *Udu ei teki, kuigi paak on täis:* sulgege kork õigesti.
- *Udu tekib liiga vähe:* veepaagis on liiga palju setteid, puhastage ultraheliallikas / vesi on liiga määrdunud, vahetage see välja.
- *Valge sete:* kasutage puhast vett või vähemalt 1/2 destilleeritud vett ja 1/2 kraanivett.
- *Ebaharilik lõhn:* must või seisnud vesi, puhastage paak ja täitke puhta veega.
- *Ebatavaline müra:* liiga vähe vett paagis, lisage vett / seade ei seisa kindlal pinnal, asetage stabiilsele ja tasasele pinnale.

Kui viga ei õnnestu kirjeldatud viisil lahendada, võtke ühendust teeninduskeskusega.

### Puhastus ja hooldus

- Igapäevasel kasutamisel soovitame seadet vähemalt iga 3 päeva järel põhjalikult puhastada. Kui te seadet pikemat aega ei kasuta, tühjendage bakterite/vetikate kasvu ärahoidmiseks nii seade kui ka paak. Desinfitseerige aeg-ajalt alkoholiga. Puhastage seadet ka enne ja pärast pikemaajalist seisuperioodi.
- Veenduge enne seadme puhastamist, et seade on välja lülitatud ja võrgupistik pistikupesast välja tõmmatud.
- Eemaldage veepaak seadme küljest ja tühjendage see.
- Seadet tohib puhastada vaid pehme niiske lapiga.
- Ärge kasutage agressiivseid aineid, nagu küürimispiim või muud puhastusvahendid. Need võivad pinda kahjustada ja pihustusvõimsust vähendada.
- Veepaaki võib põhjalikult loputada kuuma veega (>65 °C) või vähemalt 75%-lise alkoholiga. Pihustuskambri puhastamiseks kasutage alkoholi kastetud lappi ja vatitikku. Kindlustage, et seadme sisemusse ei satuks vett.
- Ultraheliallikas on seadme kõige tundlikum osa. Seda peab hoidma puhtana ning käsitsema ettevaatlikult. Kasutage nt puhastuspintslit, et eemaldada väljalaskeavast setted ja mustuseosakesed. Ärge mingil juhul kasutage ultraheliallika puhastamiseks metallist abivahendeid.
- Kui te seadet pikemat aega ei kasuta, eemaldage veepaagist järelejäänud vesi ja kuivatage seade.
- Hoidke seadet kuivas jahedas kohas, soovitavalt originaalpakendis.
- Hoidke veepaagi korki lahtiselt, et vältida tihendusrõnga kinnijäämist või -kleepumist.

### Katlakivieemaldus

Kareda või mineraale sisaldava vee korral peab seadmest korrapäraselt katlakivi eemaldama. Katlakivi eemaldamiseks kasutada eranditult puhast sidrunhapet (müügil pulbrina poodides)! (Mitte kasutada vedelat katlakivieemaldit! Mitte kasutada katlakivieemaldustablette! Mitte kasutada äädikat!).
- Tühjendage seade (paak) täielikult.
- Veenduge, et alumise osa õhu väljalaskeavasse ei satuks vedelikku.
- pange paaki 1 supilusikatäis (u 25 g) puhast sidrunhapet ja täitke paak 500 ml 60 °C veega.
- Keerake paak kinni ja loksutage seda kergelt, kuni sidrunhappepulber on lahustunud.
- Asetage paak alumisele osale. ÄRGE LÜLITAGE SEADET SISSE!
- Laske katlakivieemaldusla husel paagis/seadmes jahtuda (vähemalt 3 tundi).
- Eemaldage paak seadme küljest ja puhastage sobiva harjaga (nt pudelihari vms) selle sisekülg ja pihustuskanal. Kallake paagi sisu välja ja loputage paaki puhta veega.
- Kallake seadme alumine osa tühjaks. Veenduge, et õhu väljalaskeavasse ei satuks vedelikku. Eemaldage järelejäänud katlakivi harja, lapi või vatitikuga. Olge ultraheliallika juures ettevaatlik!
- Loputage seadme alumist osa puhta veega (veenduge, et alumise osa õhu väljalaskeavasse ei satuks vedelikku).

### Kasutuselt kõrvaldamine

Seda seadet ei tohi kõrvaldada koos olmejäätmetega. Iga tarbija on kohustatud kõik elektrilised või elektroonilised seadmed viima – ükskõik, kas need sisaldavad saasteaineid või mitte – oma linna kogumispunkti või kauplusesse, et anda oma panus keskkonnasõbralikku jäätmete kõrvaldamisse. Pöörduge utiliseerimise küsimustes oma kohaliku omavalitsuse või seadme müüja poole.

### Tehnilised andmed

| | |
|---|---|
| Nimi ja mudel: | **medisana** õhuniisuti **AH 661** |
| Toiteallikas: | 220–240 V~ 50/60 Hz |
| Võimsus: | 95 W |
| Paagi maht: | 3200 ml) |
| Pihustusvõimsus: | maksimaalselt u 350 ml/h (soe) / maksimaalselt 250 ml/h (külm) |
| Tööaeg: | maksimaalselt u 14 tundi |
| Mõõtmed: | u 28,1 x 18,5 x 18,5 cm |
| Kaal: | u 1,1 kg |
| Hoiutingimused: | puhtas ja kuivas kohas |
| Tootenumber: | 60052 |
| EAN-number: | 40 15588 60052 4 |

**Toote pidevaks edasiarendamiseks jätame endale õiguse teha tehnilisi ja disainialaseid muudatusi.**

Selle kasutusjuhendi olemasoleva ajakohase versiooni leiate veebiaadressilt: www.medisana.com

### Garantii- ja remonditingimused

Pöörduge garantiinõude korral oma edasimüüja poole või otse teeninduspunkti. Kui peaksite seadme meile saatma, kirjeldage viga ja lisage koopia ostudokumendist.
Seejuures kehtivad alljärgnevad garantiitingimused:
1. **medisana** toodetele kehtib 3-aastane garantii alates ostukuupäevast. Ostukuupäeva tuleb garantiinõude korral tõendada ostukviitungi või arvega.
2. Materjali- või tootmisvigadest tulenevad puudused kõrvaldatakse garantiiperioodil tasuta.
3. Garantiiremondi korral ei pikene seadme ega väljavahetatud detailide garantiiperiood.
4. Garantiitööde alla ei kuulu:
   - **a.** kõik väärast kasutamisest, nt kasutusjuhendi eiramisest tingitud kahjud;
   - **b.** kahjud, mis on tekkinud ostja või volitamata kolmandate isikute sekkumiste või remondi tagajärjel;
   - **c.** transpordikahjustused, mis on tekkinud teel tootja juurest tarbija juurde või teeninduspunkti;
   - **d.** varuosad, mis kuluvad tavapäraselt;
5. Välistatud on vastutus ka otseselt või kaudselt seadme kasutamisest tulenevate kahjude eest – seda isegi siis, kui seadme kahjustused kuuluvad garantii alla.

EE/LV

medisana®

**LV LIETOŠANAS INSTRUKCIJA**
**Gaisa mitrinātājs AH 661**

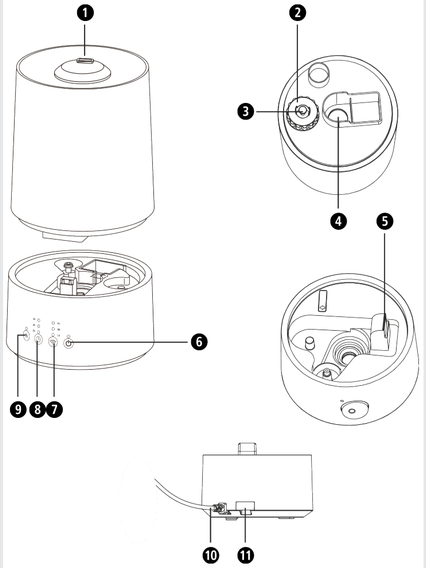


1. Migliņas izplūdes atvere, ārējā
2. Noslēgvāciņš
3. Atspere
4. Migliņas izplūdes atvere, iekšējā
5. Gaisa izplūdes atvere
6. Ieslēgšanas/izslēgšanas ekrāntaustiņš
7. Smidzināšanas intensitātes iestatīšanas ekrāntaustiņš (3 pakāpju)
8. Laika iestatīšanas ekrāntaustiņš (2 / 4 / 6 stundas)
9. Priekšsildīšanas ekrāntaustiņš
10. Tīkla kabelis
11. Aromāta nodalījums

*Simbolu skaidrojums*

**SVARĪGI!**
Šīs instrukcijas neievērošana var izraisīt smagas traumas vai ierīces bojājumus.

**BRĪDINĀJUMS!**
Ievērojiet šīs brīdinājuma norādes, lai novērstu iespējamās lietotāja traumas.

**UZMANĪBU!**
Ievērojiet šīs norādes, lai novērstu iespējamos ierīces bojājumus.

**NORĀDE**
Šīs norādes sniedz derīgu papildu informāciju par ierīces uzstādīšanu vai lietošanu.

Lietojiet ierīci tikai slēgtās telpās!

II aizsardzības klase

LOT numurs

Ražotājs

**medisana GmbH**, Carl-Schurz-Str. 2,
41460 NEUSS, VĀCIJA

CE

# LV Drošības norādījumi

**Pirms ierīces lietošanas rūpīgi izlasiet lietošanas instrukciju – īpaši drošības norādījumus – un saglabājiet lietošanas instrukciju turpmākai izmantošanai. Nododot ierīci trešajām personām, obligāti iedodiet līdzi arī šo lietošanas instrukciju.**

## Barošana

- Pirms ierīci pieslēdzat elektrotīklam, pārliecinieties, ka datu plāksnītē norādītais tīkla spriegums atbilst jūsu elektrotīkla spriegumam.
- Pieslēdziet tīkla kontaktspraudni kontaktligzdai tikai tad, kad ierīce ir izslēgta.
- Nekad nepārnesājiet, nevelciet un nepagrieziet ierīci aiz tīkla kabeļa un neiespiediet kabeli.
- Izvietojiet tīkla kabeli tā, lai novērstu paklupšanas iespējamību un izslēgtu nosmakšanas risku, ko izraisa kabeļa aptīšanās ap kaklu.
- Neaizskariet tīkla kontaktspraudni, ja tas atrodas ūdenī un vienmēr satveriet to ar sausām rokām.

## Personas ar īpašām vajadzībām

- Bērni no 8 gadu vecuma un personas ar ierobežotām fiziskām, garīgām vai sensorām spējām vai nepietiekamu pieredzi un zināšanām drīkst lietot šo ierīci tādā gadījumā, ja viņiem ir nodrošināta uzraudzība vai viņi ir instruēti par drošu ierīces lietošanu un ar to saistītajiem apdraudējumiem.
- Neļaujiet bērniem rotaļāties ar ierīci.
- Ja jums ir alerģiskas izcelsmes elpceļu saslimšana, pirms ierīces lietošanas konsultējieties ar savu ģimenes ārstu.
- Konsultējieties ar ārstu, ja jums ierīces lietošanas laikā rodas ar veselību saistītas sūdzības. Šādā gadījumā nekavējoties pārtrauciet ierīces lietošanu.

## Ierīces lietošana

- Ierīce nav paredzēta komerciālai lietošanai.
- Izmantojiet ierīci tikai atbilstoši paredzētajam mērķim, kas ir
- aprakstīts lietošanas instrukcijā. Nelietojot ierīci atbilstoši paredzētajam mērķim, garantija zaudē savu spēku!
- Nelietojiet ierīci, ja ir bojāts tās kabelis vai kontaktspraudnis, ja ierīces darbība nav nevainojama, ja tā ir nokritusi vai iekritusi ūdenī.
- Sargājiet ierīci un tīkla kabeli no karstām virsmām.
- Lai lietotu ierīci, novietojiet to uz cietas un līdzenas virsmas tā, lai tā nevarētu apkrist.
- Nesniedzieties pēc ierīces, ja tā ir iekritusi ūdenī. Nekavējoties atvienojiet tīkla kontaktspraudni no kontaktligzdas.
- Neļaujiet dzīvniekiem tuvoties ierīcei.
- Lai izvairītos no traucējumiem, novietojiet ierīci vismaz 2 m attālumā no televizoriem un radioaparātiem.
- Nedarbiniet ierīci, ja ūdens tvertnē nav vai ir maz ūdens. Ūdens tvertnē nedrīkst būt sasalis vai karsts.
- Nekad neaizsprostojiet migliņas izplūdes atveri vai gaisa izplūdes atveri.
- Transportējot, piepildot un iztukšojot ūdens tvertni, vienmēr pārliecinieties, ka ierīce ir izslēgta un tīkla kontaktdakša ir atvienota.
- Neievietojiet izstrādājumā nekādus metāla priekšmetus.
- Ievērojiet piesardzību, izdaloties karstā ūdens tvaikus. Nenovietojiet ķermeņa daļas migliņas izplūdes atveres tiešā tuvumā.
- Pēc ierīces lietošanas izslēdziet visas funkcijas un atvienojiet elektrības kontaktdakšu no kontaktligzdas.

## Apkope un tīrīšana

- Jūs drīkstat patstāvīgi veikt tikai ierīces tīrīšanu. Traucējumu gadījumā nemēģiniet patstāvīgi remontēt ierīci, pretējā gadījumā garantija tiks anulēta. Sazinieties ar savu dīleri un nododiet ierīci labošanai tikai **medisana** servisa centrā,
- Ja barošanas kabelis ir bojāts, tā nomaiņu drīkst veikt tikai uzņēmums **medisana**, pilnvarots tirgotājs vai atbilstoši kvalificēta persona, lai izvairītos no apdraudējumiem.
- Bērni bez pieaugušo uzraudzības nedrīkst veikt tīrīšanu un lietotājam atļautos apkopes darbus.
- Neizjauciet ierīci - pastāv elektriskās strāvas trieciena un ugunsgrēka risks.
- Tīrīšanas laikā nesaskrāpējiet ultraskaņas devēju.
- Ierīci nedrīkst iegremdēt ūdenī vai citos šķidrumos.
- Ja šķidrums tomēr iekļūst ierīcē, nekavējoties atvienojiet kontaktdakšu.
- Uzglabājiet ierīci sausā vietā.

## Noteikumiem atbilstoša lietošana

Gaisa mitrinātājs ir paredzēts gaisa mitruma līmeņa paaugstināšanai telpās. Ierīce ir konstruēta telpām ar maksimālo platību 30 m². Ierīce ir paredzēta vienīgi lietošanai mājas apstākļos, nevis komerciāliem mērķiem vai medicīnas iestādēs!

### Piegādes komplekts

Vispirms pārbaudiet, vai ierīcei netrūkst nevienas detaļas un tai nav nekādu bojājumu pazīmju. Ja rodas šaubas, nesāciet lietot ierīci un vērsieties pie tirgotāja vai servisa filiālē.
Piegādes komplekta sastāvdaļas:
• 1 **medisana** gaisa mitrinātājs **AH 661**
• 1 lietošanas instrukcija

Iepakošanas materiāli ir pārstrādājami vai ievadāmi atpakaļ izejmateriālu apritē. Nevajadzīgos iepakojuma materiālus utilizējiet atbilstoši noteikumiem. Ja, izpakojot ierīci, pamanāt ierīcē transportēšanas laikā radušos bojājumus, nekavējoties sazinieties ar ierīces tirgotāju.

**BRĪDINĀJUMS!**
**Nodrošiniet, lai bērni nevarētu piekļūt izstrādājuma iepakošanai izmantotajām plēvēm! Nosmakšanas risks!**

### Ultraskaņas tehnoloģija

Pārāk sauss gaiss telpā paaugstina uzņēmību pret infekcijas un elpceļu slimībām un izraisa nogurumu un koncentrēšanās spēju pavājināšanos. Veselīga gaisa relatīvajam mitruma līmenim jābūt robežās no 40 līdz 55 %. Gaisa mitrinātāja klusā un enerģiju taupošā ultraskaņas tehnoloģija ar vibrēšanas procesa starpniecību ūdeni pārvērš sīku pilienu migliņā, kas paaugstina mitruma līmeni gaisā. Tas uzlabo gaisa kvalitāti un laikus novērš gļotādu un ādas izžūšanu. Ierīce ir konstruēta telpām ar maksimālo platību 30 m². Obligāti ievērojiet ierīces tīrīšanas un kopšanas norādījumus.

**UZMANĪBU!**
**Pārāk intensīva ierīces lietošana var izraisīt telpā esošā gaisa pārsātināšanu ar mitrumu, kas var izraisīt mitruma nosēšanos uz sienām, logiem un telpā novietotajiem priekšmetiem. Tāpēc, izmantojot higrometru, regulāri pārbaudiet, vai gaisa relatīvais mitruma līmenis telpā nepārsniedz 55 %.**

**UZMANĪBU!**
**Pārliecinieties, ka gaisa mitrinātājs ir novietots stabilā stāvoklī un tiek darbināts uz mitrumizturīgas virsmas. Jo īpaši, darbinot ierīci ar mineralizētu ūdeni / aromatizētu esenci, var veidoties nosēdumi / nogulsnējumi. Migliņas izplūdes atvere ir grozāma. Raugieties, lai izplūstošā migliņa nebūtu pavērsta pret citām elektroierīcēm, mēbelēm vai sienām.**

### Ūdens tilpnes uzpildīšana un iztukšošana

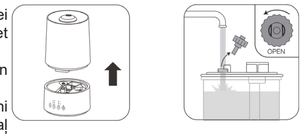


Pirms ierīces pirmās ieslēgšanas reize ļaujiet ierīcei pusstundu aklimatizēties istabas temperatūrā. Noņemiet ūdens tvertni no ierīces un apgrieziet to otrādi.
Izskrūvējiet noslēgvāciņu ❷. Izskalojiet ūdens tvertni un pēc tam iepildiet tajā maks. 3,2 l dzeramo ūdeni.
Ieskrūvējot atpakaļ noslēgvāciņu, atkal noslēdziet tvertni ❷. Apgrieziet ūdens tvertni otrādi un uzlieciet top atpakaļ uz ierīces tā, lai tā dzirdami nofiksētos. Netransportējiet ierīci ar pilnu ūdens tvertni. Beidzot lietot ierīci, izlejiet ārā atlikušo ūdeni un izskalojiet tvertni ar svaigu dzeramo ūdeni. Pirms atsākat lietot ierīci, iepildiet tajā svaigu dzeramo ūdeni. Ja vēlaties ierīci izslēgt un ilgāku laiku neizmantot, noņemiet ūdens tvertni no ierīces un izlejiet no tās ūdeni.

**UZMANĪBU**
**Ierīces darbināšanai izmantojiet tikai svaigu dzeramo ūdeni (maks. 40°C). Ja ūdens ir ciets un satur kaļķi, jūs varat izmantot arī demineralizētu ūdeni. Regulāri tīriet ierīci un attīriet to no kaļķa un citiem nosēdumiem, lai saglabātu ierīces funkcionalitāti. Nelejiet aromātisko eļļu tieši ūdens tvertnē.**

### Ieslēgšana un izslēgšana

Ja nepieciešams, izņemiet aromāta nodalījumu ⓫ un iepiliniet nodalījumā dažus pilienus aromātiskās eļļas. Pārvietojiet to atpakaļ sākotnējā stāvoklī. Iespraudiet tīkla kontaktspraudni atbilstoši noteikumiem uzinstalētā tīkla kontaktligzdā. Ieslēdziet Gaisa mitrināšanas ierīci, vienu reizi pieskaroties ieslēgšanas/izslēgšanas ekrāntaustiņam ❻ ⏻ . Ieslēdzas integrētā kontroles gaismas diode.
Pēc dažām sekundēm virs izplūdes atveres ❶ kļūst redzama izplūstoša migliņa. Lietošanas beigās vai kad tvertnē vairs nav ūdens, izslēdziet ierīci, vēlreiz pieskaroties ieslēgšanas/izslēgšanas ekrāntaustiņam ❻ ⏻.
Tukšas ūdens tvertnes gadījumā ierīce ūdens izsmidzināšanu automātiski izslēdz. Ja ūdens tvertne ir pilna, maksimālais darbības laiks ir aptuveni 10 līdz 14 stundas.

### Priekšsildīšana

Ierīcei ir priekšsildīšanas funkcija, lai iznīcinātu mikrobus un baktērijas. Lai to aktivizētu, pēc ūdens tvertnes piepildīšanas pieskarieties ekrāntaustiņam ❾, Ieslēdzas gaismas diode virs ekrāntaustiņa. Izmantojot priekšsildītāju, ierīces smidzināšanas jauda palielinās. Smidzināšanas daudzums ir ne vairāk kā 250 ml stundā ar aukstu ūdeni, ne vairāk kā 350 ml stundā ar siltu ūdeni.

### Intensitātes iestatīšana

Atkārtoti pieskaroties ekrāntaustiņam ❼, iespējams iestatīt smidzināšanas intensitāti 3 līmeņos (zema “L” / vidēja “M” / augsta “H”). Ieslēdzas attiecīgā gaismas diode virs ekrāntaustiņa.

### Taimeris

Ierīcei ir taimeris, ar kuru iespējams iepriekš iestatīt darbības laiku. Atkārtoti pieskaroties ekrāntaustiņam ❽ , varat izvēlēties starp 2 / 4 / 6 stundu darbības laiku vai “OFF” (= taimeris deaktivizēts). Ieslēdzas attiecīgā gaismas diode virs ekrāntaustiņa.

### Kļūdas un to novēršana

- *Ierīci nevar ieslēgt (nedeg gaismas diode):* Iespraudiet tīkla kontaktspraudni; pārbaudiet strāvas ķēdi, kontaktligzdu un drošinātāju.
- *Neizplūst migliņa:* iepildiet tvertnē ūdeni.
- *Neizplūst migliņa, lai gan ūdens tvertne ir pilna:* pilnībā aizveriet noslēgvāciņu.
- *Migliņas intensitāte ir pārāk zema:* ūdens tvertnē ir pārāk daudz nogulšņu, notīriet ultraskaņas sensoru / ūdens ir pārāk netīrs, nomainiet to.
- *Baltas krāsas nosēdumi:* Izmantojiet tīru ūdeni vai vismaz 1/2 destilētu ūdeni / 1/2 svaigu krāna ūdeni.
- *Neierasta smarža:* netīrs vai stāvošs ūdens, iztīriet tvertni un uzpildiet svaigu ūdeni.
- *Neierasts troksnis:* tvertnē ir pārāk maz ūdens, papildiniet tajā ūdeni / ierīce nav novietota uz stabilas virsmas, novietojiet to uz stabilas un līdzenas virsmas.

Ja, rīkojoties atbilstoši sniegtajām norādēm, kļūmi tomēr neizdodas novērst, sazinieties ar servisa centru.

### Tīrīšana un kopšana

- Lietojot ierīci katru dienu, iesakām to rūpīgi iztīrīt ik pēc 3 dienām. Pirms ilgāka ierīces neizmantošanas perioda izlejiet no ierīces un tvertnes ūdeni, lai jau savlaicīgi novērstu mikroorganismu un aļģu savairošanos. Ik pa laikam dezinficējiet tvertni ar spirtu. Iztīriet ierīci arī pirms un pēc ilgākiem uzglabāšanas periodiem.
- Pirms tīrāt ierīci, pārliecinieties, ka ierīce ir izslēgta un kontaktdakša ir atvienota no kontaktligzdas.
- Noņemiet ūdens tvertni un izlejiet no tās ūdeni.
- Ierīces tīrīšanai izmantojiet vienīgi samitrinātu, mīkstu lupatiņu.
- Neizmantojiet tīrīšanai agresīvas iedarbības vielas, piemēram, abrazīvo pieniņu vai citus Tie var sabojāt virsmu un samazināt izsmidzināšanas intensitāti.
- Ūdens tvertni varat kārtīgi izskalot ar karstu ūdeni (>65 °C) vai ar ne mazāk kā 75 %-īgu spirtu. Nebulaizera nodalījumu iztīriet ar spirtā samērcētu drāniņu un vates kociņu. Raugieties, lai ierīces iekšpusē neiekļūtu ūdens.
- Ultraskaņas devējs ir ierīces jutīgākais komponents. Ir svarīgi uzturēt to tīru un koptu. Izmantojiet, piemēram, tīrīšanas suku, lai noņemtu nogulsnes un netīrumu daļiņas no izplūdēm. Ultraskaņas devēja tīrīšanai nekādā gadījumā neizmantojiet metāla palīglīdzekļus.
- Ja ierīci ilgāku laiku neizmantojat, izlejiet no ūdens tilpnes atlikušo ūdeni un nožāvējiet ierīci.
- Uzglabājiet ierīci sausā, vēsā vietā, ieteicams oriģinālajā iepakojumā.
- Ūdens tvertnes noslēgvāciņu uzglabājiet atsevišķi, lai novērstu blīvējošās manšetes salipšanu vai pielipšanu.

### Atkaļķošana

Izmantojot cietu vai minerālvielas saturošu ūdeni, ierīce regulāri ir jāatkaļķo. Atkaļķošanai izmantojiet vienīgi tīru citronskābi (pulverveida preparāts, kas ir pieejams mājsaimniecības, sadzīves un kosmētikas preču veikalos. (Neizmantojiet šķidros atkaļķošanas līdzekļus! Neizmantojiet atkaļķošanas tabletes! Neizmantojiet etiķi!)

- Pilnībā iztukšojiet ierīci (tvertni).
- Uzmanieties, lai apakšējās daļas gaisa izplūdes atverē neiekļūst ūdens).
- Ieberiet tvertnē 1 ēdamkarotes (apm. 25 g) tīras citronskābes un iepildiet tajā 500 ml ūdens, kura temperatūra ir 60 °C.
- Aizskrūvējiet tvertni un maigi kratiet to līdz brīdim, kad citronskābes pulveris ir izšķīdis.
- Uzlieciet tvertni uz apakšējās daļas. NEIESLĒDZIET IERĪCI!
- Ļaujiet atkaļķošanas šķīdumu tvertnē/ierīcē atdzist (vismaz 3 stundas).
- Noņemiet tvertni no ierīces un ar piemērotu birsti (pudeļu tīrīšanas birsti vai tml.) izberziet iekšpusi un blakus esošo kanālu. Tvertnes saturu izlejiet ārā un tvertni izskalojiet ar tīru ūdeni.
- Izlejiet ārā šķidrumu arī no apakšējās daļas. Uzmanieties, lai gaisa izplūdes atverē neiekļūst ūdens. Grūti notīrāmus kaļķa plankumus noberziet ar birsti, lupatiņu vai vates kociņu. Ievērojiet piesardzību attiecībā uz ultraskaņas devēja zonu!
- Apakšējo daļu izskalojiet ar tīru ūdeni (uzmanieties, lai apakšējās daļas gaisa izplūdes atverē neiekļūst ūdens).

### Utilizācija

Šo ierīci aizliegts izmest sadzīves atkritumos. Katra patērētāja pienākums ir visas elektriskās vai elektroniskās ierīces – neatkarīgi no tā, vai tajās ir bīstamās vielas vai nav – nodot sava pilsētas savākšanas punktā vai arī atgriezt tirdzniecības vietā, lai tās būtu iespējams nodot videi draudzīgai utilizācijai. Ar jautājumiem par utilizāciju vērsieties savas pašvaldības atbildīgajā iestādē vai pie tirgotāja.

### Tehniskie dati

| | |
|---|---|
| Nosaukums un modelis: | **medisana** gaisa mitrinātājs **AH 661** |
| Barošana: | 220 - 240V~ 50/60 Hz |
| Jauda: | 95 W |
| Tvertnes tilpums: | 3 200 ml |
| Nebulaizera kapacitāte: | maksimāli apm. 350 ml/h (silts) / maksimāli apm. 250 ml/h (auksts) |
| Darbības laiks: | maksimāli apm. 14 ml/h |
| Izmēri: | apm. 28,1 x 18,5 x 18,5 cm |
| Svars: | apm. 1,1 kg |
| Uzglabāšanas apstākļi: | tīrā un sausā stāvoklī |
| Preces numurs: | 60052 |
| EAN numurs: | 40 15588 60052 4 |

**Lai nepārtraukti uzlabotu mūsu izstrādājumus, paturam tiesības veikt tehniskas un vizuālas izmaiņas.**

Jaunāko šīs lietošanas instrukcijas versiju meklējiet vietnē www.medisana.com

### Garantijas un remonta noteikumi

Iestājoties garantijas gadījumam, lūdzu, vērsieties savā specializētajā veikalā vai arī uzreiz servisā. Ja vēlaties ierīci nosūtīt remontēšanai, norādiet bojājumu un pievienojiet iegādes dokumenta kopiju.
Tādā gadījumā ir spēkā šādi norādītie garantijas noteikumi:

1. **medisana** izstrādājumiem tiek piešķirta 3 gadu garantija, sākot no iegādes datuma. Iegādes datums garantijas gadījumā jāapliecina ar iegādes kvīti vai rēķinu.
2. Materiālu vai ražošanas kļūmes garantijas darbības laikā tiek novērstas bez maksas.
3. Veicot garantijas remontu, garantijas laiks netiek pagarināts ne ierīcei, ne arī nomainītajām detaļām.
4. Garantija neattiecas uz:
   a. visiem bojājumiem, kas ir radušies noteikumiem neatbilstošas lietošanas dēļ, piemēram, neievērojot lietošanas instrukciju;
   b. bojājumiem, kas ir radušies pircēja vai nepiederošu trešo personu veikta remonta vai iejaukšanās dēļ;
   c. transportēšanas bojājumiem, kas ir radušies ceļā no ražotāja līdz patērētājam vai arī nosūtot servisam;
   d. detaļām, kuras ir pakļautas normālam nolietojumam.
5. Ražotājs neuzņemas atbildību par tiešiem vai netiešiem secīgajiem bojājumiem, kurus ir radījusi ierīce arī tādos gadījumos, ja bojājums ierīcei tiek atzīts kā garantijas gadījums.

LT/RU

medisana®

**LT NAUDOJIMO INSTRUKCIJA**
**oro drėkintuvas AH 661**

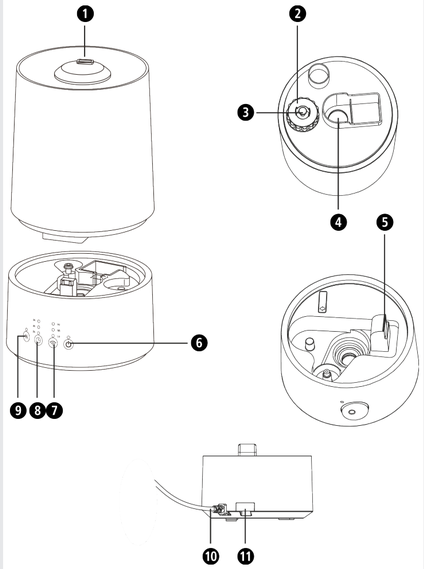


1. rūko išleidiklis, išorėje
2. uždarymo dangtelis
3. spyruoklė
4. rūko išleidiklis, viduje
5. oro išleidimo anga
6. mygtukas Įj. / Išj. ⏻
7. mygtukas skleidžiamo rūko intensyvumui nustatyti (3 pakopų)
8. trukmės nustatymo mygtukas (2 / 4 / 6 valandos)
9. išankstinio pakaitinimo mygtukas
10. maitinimo laidas
11. aromatinių medžiagų dėklas

*Simbolių paaiškinimas*

**SVARBU**
Nesilaikant šio nurodymo, galima sunkiai susižaloti arba pažeisti prietaisą.

**ĮSPĖJIMAS**
Šių įspėjamųjų nurodymų laikytis būtina siekiant išvengti galimų naudotojo sužalojimų.

**DĖMESIO**
Šių nurodymų laikytis būtina, siekiant išvengti galimų prietaiso pažeidimų.

**PASTABA**
Šiuose nurodymuose jums pateikiama naudingos papildomos informacijos apie įrengimą arba naudojimą.

Prietaisą naudokite tik uždarose patalpose!

II apsaugos klasė

LOT Partijos numeris

Gamintojas

**medisana GmbH**, Carl-Schurz-Str. 2,
41460 NEUSS, VOKIETIJA

60061 AH661 09/2021 Ver. 2.0

CE

# LT Saugos nurodymai

**Prieš naudodami prietaisą, atidžiai perskaitykite naudojimo instrukciją, ypač jos saugos nurodymus, ir ją išsaugokite, kad galėtumėte pasiskaityti vėliau. Perduodami prietaisą tretiesiems asmenims, būtinai perduokite ir šią naudojimo instrukciją.**

## Dėl maitinimo

- Prieš prijungdami prietaisą prie maitinimo šaltinio patikrinkite, ar identifikacinėje plokštelėje nurodyta tinklo įtampa sutampa su jūsų elektros tinklo įtampa.
- Tinklo kištuką į kištukinį lizdą kiškite tik kai prietaisas yra išjungtas.
- Niekada neneškite, netraukite ir nesukite prietaiso, paėmę už tinklo laido, ir laido neprispauskite.
- Tinklo laidą padėkite taip, kad nebūtų galima pargriūti ir juo nebūtų galima pasismaugti.
- Nelieskite tinklo kištuko stovėdami vandenyje; kištuką lieskite tik sausomis rankomis.

## Dėl ypatingų asmenų

- Šį prietaisą gali naudoti vaikai nuo 8 metų amžiaus ir ribotus fizinius, jutiminius ar psichikos gebėjimus arba nepakankamai patirties ir žinių turintys asmenys, jei jie yra prižiūrimi arba buvo išmokyti saugiai naudoti prietaisą ir supranta su naudojimu susijusius pavojus.
- Vaikams draudžiama žaisti su prietaisu.
- Jei sergate alergine kvėpavimo takų liga, prieš naudodami prietaisą pasikonsultuokite su savo šeimos gydytoju.
- Jei naudojant atsirastų sveikatos nusiskundimų, pakalbėkite su savo gydytoju. Šiuo atveju iškart nustokite naudoti prietaisą.

## Dėl prietaiso naudojimo

- Prietaisas nėra skirtas komerciniam naudojimui.
- Prietaisą naudokite tik pagal naudojimo instrukcijoje nurodytą jo
- naudojimo paskirtį. Naudojant ne pagal paskirtį, nustoja galioti teisė į garantiją!
- Nenaudokite prietaiso, jei jis, laidas arba kištukas pažeistas, jei jis neveikia nepriekaištingai, nukrito arba įkrito į vandenį.
- Saugokite prietaisą, įskaitant tinklo laidą, nuo karštų paviršių.
- Norėdami naudoti, pastatykite prietaisą ant tvirto ir lygaus paviršiaus taip, kad jis negalėtų apvirsti.
- Negriebkite prietaiso, jei jis įkrito į vandenį. Iškart ištraukite tinklo kištuką.
- Prie prietaiso neleiskite artintis gyvūnams.
- Prietaisą laikykite bent 2 m atstumu nuo televizijos ir radijo prietaisų, kad būtų išvengta trikdžių.
- Nenaudokite prietaiso, jei vandens bake nėra skysčio arba skysčio yra per mažai. Vanduo bake negali būti užšalęs arba labai karštas.
- Niekada neužblokuokite rūko išleidiklio arba oro išleidimo angos.
- Visuomet įsitikinkite, kad transportuojant, įpilant ir išpilant vandenį iš vandens bako, kad prietaisas išjungtas ir ištrauktas maitinimo laidas.
- Į gaminį nekiškite metalinių daiktų.
- Būkite atsargūs, kai iš prietaiso sklaidosi karšti vandens garai. Nelaikykite arti jokių kūno dalių prie rūko išleidiklio.
- Panaudoję išjunkite visas funkcijas ir iš kištukinio lizdo ištraukite kištuką.

## techninei priežiūrai ir valymui

- Patiems leidžiama atlikti tik prietaiso valymo darbus. Atsiradus trikčių, neremontuokite prietaiso patys, nes kitaip nustoja galioti bet kokia teisė į garantiją. Teiraukitės savo specializuoto prekybininko ir remonto darbus paveskite atlikti tik „**medisana**“ techninės priežiūros tarnybai.
- Jei tinklo laidas sugadintas, kad būtų išvengta sužeidimų, jį pakeisti gali tik **„medisana“** įgaliotasis prekybininkas arba atitinkamą kvalifikaciją turintis asmuo.
- Valyti ir atlikti naudotojui priklausančius techninės priežiūros darbus neleidžiama atlikti neprižiūrimiems vaikams.
- Prietaiso neardykite, kyla elektros smūgio ir ugnies pavojus.
- Valydami nesubraižykite ultragarso daviklio.
- Prietaiso niekada nenardinkite į vandenį arba kitus skysčius.
- Jei vis dėl to į prietaisą pateko skysčio, nedelsdami ištraukite kištuką.
- Prietaisą laikykite sausoje aplinkoje.

## Naudojimas pagal paskirtį

Oro drėkintuvas skirtas santykinei oro drėgmei patalpoje didinti. Prietaiso pajėgumo pakanka daugiausia 30 m² ploto patalpai. Prietaisas skirtas naudoti tik namų ūkyje, o ne komercinėms reikmėms arba medicinos srityje!

### Pakuotės turinys

Pirmiausia patikrinkite, ar netrūksta prietaiso dalių ir ar prietaisas nepažeistas. Jei abejojate, prietaiso nenaudokite ir kreipkitės į savo pardavėją arba klientų aptarnavimo tarnybą.
Pakuotės turinį sudaro:
- 1 **medisana** oro drėkintuvas **AH 661**
- 1 naudojimo instrukcija

Pakuotes galima naudoti pakartotinai arba grąžinti į žaliavų ciklą. Nebereikalingas pakuotės medžiagas tinkamai pašalinkite. Jei išpakuodami pastebėtumėte transportavimo pažeidimų , iškart susisiekite su savo prekybininku.

**ĮSPĖJIMAS**
**Saugokite, kad pakuotės plėvelė nepatektų vaikams į rankas! Kyla pavojus uždusti!**

### Ultragarso technologija

Pernelyg sausas patalpų oras didina imlumą infekciniams bei kvėpavimo takų susirgimams ir kelia nuovargį bei silpnina gebėjimą susikaupti. Kad oras būtų sveikas, santykinė jo drėgmė turėtų būti 40–55 %. Netriukšminga ir energiją taupančia oro drėkintuvo ultragarso technologija vanduo virpesiais paverčiamas smulkiausiu rūku, didinančiu oro drėgmę. Todėl pagerėja oro kokybė ir negali išsausėti gleivinė bei oda. Prietaiso pajėgumo pakanka daugiausia 30 m² ploto patalpai. Būtinai laikykitės valymo ir priežiūros nurodymų.

**DĖMESIO**
**Naudojant prietaisą pernelyg intensyviai, patalpos oras gali persisotinti drėgme, o ji gali nusėsti ant patalpos sienų, langų ir daiktų. Todėl higrometru reguliariai tikrinkite, ar neviršyta 55 % santykinė oro drėgmė.**

**DĖMESIO**
**Užtikrinkite, kad oro drėkintuvas būtų naudojamas ant drėgmei nejautraus paviršiaus, ant kurio negalėtų apvirsti. Nuosėdų gali ypač atsirasti naudojant vandenį, kuriame yra mineralinių medžiagų, ir (arba) kvapiąsias esencijas. Rūko išleidiklį galima pasukti. Saugokite, kad išeinantis rūkas nebūtų nukreiptas į kitus elektros prietaisus, baldus arba sienas.**

### Vandens bako pildymas ir tuštinimas

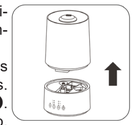

Prieš prietaisą įjungdami pirmąjį kartą leiskite jam prisitaikyti prie patalpos temperatūros bent pusvalandį. Nuimkite vandens baką nuo prietaiso ir baką apsukite.
Išsukite uždarymo dangtelį ❷. Išskalaukite vandens baką, tada įpilkite į jį daugiausia 3,2 l geriamojo vandens. Baką vėl uždarykite, įsukdami uždarymo dangtelį ❷. Vandens baką apsukite ir vėl uždėkite ant prietaiso taip, kad jis girdimai užsifiksuotų. Prietaiso negabenkite su pripildytu vandens baku. Baigę naudoti, išpilkite vandens likutį ir išskalaukite baką šviežiu geriamuoju vandeniu. Prieš naudodami iš naujo, įpilkite į baką šviežio geriamojo vandens. Jei prietaisą išjungiate ir ketinate ilgiau nenaudoti, nuimkite vandens baką nuo prietaiso ir baką ištuštinkite.

**DĖMESIO**
**Naudodami prietaisą naudokite tik šviežią geriamąjį vandenį (maks. 40°C). Jei vanduo kietas, kalkėtas, taip pat galite naudoti demineralizuotą vandenį. Norėdami išsaugoti prietaiso patikimumą, prietaisą reguliariai valykite ir pašalinkite iš jo kalkes bei kitas nuosėdas. Aromatinio aliejaus nepilkite tiesiai į vandens baką.**

### Įjungimas ir išjungimas

Jeigu reikia, ištraukite aromatinių medžiagų dėklą ⓫ ir į jį įlašinkite keletą lašelių aromatinės medžiagos. Įstumkite atgal į pradinę padėtį. Įkiškite tinklo kištuką į tinkamai įrengtą kištukinį lizdą. Įjunkite oro drėkintuvą, vieną kartą paliesdami Įj. / Išj. mygtuką ❻ ⏻.Įsižiebiaintegruotaskontrolinis šviesos diodas. Po kelių sekundžių virš išleidiklio ❶ pasirodo išeinantis rūkas. Kai prietaisą baigėte naudoti arba, kai ištuštėjo vandens bakas, jį išjunkite dar kartą paliesdami Įj. / Išj. mygtuką ❻ ⏻. Ištuštėjus vandens bakui, prietaisas purškimą automatiškai išjungia. Esant visiškai užpildytam vandens bakui, naudojimo trukmė yra nuo 10 iki 14 valandų.

### Pirminis pakaitinimas

Prietaisas turi pirminio pakaitinimo funkciją, kad būtų sunaikinti mikrobai ir bakterijos. Kad ją įjungtumėte, į vandens baką pripylę vandens, palieskite mygtuką ❾. Įsižiebia šviesos diodas virš mygtuko. Pirminio pakaitinimo naudojimas padidina prietaiso rūko sklaidymo galią. Rūko sklaidymui esant šaltam vandeniui sunaudojama maks. 250 ml vandens per valandą, o esant šiltam vandeniui – maks. 350 ml vandens per valandą.

### Intensyvumo nustatymas

Dar kartą palietę mygtuką ❼ galite nustatyti 3 rūko sklaidymo intensyvumo pakopas (mažas “L” / vidutinis “M” / didelis “H”). Įsižiebia atitinkamas šviesos diodas virš mygtuko.

### Laikmatis:

prietaise yra laikmatis, kurį naudodami galite nustatyti veikimo trukmę. Dar kartą palietę mygtuką ❽ galite pasirinkti 2 / 4 / 6 valandų trukmę arba „OFF“ ( = laikmatis bus išjungtas). Įsižiebia atitinkamas šviesos diodas virš mygtuko.

### Klaidos ir jų šalinimas

- *Prietaisas neįsijungia (nešviečia šviesos diodas):* įkiškite tinklo kištuką, patikrinkite elektros grandinę, kištukinį lizdą ir saugiklį.
- *Nepurškia:* įpilkite vandens į vandens baką.
- *Nesklinda rūkas, nors bakas pilnas:* tinkamai uždarykite uždarymo dangtelį.
- *rūkas sklaidomas per silpnai:* vandens bake per daug nuosėdų, nuvalykite ultragarso daviklį / vanduo nešvarus, pakeiskite švariu.
- *Baltos nuosėdos:* naudokite gryną vandenį arba bent 1/2 distiliuoto vandens ir 1/2 šviežio vandens iš čiaupo.
- *Neįprastas kvapas:* nešvarus arba užsistovėjęs vanduo, išplaukite baką ir pripildykite jį iš naujo.
- *Neįprastas triukšmas:* per mažai vandens bake, įpilkite vandens / prietaisas pastatytas ant netvirto paviršiaus pastatykite ant stabilaus ir lygaus paviršiaus.

Jei nepavyksta pašalinti klaidos taip, kaip aprašyta, susisiekite su techninės priežiūros tarnyba.

### Valymas ir priežiūra

- Jei naudojate kasdien, prietaisą patariame kruopščiai išvalyti bent kas 3 dienas. Kad neatsirastų mikroorganizmų ir (arba) dumblių, prieš ilgiau nenaudodami, prietaisą ir baką ištuštinkite. Kartkartėmis baką dezinfekuokite alkoholiu. Prietaisą taip pat išvalykite prieš ilgiau jo nenaudodami arba ilgiau jo nenaudoję.
- Prieš pradėdami valyti prietaisą, įsitikinkite, kad prietaisas išjungtas ir iš elektros tinklo ištrauktas kištukas.
- Nuo prietaiso nuimkite vandens baką ir jį ištuštinkite.
- Nuvalykite prietaiso išorę minkšta drėgna šluoste.
- Nenaudokite agresyvių medžiagų, pvz., šveitimo pienelio arba kitų valymo priemonių. Jos gali pažeisti paviršių ir sumažinti purškimą.
- Vandens baką galite gerai išskalauti karštu vandeniu (> 65 °C) arba bent 75 % alkoholiu. Purkštuvo kamerą valykite alkoholyje suvilgyta šluoste ir vatos pagaliuku. Saugokite, kad į prietaiso vidų nepatektų vandens.
- Ultragarso jutiklis yra jautriausia konstrukcinė prietaiso dalis. Svarbu laikyti jį švarų ir elgtis su juo atsargiai. Naudokite pavyzdžiui, valomąjį teptuką, kad pašalintumėte nuosėdų ir nešvarumų daleles. Jokiu būdu nevalykite ultragarso jutiklio metalinėmis pagalbinėmis priemonėmis.
- Jei prietaiso ilgiau nenaudosite, išpilkite iš vandens bako likusį vandenį ir prietaisą nusausinkite.
- Prietaisą saugokite sausoje vėsioje vietoje, geriausia originalioje pakuotėje.
- Bako uždarymo dangtelį laikykite neuždėtą, kad nesukibtų arba nepriliptų sandarinimo žiedas.

### Kalkių šalinimas

Naudojant kietą vandenį arba vandenį su mineralais, iš prietaiso būtina reguliariai pašalinti kalkes. Kalkes šalinkite tik grynąja citrinų rūgštimi (miltelių preparatu iš kosmetikos, higienos ir buitinės chemijos prekių parduotuvės)! (Nenaudokite kalkių šalinimo skysčio! Nenaudokite kalkių šalinimo tabletčių! Nenaudokite acto!)

- Prietaisą (baką) visiškai ištuštinkite.
- Stebėkite, kad į oro išleidimo angą nepatektų vandens.
- Įdėkite į baką 1 valgomąjį šaukštą (apie 25 g) grynosios citrinų rūgšties ir įpilkite 500 ml 60 °C temperatūros vandens.
- Baką užsukite ir nesmarkiai papurtykite, kad ištirptų citrinų rūgšties milteliai.
- Uždėkite baką ant apatinės dalies. NEĮJUNKITE PRIETAISO!
- Palaukite, kol kalkių šalinimo tirpalas bake / prietaise atvės (mažiausiai 3 valandas).
- Nuimkite baką nuo prietaiso ir tinkamu šepečiu (pvz., butelių plovimo šepečiu arba pan.) patrinkite vidinę pusę ir rūko skleidimo ertmę. Išpilkite bako turinį ir baką gerai išskalaukite.
- Ištuštinkite apatinę dalį. Saugokite, kad į oro išleidimo angą nepatektų skysčio. Sunkiau pašalinamas kalkių dėmes nutrinkite kartu su prietaisu pateiktu šepetėliu, šluoste arba vatos pagaliuku. Būkite atsargūs ultragarso jutiklio srityje!
- Gerai išskalaukite apatinę dalį (saugokite, kad į oro išleidimo angą nepatektų vandens).

### Utilizavimas

Šio prietaiso negalima išmesti kartu su kitomis buitinėmis atliekomis. Kiekvienas naudotojas privalo visus elektrinius arba elektroninius prietaisus, nepriklausomai nuo to, ar juose yra nuodingų medžiagų, ar ne, perduoti savivaldybės arba komerciniams surinkimo punktams, kad jie būtų tinkamai sutvarkyti ir neužterštų gamtos. Utilizavimo klausimais kreipkitės į savo savivaldybę arba prekybininką.

### Techniniai duomenys

| | |
|---|---|
| Pavadinimas ir modelis: | **„medisana“** oro drėkintuvas **AH 661** |
| Maitinimas: | 220–240 V~ 50/60 Hz |
| Galia: | 95 W |
| Bako talpa: | 3 200 ml |
| Purkštuvo našumas: | daugiausiai maždaug 350 ml/val. (šiltas vanduo) / daugiausiai maždaug 250 ml/val. (šaltas vanduo) |
| Trukmė: | ilgiausiai maždaug 14 valandų |
| Matmenys: | maždaug 28,1 x 18,5 x 18,5 cm |
| Svoris: | maždaug 1,1 kg |
| Laikymo sąlygos: | švariai ir sausai |
| Gaminio numeris: | 60052 |
| EAN numeris: | 40 15588 60052 4 |

**Nuolat tobulindami savo gaminius, pasiliekame teisę atlikti techninius ir optinius pakeitimus.**

Aktualią šios naudojimo instrukcijos redakciją rasite adresu www.medisana.com.

### Garantijos ir remonto sąlygos

Garantiniu atveju kreipkitės į savo specializuotą parduotuvę arba tiesiai į techninės priežiūros skyrių. Jei prietaisą prireiktų atsiųsti, nurodykite trūkumą ir pridėkite pirkimo čekio kopiją.
Taikomos šios garantinės sąlygos:

1. **medisana** gaminiams nuo pardavimo datos suteikiama 3 metų trukmės garantija. Garantiniu atveju pardavimo datą reikia įrodyti pirkimo kvitu arba sąskaita faktūra.
2. Su medžiagų arba gamybos klaidomis susiję trūkumai garantiniu laikotarpiu šalinami nemokamai.
3. Suteikus garantinę paslaugą, nepailgėja nei prietaiso, nei pakeistų konstrukcinių dalių garantinis laikotarpis.
4. Garantija netaikoma:
   - **a)** bet kokiems pažeidimams, kurie atsirado netinkamai elgiantis su prietaisu, pvz., nesilaikant naudojimo instrukcijos;
   - **b)** pažeidimams, kuriuos galima susieti su pirkėjo arba leidimo neturinčių trečiųjų asmenų atliktu remontu arba pakeitimais;
   - **c.** transportavimo pažeidimams, atsiradusiems pakeliui iš gamintojo pas vartotoją arba siunčiant prietaisą į techninės priežiūros tarnybą;
   - **d.** natūraliai nusidėvinčioms atsarginėms dalims.
5. Atsakomybė už tiesioginius arba netiesioginius dėl prietaiso atsiradusius nuostolius netaikoma net jei prietaiso pažeidimas pripažįstamas garantiniu atveju.

LT/RU

medisana

**RU РУКОВОДСТВО ПО ПРИМЕНЕНИЮ**
**Увлажнитель воздуха AH 661**

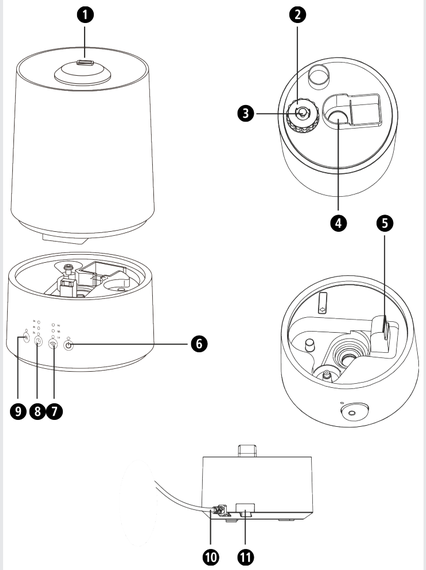


1. Распылитель тумана, наружный
2. Герметизирующая пробка
3. Пружина
4. Распылитель тумана, внутренний
5. Отверстие выхода воздуха
6. Сенсорная кнопка Вкл/Выкл
7. Сенсорная кнопка для настройки интенсивности туманообразования (3 уровня)
8. Сенсорная кнопка для установки времени (2 / 4 / 6 часов)
9. Сенсорная кнопка для предварительного нагрева
10. Кабель сетевого питания
11. Отсек для ароматизатора

*Условные обозначения*

**ВАЖНО**
Несоблюдение этих инструкций может привести к серьезным травмам или повреждению прибора.

**ПРЕДУПРЕЖДЕНИЕ**
Соблюдайте эти предупреждения во избежание возможного травмирования пользователя.

**ВНИМАНИЕ**
Соблюдайте данные меры предосторожности, чтобы предотвратить возможное повреждение прибора.

**ПРИМЕЧАНИЕ**
Тексты с таким символом содержат дополнительную полезную информацию о правилах установки или эксплуатации прибора.

Используйте устройство только в закрытых помещениях!

Класс защиты II

LOT Номер ПАРТИИ

Производитель

**medisana GmbH**, Carl-Schurz-Str. 2,
41460 NEUSS, ГЕРМАНИЯ.

# RU Указания по технике безопасности

**Перед началом эксплуатации прибора внимательно ознакомьтесь с руководством по применению, особенно с инструкциями по технике безопасности, и сохраните руководство для дальнейшего использования. При передаче прибора третьим лицам передайте им также обязательно и настоящее руководство.**

## Электропитание

- Прежде чем подключать прибор к электрической сети, убедитесь в том, что напряжение сети соответствует значению, указанному на заводской табличке.
- Подсоединять блок питания/вилку к сети следует только при выключенном устройстве.
- Не переносите, не тяните и не поворачивайте устройство за сетевой шнур и не пережимайте кабель.
- Располагайте сетевой шнур таким образом, чтобы исключить опасность спотыкания и риск удушения.
- Не прикасайтесь к блоку питания/вилке, если вы находитесь в воде, беритесь за штепсельную вилку только сухими руками.

## Меры предосторожности в отношении особых категорий пользователей

- Это устройство могут использовать дети старше 8 лет и взрослые люди с ограниченными физическими, сенсорными или умственными возможностями или лица, у которых отсутствуют необходимые знания и опыт, если их действия контролируются или если они были проинструктированы относительно безопасного использования прибора и осознают возможные риски, связанные с его эксплуатацией.
- Не позволяйте детям играть с устройством.
- При наличии аллергического респираторного заболевания перед использованием устройства проконсультируйтесь со своим врачом.
- Если во время использования у вас возникли проблемы со здоровьем, проконсультируйтесь со своим врачом. В этом случае немедленно прекратите использование устройства.

## Эксплуатация устройства

- Устройство не предназначено для коммерческого использования.
- Используйте устройство только по назначению, следуя инструкциям в руководстве по применению. Использование устройства не по назначению влечет за собой аннулирование гарантии!
- Запрещается пользоваться устройством, если сетевой шнур или вилка повреждены, если прибор неправильно работает, упал на пол или намок в воде.
- Оберегайте устройство и сетевой шнур от горячих поверхностей.
- Во избежание опрокидывания устройства во время эксплуатации поставьте его на устойчивую и ровную поверхность.
- Не хватайте руками устройство, которое упало в воду. Немедленно выньте штепсельную вилку из розетки.
- Не подпускайте к устройству домашних животных.
- Во избежание интерференции располагайте устройство не ближе 2 метров от телевизоров и радиоприемников.
- Не включайте устройство, если в резервуаре нет жидкости или ее слишком мало. Вода в резервуаре не должна замерзать или быть горячей.
- Никогда не закрывайте отверстие для распыления тумана или отверстие выхода воздуха.
- При транспортировке, наполнении и опорожнении бака для воды всегда следите, чтобы устройство было выключено, а сетевая вилка отсоединена от розетки.
- Не вставляйте какие-либо металлические предметы внутрь изделия.
- Будьте осторожны при выходе горячего водяного пара. Не допускайте, чтобы какие-либо части тела находились рядом с отверстием для распыления тумана.
- После использования отключите все функции и вытащите вилку из розетки.

## Обслуживание и очистка

- Вы можете самостоятельно осуществлять только очистку устройства. В случае неполадок не ремонтируйте устройство самостоятельно, так как вследствие этого будет утрачено право на гарантию. Обратитесь к своему продавцу и выполняйте ремонты только в сервисных организациях **medisana**.
- Если сетевой кабель поврежден, во избежание опасностей его замену может производить только фирма **medisana**, авторизованный дилер или лицо обладающее соответствующей квалификацией.
- Очисткой и самостоятельным обслуживанием не должны заниматься дети без присмотра.
- Не разбирайте устройство, так как существует опасность поражения электротоком или пожара.
- Во время очистки не поцарапайте ультразвуковой излучатель.
- Ни в коем случае не погружайте устройство в воду или другие жидкости.
- Если в устройство все же попала жидкость, немедленно вытащите вилку из розетки.
- Храните устройство в сухом месте.

## Использование по назначению

Увлажнитель воздуха предназначен для повышения уровня относительной влажности воздуха в помещениях. Устройство рассчитано на увлажнение воздуха в помещениях площадью до 30 м². Устройство предназначено только для домашнего использования и не рассчитано на применение в коммерческих целях или в сфере медицины!

### Комплект поставки

Прежде всего проверьте комплектность устройства и убедитесь в отсутствии повреждений. В случае сомнений не пользуйтесь устройством и обратитесь к своему продавцу или в сервисный центр. В комплект поставки входят:

- 1 увлажнитель воздуха **medisana AH 661**
- 1 руководство по применению

Упаковочные материалы можно использовать многократно или повторно возвратить в хозяйственный оборот в качестве вторичных ресурсов. Ненужные упаковочные материалы утилизировать надлежащим образом. Если после вскрытия упаковки вы обнаружили повреждения изделия вызванные транспортировкой, немедленно сообщите об этом своему дилеру.

**ПРЕДУПРЕЖДЕНИЕ**
**Следите за тем, чтобы упаковочная пленка не попала в руки детям! Опасность удушения!**

### Технологии ультразвука

Недостаточная влажность воздуха увеличивает риск инфекций и заболеваний дыхательных путей, вызывает утомление и приводит к ухудшению концентрации внимания. Комфортная и не опасная для здоровья человека среда достигается при относительной влажности воздуха от 40 до 55%. Специальный ультразвуковой излучатель увлажнителя с низким энергопотреблением генерирует неслышные высокочастотные колебания, которые превращают воду в мелкодисперсный пар, насыщая помещение дополнительной влагой. Это улучшает качество воздуха и предотвращает обезвоживание слизистых оболочек и кожи. Устройство рассчитано на увлажнение воздуха в помещениях площадью до 30 м². Обязательно соблюдайте указания по очистке и уходу.

**ВНИМАНИЕ**
**Слишком интенсивная работа устройства может привести к перенасыщению воздуха помещения влажностью, которая может конденсироваться на стенах, окнах и предметах в комнате. Поэтому регулярно контролируйте относительную влажность воздуха в помещении с помощью гигрометра, чтобы она не поднималась выше 55%.**

**ВНИМАНИЕ - Во избежание опрокидывания прибора, устанавливайте его только на устойчивую, ровную поверхность, не подверженную воздействию влаги. В частности, при использовании минерализованной воды/ароматической эссенции могут появляться известковые отложения/налет. Распылитель тумана может поворачиваться. Следите за тем, чтобы струя пара из увлажнителя не была направлена на другие электрические приборы, предметы мебели или стены.**

### Заполнение и опорожнение резервуара для воды

Перед первым включением устройства его необходимо в течение получаса выдержать при комнатной температуре. Снимите с устройства резервуар для воды и переверните его.
Вывинтите герметизирующую пробку ❷. Промойте резервуар для воды, а затем залейте в него не более 3,2 литра питьевой воды.
Снова закройте резервуар, завинтив герметизирующую пробку❷. Переверните резервуар для воды и установите его на устройство, чтобы он зафиксировался с ощутимым щелчком. Не переносите устройство с заполненным резервуаром для воды. Слейте оставшуюся после использования воду и промойте резервуар свежей питьевой водой. Перед повторным использованием заполните резервуар свежей питьевой водой. Если вы выключили устройство и не собираетесь использовать его в течение длительного времени, снимите с устройства резервуар для воды и опорожните.

**ВНИМАНИЕ**
**Используйте для работы устройства только свежую питьевую воду (макс. 40°C). При наличии жесткой известковой воды вы можете добавлять демин-ерализованную воду. Для поддержания работоспособности устройства регулярно его очищайте и удаляйте известковый налет и другие отложения. Не добавляйте ароматическое масло прямо в резервуар для воды.**

### Включение и выключение

При необходимости, извлеките отсек для ароматизатора ⓫ и залейте в него несколько капель ароматического масла. Затем снова вставьте его на место. Вставьте сетевой штепсель в стандартную сетевую розетку. Включите увлажнитель воздуха, нажав один раз на сенсорную кнопку Вкл/Выкл ❻ ⏻ . Загорится контрольная светодиодная лампочка.
Через несколько секунд над выпускным отверстием появится выходящий туман ❶. После окончания использования устройства или если в резервуаре закончилась вода, выключите устройство, нажав еще раз на сенсорную кнопку Вкл/Выкл ❻ ⏻ .
Если резервуар для воды пуст, распыление автоматически отключается. С полным резервуаром для воды, максимальное время работы составляет от 10 до 14 часов.

### Предварительный нагрев

Устройство имеет функцию предварительного нагрева для уничтожения микроорганизмов и бактерий. Для ее включения после наполнения резервуара для воды нажмите сенсорную кнопку ❾ . Над сенсорной кнопкой загорится светодиод. При использовании функции предварительного нагрева увеличивается производительность туманообразования. При холодной воде туманообразование составляет максимум 250 мл в час, при теплой воде максимум 350 мл в час.

### Настройка интенсивности

Нажимая сенсорную кнопку ❼ , вы можете настроить интенсивность туманообразования, выбрав один из трех уровней (низкий «L» / средний «M» / высокий «H»). Над сенсорной кнопкой загорится соответствующий светодиод.

### Таймер

У устройства имеется таймер, с помощью которого вы можете предварительно задать длительность работы. Нажимая сенсорную кнопку ❽ , вы можете установить длительность работы на 2 / 4 / 6 часов или выбрать «OFF» (= таймер выключен). Над сенсорной кнопкой загорится соответствующий светодиод.

### Неполадки и их устранение

- *Не удается включить устройство (не горит светодиодный индикатор):* Вставьте вилку в розетку; проверьте электрическую цепь, розетку и предохранитель.
- *Отсутствует распыление:* Наполните резервуар для воды.
- *Отсутствует распыление, хотя резервуар заполнен:* Правильно закройте герметизирующую пробку.
- *Низкая интенсивность тумана:* Слишком много отложений в резервуаре для воды, очистите ультразвуковой излучатель / слишком грязная вода, замените.
- *Белые отложения:* Используйте чистую воду или по меньшей мере 1/2 дистиллированной воды / 1/2 свежей водопроводной воды.
- *Необычный запах:* Загрязненная или застоявшаяся вода, промойте емкость и заново залейте.
- *Необычный шум:* Слишком мало воды в емкости, залейте воду / устройство установлено на недостаточно прочной, устойчивой и ровной поверхности.

Если не удается устранить неполадку описанным способом, обратитесь в сервисный центр.

### Очистка и уход

- При ежедневном использовании мы рекомендуем тщательно очищать устройство не реже, чем раз в 3 дня. Опорожняйте устройство и резервуар, если не планируете использовать их в течение длительного времени, чтобы предотвратить загрязнение/ рост водорослей. Время от времени дезинфицируйте спиртом. Также очищайте устройство перед длительным хранением и после него.
- Перед началом очистки устройства убедитесь, что оно выключено, а сетевая вилка отсоединена от розетки.
- Снимите с устройства резервуар для воды и опорожните его.
- Протрите устройство снаружи влажной мягкой тканью.
- Не используйте для очистки агрессивные вещества, например, чистящее молочко или другие средства с абразивными свойствами. Они могут повредить поверхность и ухудшить распыление.
- Резервуар для воды можно тщательно промыть горячей водой (>65°C) или 75%-ным спиртом. Камеру распылителя очищайте смоченной в спирте тканью и ватной палочкой. Следите за тем, чтобы внутрь устройства не попадала вода.
- Ультразвуковой излучатель является самым чувствительным компонентом устройства. Поэтому очень важно содержать его в чистоте и бережно с ним обращаться. Чтобы очистить выходное отверстие распылителя от отложений и частичек грязи, используйте, например, кисточку для очистки. Никогда не используйте для очистки ультразвукового излучателя металлические инструменты.
- Если вы не собираетесь использовать устройство в течение длительного времени, слейте остатки воды из резервуара и высушите устройство.
- Храните устройство в сухом, прохладном месте, лучше всего в оригинальной упаковке.
- Храните герметизирующую пробку резервуара для воды снятой, чтобы избежать прилипания или приклеивания прокладки.

### Удаление накипи

При использовании жесткой или минерализованной воды следует регулярно очищать устройство от накипи. Удаляйте накипь только с помощью чистой лимонной кислоты (порошковый препарат из аптекарского магазина)! (Не используйте жидкость для удаления накипи! Не используйте таблетки для удаления накипи! Не используйте уксус!).

- Полностью опорожните устройство (резервуар).
- Следите за тем, чтобы жидкость не попадала в отверстие для выхода воздуха в нижней части.
- Засыпьте в резервуар 1 столовую ложку (около 25 г) чистой лимонной кислоты и залейте 500 мл воды, температурой 60°C.
- Завинтите резервуар и мягко встряхивайте, пока не растворится порошок лимонной кислоты.
- Установите резервуар на нижнюю часть. НЕ ВКЛЮЧАЙТЕ УСТРОЙСТВО!
- Дайте остыть раствору для удаления накипи в резервуаре/ устройстве (не менее 3 часов)
- Снимите резервуар с устройства и с помощью подходящей щетки (щетки для бутылок или аналогичной) очистите внутреннюю сторону и канал для тумана. Слейте содержимое резервуара и промойте резервуар.
- Слейте жидкость из нижней части. Будьте осторожны, чтобы жидкость не попала в отверстие выхода воздуха. Стойкие известковые отложения очистите с помощью щетки, тряпки или ватной палочки. Будьте осторожны в области ультразвукового излучателя!
- Тщательно промойте нижнюю часть (будьте осторожны, чтобы в отверстие для выпуска воздуха в нижней части не попала жидкость).

### Утилизация

Данное устройство нельзя утилизировать вместе с домашним мусором. Каждый потребитель обязан сдавать все электрические и электронные устройства, вне зависимости, содержат они вредные вещества или нет, в сборные пункты своего города либо в торговые пункты, чтобы их смогли утилизировать, не нанося вреда окружающей среде. По вопросу утилизации обратитесь в свое коммунальное хозяйство или к своему продавцу.

### Технические характеристики

| | |
|---|---|
| Название и модель: | **Увлажнитель воздуха medisana AH 661** |
| Электропитание: | 220 - 240 В ~ 50/60 Гц |
| Мощность: | 95 Вт |
| Емкость резервуара: | 3200 мл |
| Производительность туманообразователя: | максимальная 350 мл/ч (теплая)/ максимальная 250 мл/ч (холодная) |
| Продолжительность работы: | макс. 14 часов |
| Размеры: | прибл. 28,1 x 18,5 x 18,5 см |
| Вес: | прибл. 1,1 кг |
| Условия хранения: | чистым и сухим |
| Артикул №: | 60052 |
| Номер EAN: | 40 15588 60052 4 |

**В процессе непрерывного улучшения нашей продукции оставляем за собой право изменять конструкцию и технические параметры.**

Актуальная версия настоящего руководства размещена на сайте: www.medisana.com

### Условия гарантии и ремонта

Гарантийный срок на изделия **medisana** составляет три года. В гарантийном случае дата покупки подтверждается кассовым чеком или счетом.